Phottix®

Phottix Mitros+ TTL Transceiver Flash for Canon

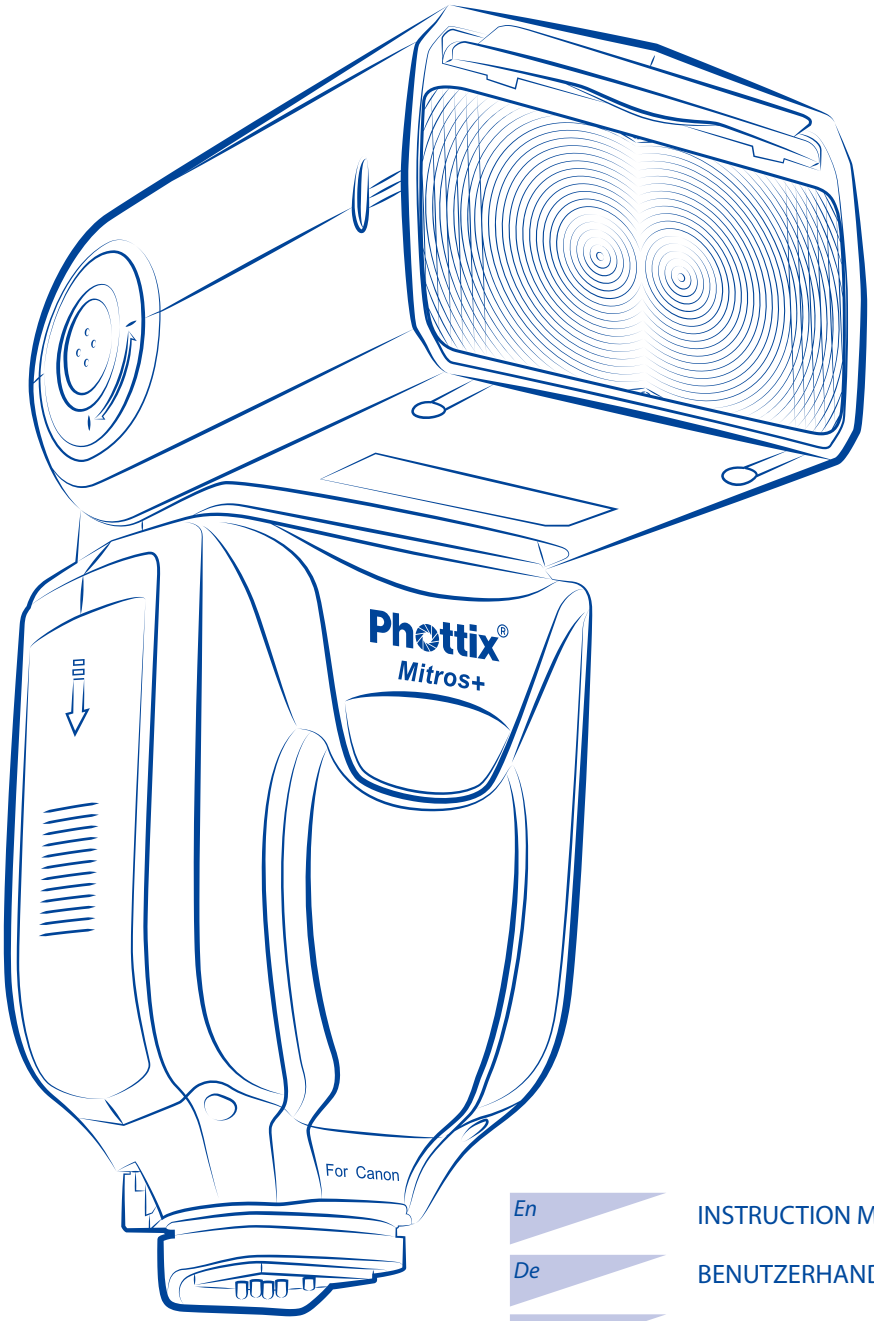

En	INSTRUCTION MANUAL
De	BENUTZERHANDBUCH
Fr	MANUEL D'UTILISATION
Es	MANUAL DE INSTRUCCIONES
It	ISTRUZIONI D'USO
Pl	INSTRUKCJA OBSŁUGI
Ru	РУКОВОДСТВО ПОЛЬЗОВАТЕЛЯ
Cn Simp	说明书
Cn Trad	說明書

Phottix®

Phottix Mitros+ TTL Transceiver Flash for Canon

En

INSTRUCTION MANUAL

Note: To start immediately using this flash please refer to the Quick-Start guide. For advanced features please read this manual and be familiar with your camera manual and operations.

The Phottix Mitros+ TTL Transceiver Flash for Canon is designed to work with Canon DSLR cameras and features ETTL I/II, Manual, Multi modes as well as Wireless Master/Slave triggering.

Warnings

1. Use your flash safely. Do not fire the flash into the eyes of people or animals at short distances – damage and/or blindness can occur

2. Be careful using the flash in or around cars, buses, motorcycles or other moving vehicles as accidents can result.

3. Never use the flash near combustible gases (gasoline, solvents, etc.)

4. Do not expose the flash or batteries to dripping/splashing water, or high humidity.

5. Do not leave the flash or batteries in a hot location (direct sunlight, in a closed car, etc.)

6. Remove batteries from the flash when not being used for an extended period of time.

7. Change the batteries when required. Use undamaged batteries in good condition. Do not mix battery types or new and used batteries.

8. Do not put opaque objects in front of the flash lens when firing the flash. The energy emitted by the flash may cause objects to burn, or cause damage to the flash tube or fresnel lens.

9. Use caution in touching the flash head after use. It may be hot and can cause burns.

10. The flash contains high voltage electronic parts. Do not disassemble or attempt to repair the flash. Never touch the flash's internal components.

11. Do not touch the External Power Port contacts with any metal objects – this can cause electric shock and serious injury.

Table of Contents

Parts and Functions 2
Modes 8
Wireless Triggering 10
Custom Functions 14
Technical Specs 16

Parts

Back / Left Side

1. LCD Display
2. Mode Button
3. Test Button
4. Power Switch
5. Ready Light
6. Arrow Adjustment Buttons (see below)
7. Set Button
8. Locking Lever
9. 3.5mm Sync Port
10. USB Port
11. External Power Port

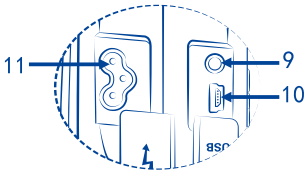

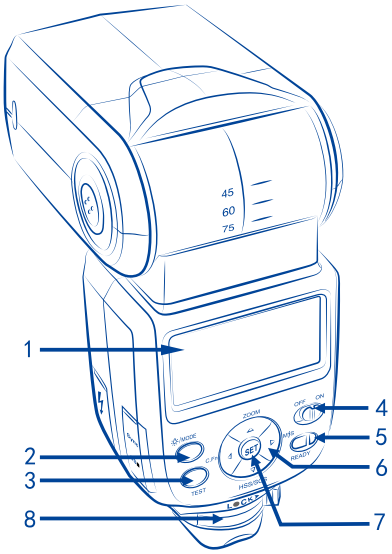

Arrow Adjustment Buttons

1. Up Arrow / Zoom Adjustment Mode Button
2. Right Arrow / Wireless Flash Mode Button
3. Down Arrow / HSS / SCS Button
4. Left Button / Custom Functions Button

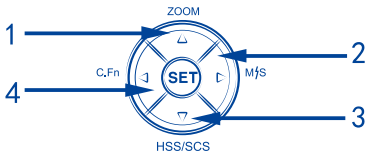

Front / Right Side

1. Bounce Card
2. Wide Angle Diffuser
3. Flash Head
4. Wireless Signal Receiver Area
5. AF Assist Light
6. Hot Shoe
7. Battery Compartment

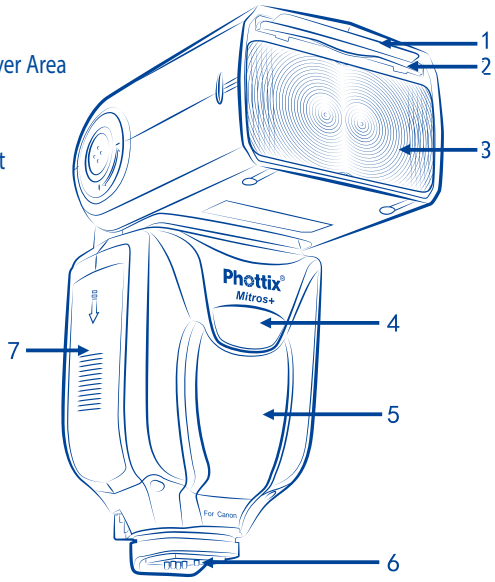

Please note:

This instruction assumes:

1. Both the flash and camera are switched on.
2. The flash and camera are set to the same settings as this manual.
3. Camera menu and flash custom functions menu are set to default values.
4. The flash is being used with a compatible Canon DSLR.

Installing Batteries

1. Press the battery cover in while pushing it towards the bottom of the flash. The battery cover will open and raise.
2. Insert AA batteries as shown by the diagram inside the battery compartment.
3. Lower the battery cover and push back towards the top of the flash, locking it in place.

Please note:

- Please use four standard high-quality batteries of the same brand. Make sure all batteries are at similar power levels.
- Batteries can get hot when the flash is being used. Use caution when changing batteries.
- If you do not use the flash for an extended period of time, store with batteries removed.

Attaching the Flash to a Camera

Turn off both the camera and flash

1. Align the flash hot shoe with the camera hot shoe.
2. Slide the flash into the camera hot shoe until fully inserted.
3. Lock the flash in position by pushing the locking lever to the right until the lock engages with a click.
4. To Unlock, press the locking release button on the locking lever and slide to the left.

Turning the Flash On / Off

1. To power on the flash move the power switch to the on position.
2. To power off the flash move the power switch to the off position.

Battery Level Indicator

The Battery Level Indicator on the LCD (see below) will display an approximate indication of how much power remains in the batteries in the flash. Use this as a rough guide as to when a battery change is needed. If flash recycling time has become very long (30 seconds) change the batteries.

Raising and Rotating the Flash Head

1. The flash head will elevate from -7 to 90 degrees with stops at -7, 0, 45, 60, 75 and 90 degrees. Gently raise or lower the flash head into the required position.
2. The flash head will rotate 180 degrees in either direction with stops at 60, 75, 90, 120, 150 and 180 degrees. Gently rotate the flash head into the required position.
3. When the flash head is raised or rotated from the 0 degree standard forward position the flash zoom will set itself to 50mm. "- -" will be displayed on the LCD. Flash zoom when the head is raised or rotated can be changed in MZoom mode (see below).
4. At -7 degrees the flash zoom will act the same as 0 degree – it will not change any settings.

Using the Bounce Card or Wide Angle Diffuser

The Phottix Mitros+ Flash comes equipped with a white bounce card and wide angle diffuser panel in the flash head.

1. The wide angle diffuser panel will cause the flash to spread light to a 14mm equivalent.
2. The white bounce card can be used when the flash head is in a raised position to bounce light forward to assist with catch lights in a subject's eyes.

To use:

1. Gently pull the diffuser panel and bounce card from the flash head using the ridge on the bottom of the diffuser panel.
2. If using the diffuser panel it will drop into position over the flash head. Gently push the bounce card back into the flash head if not needed.
3. If using the bounce card only gently push the diffuser panel back into the flash head.

Using the Flash Head Diffuser

The Phottix Mitros+ TTL Flash comes with an attachable diffuser that can be added to the front of the flash head when needed. It is good for softening light, reducing hot spots and shadows and better coverage for macro photography.

To use:

1. Align the diffuser with the flash head, with the "UP" mark on the diffuser facing up.
2. Snap one side of the diffuser mount into the corresponding flash head mount.
3. Repeat step 2 on the other side of the diffuser.

Overheating Protection

The Phottix Mitros+ contains an overheating protection circuit that will slow flash recycle time to avoid overheating-related damage. Approximately 20 full-power flashes in a short amount of time will trigger this protection. A [Hot!] Icon will appear when the overheating protection circuit is in operation.

To avoid further overheating or possible damage the flash will increase the re-cycling time to assist in lowering the flash temperature. Wait 10 minutes before using the flash.

If the flash continues to be used after the [Hot!] Icon appears and the flash does not cool down a [Stop] icon will appear on the LCD. Cease using the flash and wait 10 minutes for it to cool down..

Sync and USB Ports

1. The 3.5mm Sync Port can be used with a 3.5mm sync cable to trigger the flash – from a flash trigger or camera. This port is input only – flash signals are not output from this port.

2. The USB port is used for firmware upgrades. Firmware announcements and instructions will be made available on Phottix websites.

Status LED

Left LED: Flash-ready indicator. In Quick Flash Mode, the LED will flash green when the flash has the minimum recycle charge. It will flash red when fully charged.

Right LED: Flash exposure confirmation lamp. If a standard flash exposure is obtained, the flash exposure confirmation lamp will light blue for approximately 3 seconds. If the flash exposure confirmation lamp doesn't light, move closer to the subject or increase the camera ISO setting.

External Battery Port

The External Battery Port is a proprietary Phottix design for use with Phottix flash cables. The external port is compatible with the Canon CP-E4 compact battery pack or compatible models when the included adapter is used.

Please note:

- Batteries must be used in the flash even when an external battery pack is used.

- Never use non Canon-compatible battery packs.

The LCD Display

E-TTL II/E-TTL Auto flash mode

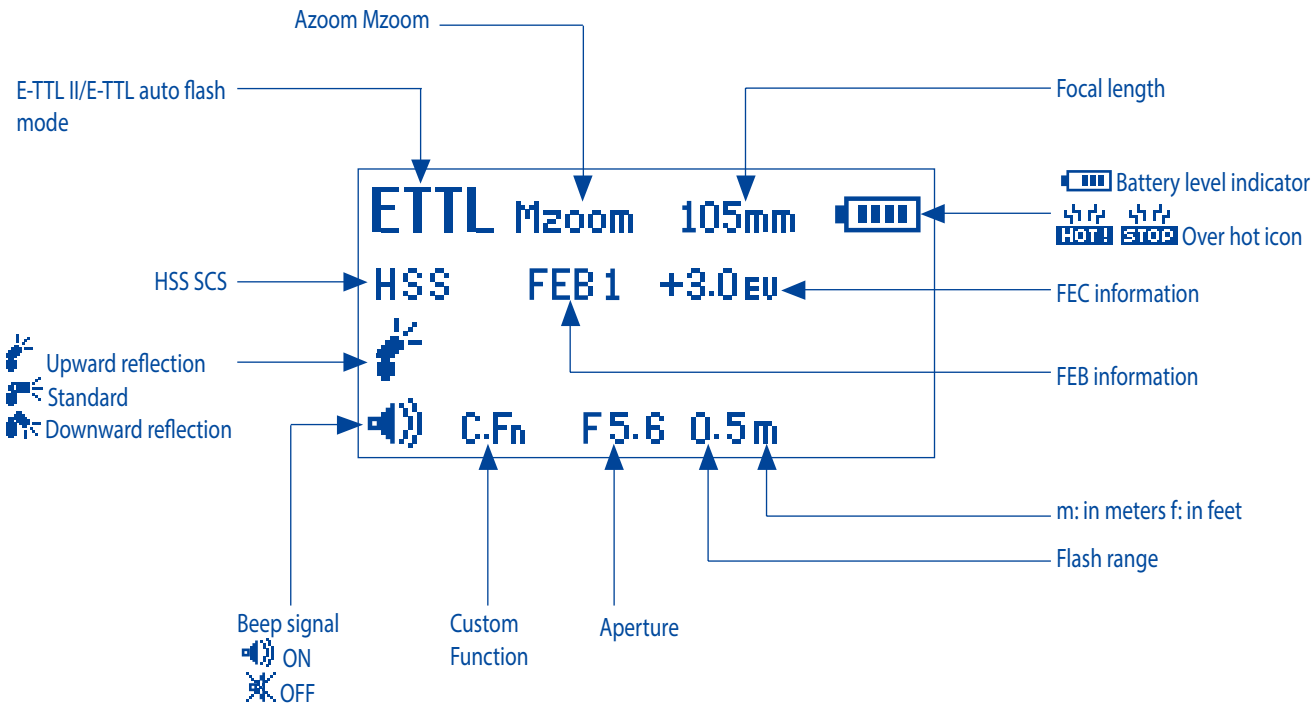

Manual flash mode

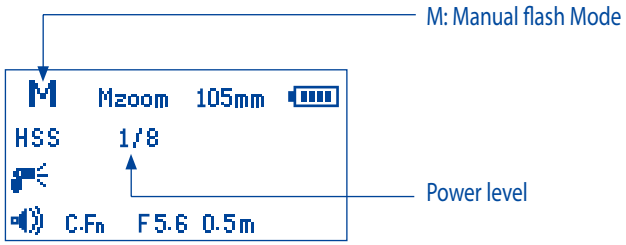

Multi flash mode

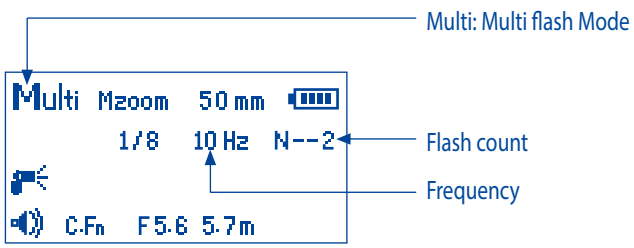

Wireless shooting via Optical pulse and Radio frequency transmission

Wireless mode

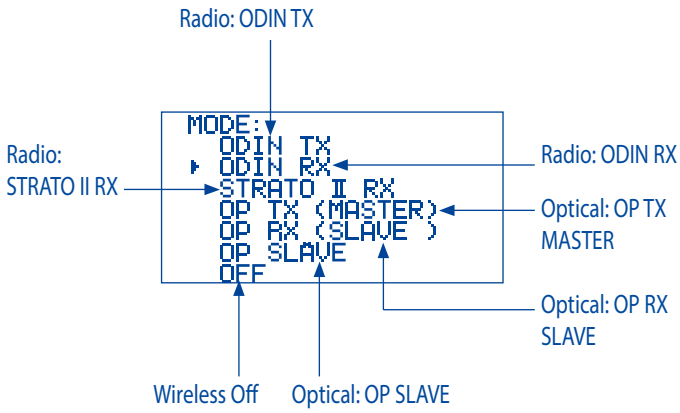

Radio frequency transmission : ODIN TX mode

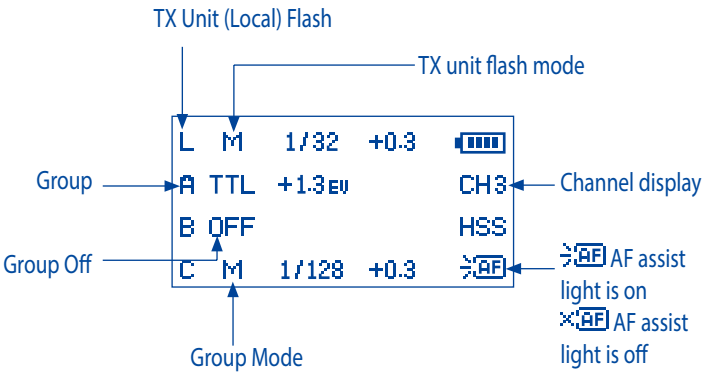

Radio frequency transmission : ODIN TX ratio mode

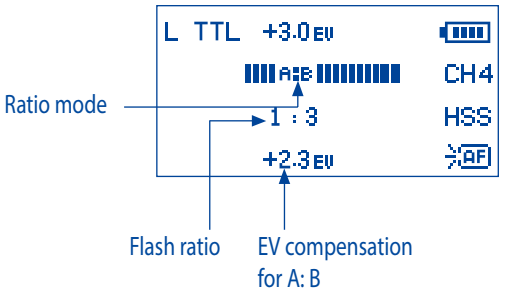

Radio frequency transmission : ODIN RX mode

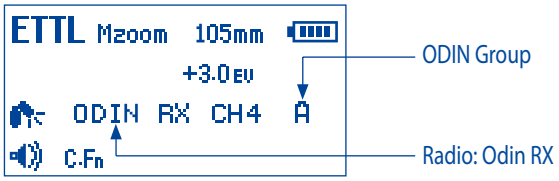

Radio frequency transmission : STRATO II RX mode

Optical pulse transmission: OP TX (Master) mode

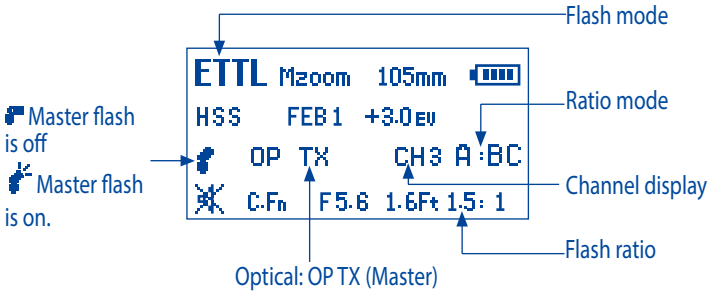

Optical pulse transmission: OP RX (SLAVE) mode

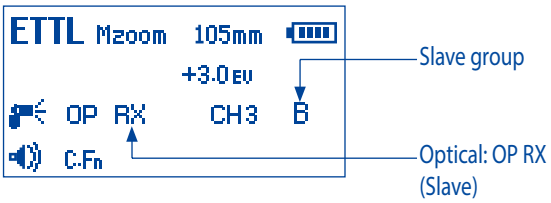

Optical pulse transmission: OP Slave

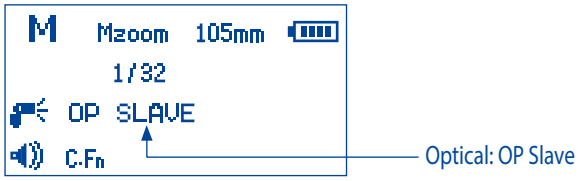

MEMORY mode

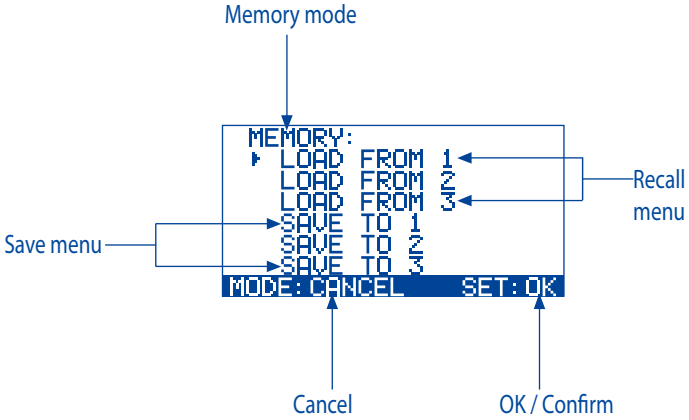

Auto-Save Functions

The Phottix Mitros+ will remember flash settings. Mode, power levels, etc. will be retained in the flash if it is turned off and then back on.

Setting Flash Zoom

The Phottix Mitros+ Flash has two flash head zoom modes – Auto (Azoom) and Manual (Mzoom). Auto zoom will dynamically change flash head zoom as a camera's zoom lens is changed to provide optimum lighting. Manual zoom allow the user to set the zoom of the flash head.

To set:

1. Press the ZOOM button.
2. The Zoom area on the LCD will be highlighted and flash.
3. Press the C.Fn or M/S buttons to set the flash head zoom to Azoom or the desired Mzoom manual level.
4. Press the SET button when the zoom is properly set.

Please note:

1. When in Azoom and the flash head is raised or rotated from the 0 degree standard forward position - the flash zoom will set itself to 50mm. "- -" will be displayed on the LCD. The flash zoom will not change if the head is lowered to -7 degrees.
2. Azoom will work ONLY when the flash head is set to either 0 or -7 degrees.
3. When in Mzoom and the flash head is raised or rotated from the 0 degree standard forward position - the flash zoom will not be changed from the previous setting.
4. Flash Zoom can be adjusted when the head is raised or rotated by switching to Mzoom mode and making desired adjustments.

Setting High Speed Sync or Second Curtain Sync

The Phottix Mitros+ flash has both High Speed Sync and Second Curtain Sync functions. See further details under High Speed Sync and Second Curtain Sync later in this manual.

To set:

1. Press the HSS/SCS button.
2. The HSS/SCS button will cycle between HSS, SCS and turning both off.

Please note:

-HSS and SCS are available in ETTL and Manual modes, but not in Multi mode.

Test Button

Pressing the test button will trigger the flash. This can be used metering (in manual mode only). In Wireless Master Mode pressing the test button will fire slave flashes on the same channel being controlled by the Master flash. Test button output levels can be configured (see C.Fn-07 below).

Auto-Idle Functions

To save battery power the Phottix Mitros+ TTL Transceiver Flash is equipped with Idle and Auto Off modes.

1. In Non-Wireless Slave Modes: The flash will go into Auto Idle mode after 90 sec. if no buttons have been pressed or it has not been fired. The flash LCD will go blank. Half-pressing the camera shutter button or pressing the test button on the flash will wake up the Phottix Mitros+.

2. In Wireless Slave Mode, the flash will go to Slave Idle Mode after 60 minutes if no buttons have been pressed or it has not been fired, "IDLE" will be displayed on the flash LCD. Full-pressing the camera shutter button or pressing the Master flash test button will wake up flashes in idle mode. Slave Idle Timer can be changed from 60 minutes to 10 minutes (see C.Fn-10 below). The flash will go into Slave Auto Off Mode after 8 hours if no buttons have been pressed or it has not been fired after "IDLE" is displayed on the flash LCD. Pressing the test button on the flash will wake it up. Slave Auto Off can be changed from after 8 hours to after 1 hour (see C.Fn-11 below).

Modeling Flash

1. Pressing the camera depth-of-field preview button (if available) will fire the flash continuously for 1 second. This Modeling Flash is useful in seeing lighting effects and balance on the subject. (Please see your camera manual for more information on the DOF button and button assignment.)
2. Modeling Flash is available in all modes, ETTL, Multi and Manual.
3. Modeling Flash can be used in both normal and wireless shooting and can be set (see C.Fn-02 below).

Please note:

1. Overheating and damage can result from excessive use of the Modeling Flash. Do not use more than 20 times in succession.
2. When overheating the flash will automatically increase charging time until the flash temperature has decreased.

Autofocus (AF) Assist Light

1. In low light/contrast situations the Phottix Mitros+'s built-in Auto Focus Assist Light will illuminate to assist with AF. The AF Assist Light on the front of the flash will project a focusing target on the subject.
2. AF Assist Light functions can be set to on or off (see C.Fn-08 below).

Adjustments

The Phottix Mitros+ will adjust levels in 1/3 stop increments. Some cameras have custom functions to change stop adjustments from 1/3 to 1/2 stop increments for FEB and FEC. If camera custom functions are changed the Phottix Mitros+ will automatically adjust levels in 1/2 stops.

Flash Modes

The Phottix Mitros+ has three flash modes: ETTL, Manual (M) and Multi (Stroboscopic).

To change modes:

1. Press the ☼/MODE button.
2. The flash modes will cycle through ETTL, Manual (M) and Multi modes.
3. The current mode will be displayed in the top left corner of the LCD.

Non-wireless ETTL Mode

Non-wireless ETTL Mode screen on the Mitros+

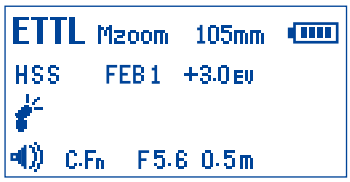

In ETTL Mode the flash and camera will work together to calculate the correct exposure for recorded images. When the shutter button is fully pressed the flash will fire a pre-flash that the camera will use to calculate exposure and flash power the instant before the photo is taken.

Flash Exposure Compensation - FEC

The Phottix Mitros+ Flash can be used to adjust Flash Exposure Compensation (FEC) from -3 to +3 in 1/3rd stops. This is useful in situations where fine-tuning of the TTL system is needed based on the environment.

To set FEC:

1. Press the SET button to enter FEC Adjustment Mode.
2. Press the ZOOM or HSS/SCS buttons to adjust FEC up or down.
3. Press the SET button to exit FEC Adjustment Mode.

Please note:

- Some cameras have custom functions to change stop adjustments from 1/3 to 1/2 stop increments for FEB and FEC. If camera custom functions are changed the Phottix Mitros+ will adjust levels in 1/2 stop increments.

Flash Exposure Bracketing - FEB

Flash Exposure Bracketing (FEB) can be used to automatically change flash power over a series of photos. The camera will record three images with different exposures – one exposed as per camera calculations, one over-exposed and another under-exposed. Over and under exposure levels can be set by the user. FEB is useful in run-and-gun situations as well as when shooting scenes with different lighting conditions to help ensure a properly exposed photo. It can also be used for HDR photography.

Some cameras have flash exposure storage function, see your camera user manual for more details.

To set FEB:

1. Press the SET button.
2. Press the C.Fn button. "FEB 0" will be displayed and highlighted on the LCD.
3. Press the ZOOM and HSS/SCS buttons to adjust the exposure bracketing amount.
4. Press the SET button to confirm the setting.

Please note:

- By default: FEB will be cancelled after three photos are taken. FEB can be set in the Custom Functions screen (see C.Fn-03 below).

- FEB shooting sequence can be changed (see C.Fn-04 below).

- FEB can be used with FEC and FEL (see below).

- For best results set the camera drive mode to "single" and ensure the flash is fully recharged before taking the second and third photos.

- Some cameras have custom functions to change stop adjustments from 1/3 to 1/2 stop increments for FEB and FEC. If camera custom functions are changed the Phottix Mitros+ will adjust levels in 1/2 stop increments.

Flash Exposure Lock - FEL

Flash Exposure Lock (FEL) can be used to lock the flash exposure before a photo is taken. This is useful when manual spot metering is being used in a scene with different lighting conditions.

While in ETTL mode, press the camera's FEL button (the " ✳ " button) to use this function. See your camera user manual for more information on FEL functions and usage.

Pressing the FEL Button will cause the flash to fire a pre-flash that will be used to calculate flash power during the exposure. This will be retained in the camera memory. The FEL icon will be displayed in the camera viewfinder.

Each time the FEL button is pressed a pre-flash will fire and a new exposure calculated. When the shutter button is fully pressed the flash will fire at the locked exposure.

Please note:

- If the subject is too far away underexposure will result, the "FEL" icon will blink for approximately 0.5 sec. in the camera viewfinder.

- If the subject is too small in the viewfinder, FEL may not be effective.

High Speed Sync – HSS

In HSS mode, the camera/flash maximum sync speed can reach the camera's maximum shutter speed. This is useful when using aperture priority mode or to limit ambient light. HSS may vary with different camera models - see your camera user manual for details.

To use HSS mode:

1. Press the HSS/SCS button.
2. The HSS icon will be displayed on the flash LCD.
3. Set shutter speeds higher than the camera's flash sync speed and take photos.

To exit HSS mode:

1. Press the HSS/SCS button twice.
2. It will cycle from HSS to SCS and back to regular FCS mode.

Please note:

- Check that the HSS icon is displayed in the viewfinder.

- HSS drastically reduces flash power, battery power and range.

Second Curtain Sync – SCS

The Phottix Mitros+ Second Curtain Sync function makes the flash fire at the end of an exposure, not the beginning. This can be useful with slow shutter speeds for capturing special effect.

To use:

1. Press the HSS/SCS button twice. This will cycle from FCS to HSS and then the SCS mode.

2. To cancel: Press the HSS/SCS button once. This will return to standard FCS mode.

Please note:

SCS functions will not work in Wireless or Multi modes.

Manual (M) Mode

In Manual Mode the flash will fire at the power level you set. The Phottix Mitros+ TTL Flash can be adjusted from 1/1 (full power) to 1/128 – 8 stops of adjustments in 1/3rd stop increments. Aperture, shutter speed and ISO on the camera need to be manual adjusted. For best results use M-Manual mode on the camera.

To use:

1. Press the /MODE button until M is displayed on the flash LCD.

2. Press the SET button to enter the power adjustment screen. The power level will flash and be highlighted.

3. Press the ZOOM or HSS/SCS buttons to adjust the flash power.

4. Press the SET button to exit the power adjustment screen.

5. When the flash ready light is illuminated red the flash is fully charged and ready to fire.

6. Pressing the TEST button will fire the flash at the manual power level you set. This is useful when taking meter readings.

Please note:

- Half pressing the shutter button will display the effective manual flash power range on the Flash LCD.

Multi: Stroboscopic Mode

With Multi Stroboscopic mode a series of rapid flashes will be fired. The flash count, frequency and power of these flashes can be programmed on the Phottix Mitros+. Multi mode is useful for capturing multiple images of a moving subject in the same photo and other special effects.

The frequency of the effect (in Hz. - number of flashes per second), the total number of flashes and output levels can be set.

To use:

1. Press the /MODE button until Multi is displayed on the flash LCD.

2. Press the SET button to adjust Multi settings. Displayed (from left to right on the LCD) Power, Frequency (HZ) and Flash Count. Power is highlighted and flashing upon entering the adjustment screen.

3. Press the C.Fn and M/S buttons to change between Power, Frequency (HZ) and Flash count.

4. Press the ZOOM and HSS/SCS buttons while the setting is highlighted to adjust Power, Frequency (HZ) and Flash count to the desired levels.

5. Press the SET button to exit the adjustment screen.

Please note:

1. Overheating and damage can result from excessive use of the Multi Stroboscopic Mode. Do not use more than 20 times in succession.

2. When overheated the flash will automatically increase charging time until the flash temperature has decreased.

Stroboscopic Mode and Shutter Speeds

To determine the proper camera shutter speed to be used with various Stroboscopic Mode variables, use the following formula:

Number of flashes / Frequency = Shutter Speed

Example: 5x (number of flashes) / 10 Hz (Frequency) = .5 second shutter speed.

This is a rough guideline: You may need to increase or decrease the shutter speed to get the desired result.

Multi Stroboscopic Mode Output Chart

Flash Output \ Hz	1	2	3	4	5	6-7	8-9	10	11	12-14	15-19	20-50	60-199
1/4	7	6	5	4	4	3	3	2	2	2	2	2	2
1/8	14	14	12	10	8	6	5	4	4	4	4	4	4
1/16	30	30	30	20	20	20	10	8	8	8	8	8	8
1/32	60	60	60	50	50	40	30	20	20	20	18	16	12
1/64	90	90	90	80	80	70	60	50	40	40	35	30	20
1/128	100	100	100	100	100	90	80	70	70	60	50	40	40

If the number of flashes is displayed as "N---", the maximum number of flashes will be as shown by the table below regardless of the firing frequency.

Flash Output	1/4	1/8	1/16	1/32	1/64	1/128
Flash count	2	4	8	12	20	40

Wireless Triggering Mode

The Phottix Mitros+ TTL Transceiver Flash is equipped with several wireless transmitter and receiver modes. The Mitros+ offers built-in compatibility with the Phottix Odin TTL Trigger system for Canon and the Phottix Strato II Multi for Canon. For information on the Odin or Strato II system consult the product manuals.

The Mitros+ functions as:

Phottix Odin Tx(Transmitter)

Full adjustments to local and remote TTL and Manual flash power and zoom on other Mitros+ flashes (in Odin Rx mode)or compatible flashes equipped with Phottix Odin receivers. Flashes or studio lights with Strato, Strato II or Atlas II receivers can be triggered in manual mode by the Mitros+ in Odin Tx mode.

Phottix Odin Rx (Receiver)

The Mitros+ in Odin Rx Wireless Mode can be triggered by another Mitros+ in Odin Tx mode or by Phottix Odin TCUs.

Phottix Strato II Rx (Receiver)

The Mitros+ in Strato Rx wireless Mode can be triggered by Phottix Strato II transmitters, Phottix Odin TCUs and Phottix Mitros+ Flash in Odin Tx Mode.

OP Tx (Master) - Using Canon's IR triggering system

Using pulses of light, a flash on the camera adjusts and fires remote flashes.

OP Rx (Slave) - Using Canon's IR triggering system

Remote flashes in OP Rx Mode are controlled and fired by on-camera flashes in OP Tx Master mode. Using pulses of light, a flash on the camera adjusts and fires remote flashes.

OP Slave- Optical Slave

In OP slave mode other nearby fired flashes will trigger the Mitros+ in manual mode only.

Please note:

The Mitros+ cannot be triggered by Phottix Strato, Strato II or Ares transmitters or Atlas II transceivers in Tx mode.

Selecting Wireless Triggering Modes

To access and set the wireless triggering modes on the Mitros+:

1. Press and hold the M/S button until the Mode Menu appears.
2. Use the ZOOM or HSS/SCS Arrow buttons to select the wireless mode.
3. Press the SET button to select the wireless mode.
4. Set up wireless mode parameters (group, channel) as needed.

Please note:

If the SET button is not pressed, the Mitros+ will use the highlighted selection if no button is pressed for approximately 16 seconds.

Odin Tx (Transmitter Mode)

Using the Mitros+ in Odin Tx Mode allows for a flash to be used on camera in TTL or Manual Mode as well as control three groups (A, B, C) – adjusting TTL and manual power levels as well as flash head zoom on Mitros+ flashes set in Odin Rx mode or other compatible flashes equipped with Phottix Odin receivers.

Using Odin Tx Mode

Odin Tx mode screen

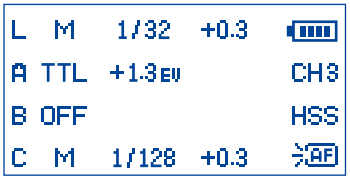

After selecting Odin Tx Mode (above)

1. Press the SET button to edit the groups.
2. The ZOOM and HSS/SCS buttons will cycle though groups L, A, B, C.
3. Pressing the MODE button while a group is selected will change the mode from TTL, M (manual) and Off.
4. Pressing the C.Fn or M/S Arrow buttons when a group is selected will allow for adjustment to the EV Level ±3EV in 1/3 stop in TTL Mode or adjustments to the power level (1/128 to 1/1 in 1/3 stops) in Manual Mode.
5. Press the SET button to exit the Odin Tx Mode editing menu.

Ratio Mode

Odin Tx ratio mode screen

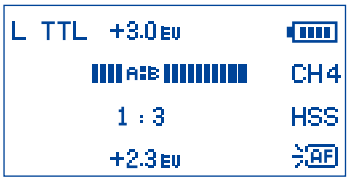

Ratio is similar to Canon's native TTL system. The ratio of groups A and B can be set from 8:1 to 1:8. EV levels can also be adjusted. Adjustments to the local flash (L) mode and power can be made.

To access Ratio Mode:

1. Press and hold the MODE button while in the Odin Tx Menu. The Ratio Adjustment Menu will appear.
2. Press the SET button to open the editing mode.
3. Press the ZOOM or HSS/SCS buttons to cycle though Local Flash(L) , Flash

Ratio and Ratio EV adjustment.

4. Press the C.Fn or M/S buttons to adjust Local Flash EV, Ratio and Ratio EV when selected.

5. The ☼/MODE button will change the mode the local flash from TTL to Manual to Off.

6. Press the SET button to exit Ratio Mode editing.

7. Press and hold ☼/MODE button to exit Odin Tx Ratio mode and return to Odin Tx Mixed Mode.")

Please note

The flash on camera (L) is not part of the ratio calculation. Power for the local flash is controlled independently.

Adjusting Flash Head Zoom in Odin Tx Mode

1. Pressing the ZOOM button will open the Zoom Adjustment Menu.

2. The ZOOM and HSS/SCS buttons will cycle though groups L, A, B, C.

3. The C.Fn and M/S buttons will adjust from Azoom (automatic zoom that changes dynamically as a zoom lens is changed) and Mzoom 24, 28, 35, 50, 70, 80 and 105mm.

4. Pressing the SET button will exit Zoom Adjustment Mode.

Adjusting Transmission Channels

1. From the Odin Tx or Ratio Menu, press the M/S button to access the Transmission Channel selection.

2. Press the ZOOM and HSS/SCS buttons to cycle through Channels 1-4.

3. Press the SET button to lock in the channel.

Using High Speed Sync (HSS) and Second Curtain Sync (SCS) in Odin Tx Mode

Pressing the HSS/SCS button will cycle between HSS, SCS and standard operations.

1. HSS will allow faster shutter speeds to be used. Shutter speeds up to 1/8000 sec. can be achieved with compatible cameras.

2. Note: At high shutter speeds the power of flashes is greatly reduced.

3. SCS will fire the flash at the end of an exposure, not at the beginning. This can be combined with longer exposures for creative effects.

Odin Rx (Receiver) Mode

Odin Rx Mode screen

When the Odin Rx Wireless mode is selected the Phottix Mitros+ Flash will trigger using a built-in Odin-compatible receiver. While in Odin Rx Mode the Mitros+ can be controlled and triggered from another Mitros+ Flash in Odin Tx Mode or an Odin TCU.

Changing Channels and Groups

1. Press the M/S button to access the Channel and Group selection.

2. Use the C.Fn and M/S buttons to select Channel or Group.

3. Use the ZOOM and HSS/SCS buttons to adjust the reception channel (1-4) or group assignment (A-C).

4. Press the SET button to exit Channel and Group editing mode.

5. Pressing the SET button will allow the EV adjustment for the flash to be set using the ZOOM and HSS/SCS buttons. Press the SET button again to exit EV Adjustment mode.

Please note:

The effect of EV adjustment is cumulative. If EV adjustment is set on the Odin Rx screen and on an Odin TCU or Mitros+ in Odin Tx mode, and/or in TTL Pref in the Custom Functions menu, all of these settings will be used to calculate final EV.

Strato II Rx Mode

Strato II Rx Mode screen

When the Strato II Rx Mode is selected the Mitros+ will be triggered by Phottix Strato II Multi Transmitters, a Phottix Odin TCU or Phottix Mitros+ in odin Tx mode.

1. Press the M/S button to access the Channel and Group selection.

2. Use the C.Fn and M/S buttons to select Channel or Group.

3. Use the ZOOM and HSS/SCS buttons to adjust the reception channel (1-4) or group assignment (A-C).

4. Press the SET button to adjust the Manual Power level of the Mitros+ (from 1/1 to 1/128 in 1/3 stops) Press the SET button again to exit Manual Power Adjustment Mode.

5. Press the ZOOM Button to edit the flash head zoom. Pressing the C.Fn or M/S Arrow buttons will cycle between AZoom and MZoom settings. Press the SET button to return to the main menu.

Please note

In Strato II Rx (Receiver) Mode there are no wireless TTL functions such as HSS or SCS, or wireless power/zoom control. Power and zoom levels must be set manually on the Mitros+ flash while in Strato II Rx Mode.

OP Tx (Master) and OP Rx (Slave) Wireless Modes

OP Tx (Master) and OP Rx (Slave) modes use Canon wireless control and triggering system. A Mitros+ flash set to OP Tx (Master) is needed on the camera to control remote (slave) flashes set to OP Rx (Slave). The same transmission channel needs to be set on both Master and Slave flashes. Groups need to be set for Slave flashes, Group Ratio functions need to be set for Master flashes. A Mitros+ set to OP Tx (Master) or other compatible flash in Master mode can be used on the camera to control and trigger Mitros+ flashes in OP Rx (Slave), or other compatible flashes in Slave mode.

OP Tx (Master) Mode:

1. Pressing M/S button will allow changes to be made to the flash firing, transmission channel and ratio mode and ratio.

2. With the flash icon highlighted and blinking press the ZOOM or HSS/SCS buttons to turn the flash firing on or off (see below).

3. With transmission channels highlighted, press the ZOOM or HSS/SCS buttons to change the channel from 1-4.

4. With the ratio mode highlighted, press the ZOOM or HSS/SCS buttons to change the wireless ratio mode (see below).

5. With the ratio highlighted, press the ZOOM or HSS/SCS buttons to change the wireless ratio. When in M or Multi mode, flash parameters of the slave units can be set individually on the OP Tx (Master) flash (see below).

6. Press the SET button to confirm and exit the screen.

Master with Flash mode : The Master flash on the camera will fire when a photo is taken.

Master without Flash mode : The Master flash on the camera will not fire when a photo is taken. The flash will emit a short burst of light to communicate with slave flashes but this light will not be part of the exposure.

To set OP Rx (Slave) Mode:

1. Pressing M/S button will allow changes to be made to the flash's channel and group.

2. With transmission channels highlighted, press the ZOOM or HSS/SCS Buttons to change the channel from 1-4.

3. With group highlighted, Press the ZOOM or HSS/SCS Buttons to change the group the flash is assigned to (A,B,C).

4. Press the SET button to confirm and exit the screen.

5. When OP Rx (Slave) flashes are ready to shoot the AF Assist light on the front of the flash will blink once every 1 second.

6. To set Multi or M modes for the Slave – press and hold the ☼/MODE button for approximately 2 sec.

7. Set Power Levels or Multi Strobe Frequency / Flash Count using the arrow buttons.

Please note:

- Make sure the OP Tx (Master) and OP Rx (Slave) flashes are set to the same transmission channel (1-4).

- Do not place any obstacles between the master unit and slave unit(s). Obstacles can block signal transmissions.

- When using wireless bounce flash, please ensure the slave flash Wireless Signal Receiver Area faces toward the Master flash.

- When using only one flash set Wireless Mode to "Off".

Transmission Channels

The Phottix Mitros+ OP Tx/Rx Wireless system has four transmission channels: 1, 2, 3 and 4. Signals from the OP Tx (Master) flash are sent to OP Rx (Slave) flashes on these channels. If Master and Slave flashes are set to different channels the Slave flashes will not fire.

Using OP Tx/Rx Wireless Triggering

With a flash in OP Tx (Master) mode on the camera and remote flashes in OP Rx Slave mode, pressing the shutter button will fire the OP Tx (Master) flash (if set to fire the flash) and flashes set to OP Rx (Slave) mode within the range of the OP Tx (Master) flash. The camera and flash will meter the scene and fire flashes in TTL mode to properly expose the scene.

Ratio Modes

Slave flashes can be controlled by the master flash in different ratio modes. Available modes are:

ETTL Modes

A+B+C All three groups fire at an average of the total calculated output.

A:BC Groups A and B can be set by Flash Ratio (see below). Group C is independent with its flash output level assigned by the camera.

The EV compensation of Groups A and B can be adjusted.

1. Press the SET button after exiting the Flash Ratio Setting Screen.

2. Press the ZOOM or HSS/SCS buttons to adjust up or down EV for Groups A and B.

3. The EV compensation for Group C can also be adjusted.

4. Pressing the M/S button after setting the flash ratio will move the highlighted selection to EV adjustment for Group C.

5. Press the ZOOM or HSS/SCS buttons to adjust the EV for Group C.

A:B Groups A and B can be set by Flash Ratio (see below). Group C is not adjustable and does not fire.

The EV compensation of Groups A and B can be adjusted.

1. Press the SET button after exiting the Flash Ratio Setting Screen.

2. Press the ZOOM or HSS/SCS buttons to adjust up or down EV for Groups A and B.

Setting and Adjusting Ratio Modes

ETTL Modes

1. After entering OP Tx (Master) mode (above) press the M/S button to edit the OP Tx (Master) parameters.

2. Press the M/S button Three times to highlight the ratio area.

3. Select the Ratio mode. Pressing the ZOOM and HSS/SCS buttons will cycle between A+B+C, A:B and A:BC modes.

4. When A:B or A:BC are highlighted pressing the M/S button will highlight the ratio adjustment selection below the ratio.

5. Pressing the ZOOM button will change the ratio from 1:1 to 1:8 in steps of 1:1.5, 1:2, 1:3, 1:4, 1:6, 1:8.

6. Pressing the HSS/SCS button will change the ratio from 1:1 to 1.5:1, 2:1, 3:1, 4:1, 6:1, 8:1.

7. Press the SET button to confirm and exit the screen.

Manual Modes

A+B+C In manual mode all three groups fire at the same output level. This power level can be set.

A:B:C The output level of each group is individually adjusted by the user (see below). Each group is independent, one not affecting the other.

A:B Groups A and B power level can be set individually by the user (see below). Group C is not adjustable and does not fire.

Setting and Adjusting Manual Modes

1. After entering OP Tx (Master) mode (above) press the /MODE button to change the flash into Manual (M) Mode.

2. Press the M/S button to edit the OP Tx (Master) parameters.

3. Press the M/S button three times to highlight the ratio area.

4. Pressing the ZOOM and HSS/SCS buttons will cycle between A+B+C, A:B and A:B:C modes.

5. Press the SET button to confirm and exit the screen.

6. Press the SET button to adjust power levels.

7. Pressing the ZOOM or HSS/SCS buttons will change the Flash Power Level (1/1 to 1/128 in 1/3rd stops).

8. Pressing the M/S button will change the Groups from A to B to C, the C.Fn button from C to B to A (if applicable).

9. Press the SET button to exit power level adjustment mode.

Multi Mode

A+B+C All three groups fire in Multi Mode at the same power level, frequency and flash count.

A:B:C The output level of each group is adjusted individually by the user (see below). The frequency and flash count of the multi strobe of each group are same and can only be adjusted on Group A.

A:B Groups A and B can be set by power level individually by the user (see below). The frequency and flash count of the multi strobe of Groups A and B are same and can only be adjusted on Group A. Group C is not adjustable and does not fire.

Setting and Adjusting Multi Mode

1. After entering OP Tx (Master) mode (above) press the /MODE button to change the flash into Multi Mode.

2. Press the M/S button to edit the OP Tx (Master) parameters.

3. Press the M/S button three times to highlight the ratio area.

4. Select the Ratio mode. Pressing the ZOOM and HSS/SCS buttons will cycle between A+B+C, A:B and A:B:C modes.

5. Press the SET button to confirm and exit the screen.

6. Press the SET button to adjust power levels.

7. Pressing the ZOOM or HSS/SCS buttons will change the Flash Power Level (1/1 to 1/128 in 1/3rd stops).

8. Pressing the M/S button will change the Groups from A to B to C, the C.Fn button from C to B to A (if applicable), and allow power level to be changed on these groups.

9. Pressing the M/S button after cycling through the groups will move to the frequency and flash count selections.

10. Pressing the ZOOM or HSS/SCS buttons will allow changes to be made to frequency and flash count. These setting can only be changed on Group A and will be applied to Group B or C (if applicable).

11. Press the SET button to exit power level adjustment mode.

Custom Functions

The Phottix Mitros+ TTL Flash comes with a number of programmable custom functions. To edit these functions (below):

1. Press the C.Fn button for 2 seconds to enter the C.Fn Menu Screen.
2. Press the C.Fn or M/S buttons to cycle through the menu items – C.Fn 0 to 15.
3. Press the ZOOM or HSS/SCS buttons to change the function within the menu.
4. Press the SET button to exit the C.Fn menu.

Custom Functions Chart

Custom Function No.	Functions	Setting No.	Settings and descriptions
C.Fn 00	Distance units	0-Meters(m)	Meters(m)
		1-Feet(Ft)	Feet(Ft)
C.Fn 01	Auto Idle	0-Enable	Enable
		1-Disable	Disable
C.Fn 02	Modeling flash	0-Depth of field	Enable (Depth of field button)
		1-Test firing key	Enable (Test firing key)
		2-Both	Enable (Depth of field button and Test firing key)
		3-Disable	Disable
C.Fn 03	FEB auto cancel	0-Enable	Enable
		1-Disable	Disable
C.Fn 04	FEB sequence	0-0 → - → +	0 → - → +
		1-- → 0 → +	- → 0 → +
C.Fn 05	Odin Tx mode	0:Enhanced	For enhanced compatibility with Canon 1DX and other Canon cameras. SCS functions will not be supported in this mode. A list of suggested cameras to use with this mode is provided on Phottix.com
		1: Default	Default setting. For using the most Canon cameras. SCS functions will work properly
C.Fn 06	Quick flash —	0-Disable	Disable
		1-Enable	Enable
C.Fn 07	Test firing	0-1/32	at 1/32 power
		1-Full output	Full output
C.Fn 08	AF assist light	0-Enable	Enable
		1-Disable	Disable
C.Fn 09	Auto zoom	0-For sensor size	For sensor size
		1-Disable	Disable
C.Fn 10	Slave Idle timer	0-60 minutes	60 minutes
		1-10 minutes	10 minutes
C.Fn 11	Slave auto OFF	0- After 8 hours	After 8 hours
		1- After 1 hour	After 1 hour
C.Fn 12	Recycle power	0-Int. and Ext. source	Internal and external power source
		1-External Power	External Power source only
C.Fn 13	Beep confirm	0-Enable	Enable
		1-Disable	Disable
C.Fn 14	Auto backlight	0-Enable	Enable
		1-Disable	Disable
C.Fn 15	TTL Pref	+EV	Add EV
		-EV	Reduce EV

Quick Flash Function

The Quick Flash function allows the flash to fire at 1/6 to 1/2 of the full output. Quick Flash recycle times are faster. It helps for snap photography for near subjects.

Quick flash can be used for continuous drive modes, quick flash for continuous shot function can be enabled or disabled (see C.Fn-06 above).

Please note:

The Quick Flash Function makes flash firing a priority. Under-exposure could result if the subject is located to far from the camera.

Auto Backlight

The backlight will light up for 8 seconds and then go off if no buttons are pressed. When the auto backlight function is enabled, pressing any button will light it up after it goes off. When the auto backlight function is set to "disable", pressing the mode button will light it up.

TTL Pref

TTL may vary slightly when using the flash on different cameras. TTL Pref (C.Fn-15) setting allows users to adjust EV from +3 to -3 in 1/3rd stops to compensate for these slight variations. This adjustment is a personal preference based on camera standard TTL and will be stored in memory. When this EV level preference is set, this compensation will be used for images taken in TTL mode. This EV compensation will not be displayed on the LCD during regular use.

Memory Function

The Phottix Mitros+ Flash is equipped with a programmable Memory function. Using the Memory Function allows flash parameters, data and custom functions to be saved and quickly recalled for future use. Flash modes, wireless settings, flash power – all the current programming of the flash will all be saved for later use.

Memory Mode Screen

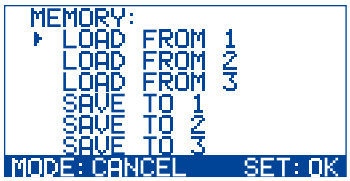

Menu:

Three saved data and three recall locations are available in Memory Mode:
SAVE TO 1
SAVE TO 2
SAVE TO 3
LOAD FROM 1
LOAD FROM 2
LOAD FROM 3

To enter Memory Mode

Press and hold ZOOM button to enter the Memory Mode.

To save data:

1. After setting flash data, press and hold the ZOOM button to enter the Memory mode.
2. Press the ZOOM and HSS/SCS buttons to select a save location: SAVE TO 1, SAVE TO 2 and SAVE TO 3.
3. Press the SET button to confirm the location and save the data.
4. The LCD display will exit the Memory Mode screen and return to the last used screen.
5. To cancel the save action, press the /MODE button to exit the Memory Mode screen and return to the last used screen.

To recall data:

1. After entering the Memory mode (see above), Press the ZOOM and HSS/SCS buttons to select LOAD FROM 1, LOAD FROM 2. LOAD FROM 3.
2. Press the SET button will recall the saved data from the selected location.

Please note:

After recalling saved data and exiting the memory mode, the recalled data will be displayed on the screen. Flash setting used before recalling data will be lost. To avoid losing data save current setting before recalling saved data.

Resetting to Factory Defaults

The Phottix Mitros+ Flash can reset to factory defaults.

To reset the flash:

1. Press and hold the /MODE and SET buttons for 3 seconds.
2. The flash will reset to factory default settings.
3. All custom functions will be reset to factory defaults.

Flash Information Display

For technical support or firmware upgrade checking the Phottix Mitros+ information may be need. To display the hardware, software, icon library and serial number display:

1. Press the HSS/SCS button as the flash is turned on.
2. Press any button to cancel this display and enter the LCD screen.

Changes to the Flash Capacitor:

If the flash is not used for some time physical changes will take place within the flash's capacitor. Make sure to turn on the flash a minimum of 10 minutes every three months to prevent any physical changes.

Technical Specification

Modes: E-TTL and E-TTL II, Manual, and Multi Stroboscopic

Guide No.: 58/190 (at 105mm focal length, ISO 100 in meters/feet)

Flash coverage: 24-105mm (14mm with wide angle diffuser panel)

Auto zoom (Flash coverage automatically adjusts to match the lens focal length)

Manual zoom (Zoom can be adjusted by changing setting on the flash/camera)

Rotation: 360 degrees, Up-Down: -7 to 90 degrees.

FEC (Flash exposure compensation): Manual

FEB (Flash exposure bracketing): ±3 stops in 1/3 stop increments (Manual flash exposure compensation and FEB can be combined)

Sync modes: First Curtain Sync, Second Curtain Sync, and High Speed Sync

Stroboscopic flash: Frequency:1-199Hz Number of flashes: 1-100

Flash exposure confirmation: Blue LED lamp lights up in E-TTL mode

Flash Recycling (with size-AA alkaline batteries)

Recycling time/Flash-ready indicator:

Normal flash: Approx.0.1-5 sec./Red LED indicator lamp lights up.
Quick flash: Approx.0.1-2.5 sec./Green LED indicator lamp lights up.

Internal power: Four size-AA alkaline batteries or size-AA Ni-MH batteries

External battery: Compatible with Phottix Battery Pack and Canon compact battery pack CP-E4 through specific adapter

Power saving: Non-wireless slave modes: 90 seconds, Wireless slave mode: (programmable) 10 minutes or 60 minutes

Wireless flash

Transmission method: Radio Frequency and Optical pulse

Channels: 4

Wireless options: Odin Tx, Odin Rx, Strato II Rx, OP Tx (Master), OP Rx (Slave), OP Slave, OFF

Transmission range (Approx.): Radio: 100m +, Optical: Indoors: 12-16m/39.3-52.4 ft., Outdoors: 7-9m/22.9-29.5 ft.

Reception angle: Radio: 360 ° all directions, Optical transmission:±40°(horizontal), ±30°(vertical)

Controlled slave groups: 3 (A, B, and C)

Flash ratio control: 1:8-1:1-8:1

Standby current: ≤100uA in sleep mode

Dimensions: (L x W x H): 202.8×77.5×58.3 mm

Weight: 427g (flash only, excluding batteries)

EC Declaration of Conformity

We Phottix (HK) Ltd.

Of 10/F Block A, Yip Fat Factory Building, Phase 1, 77 Hoi Yuen Rd, Kwun Tong, Kln, Hongkong

The European Authorized Representative

Phottix Europe Sp. z o.o.

Piotrkowska 66

90-105 Lodz, Poland

KRS 0000327336

declare herewith that the product designated below:

Product name: **Phottix Mitros+ TTL Transceiver Flash**

Model No.: **Mitros+**

complies with the relevant fundamental requirements as per R&TTE Directive 1999/5/EC, insofar as the product is used correctly, and the following standards or other normative documents

ETSI EN 300 440-1 V1.6.1 (2010-08)

ETSI EN 300 440-2 V1.4.1 (2010-08)

ETSI EN301 489-1 V1.9.2/2011-09

ETSI EN301 489-3 V1.4.1/2002-08

EN 62479: 2010-09

Signed by:

Paul Czernik

CEO/Prezes Zarządu

Phottix Europe Sp. z o.o.

Lodz, September 2013

FCC Compliance Information

Company: Phottix (HK) Ltd.
Name: **Phottix Mitros+ TTL Transceiver Flash**
Model Number: Mitros+
FCC ID: P9M-MITROSPS

This device complies with Part 15 of the FCC Rules. Operation is subject to the following two conditions: (1) this device may not cause harmful interference, and (2) this device must accept any interference received, including interference that may cause undesired operation.

Changes or modifications not expressly approved by the party responsible for compliance could void the user's authority to operate the equipment.

NOTE: This equipment has been tested and found to comply with the limits for a Class B digital device, pursuant to Part 15 of the FCC Rules. These limits are designed to provide reasonable protection against harmful interference in a residential installation.

This equipment generates, uses and can radiate radio frequency energy and, if not installed and used in accordance with the instructions, may cause harmful interference to radio communications.

However, there is no guarantee that interference will not occur in a particular installation. If this equipment does cause harmful interference to radio or television reception, which can be determined by turning the equipment off and on, the user is encouraged to try to correct the interference by one or more of the following measures:

--Reorient or relocate the receiving antenna.

--Increase the separation between the equipment and receiver.

--Connect the equipment into an outlet on a circuit different from that to which the receiver is connected.

--Consult the dealer or an experienced radio/TV technician for help.

Phottix Mitros+ TTL Elektronenblitz für Canon

Hinweis: Um das Blitzgerät sofort in Betrieb zu nehmen, lesen Sie die Anleitung zum Schnelleinstieg. Für eine komplette Übersicht über alle Funktionen lesen Sie bitte diese Anleitung und machen Sie sich mit dem Handbuch Ihrer Kamera vertraut.

Der Phottix Mitros+ TTL Elektronenblitz für Canon ist für den Betrieb an Canon DSLR-Kameras ausgelegt und unterstützt folgende Funktionen: ETTL I/II, Manuell, Multi sowie die kabellose Master/Slave Steuerung.

Warnhinweise

1. Feuern Sie den Blitz nicht direkt auf Gegenstände, Personen oder Tiere ab. Blicken Sie nicht direkt in den Blitz – Augenschäden können die Folge sein.

2. Gehen Sie mit dem Blitzgerät in oder in der Nähe von Fahrzeugen vorsichtig um. Es besteht Unfallgefahr!

3. Verwenden Sie das Blitzgerät nicht in der Nähe brennbarer oder explosive Gase.

4. Vermeiden Sie den Kontakt des Blitzgerätes mit Wasser oder hoher Luftfeuchtigkeit.

5. Setzen Sie den Blitz oder die Batterien keiner großen Hitze aus (direktes Sonnenlicht, in einem geschlossenen Auto, etc.) .

6. Entfernen Sie die Batterien aus dem Blitz, wenn dieser über einen längeren Zeitraum nicht benutzt wird.

7. Wechseln Sie die Batterien, wenn erforderlich. Verwenden Sie unbeschädigte Batterien in gutem Zustand. Vermischen Sie niemals verschiedene Batterietypen oder neue und gebrauchte Batterien.

8. Decken Sie das Blitzgerät bei der Auslösung nicht mit undurchsichtigen Gegenständen ab. Die abgegebene Energie kann Gegenstände, die Blitzröhre oder Fresnellinse beschädigen.

9. Berühren Sie die Blitzfläche direkt nach Gebrauch nicht. Diese könnte heiß sein und Verbrennungen verursachen.

10. Öffnen Sie das Blitzgerät nicht! Innenliegende Bauteile können auch ohne eingelegte Batterien unter Hochspannung stehen! Es besteht Lebensgefahr!

11. Schließen Sie die Externen-Power Kontakte des Blitzgerätes nicht kurz. Dies könnte einen Kurzschluss verursachen und das Blitzgerät beschädigen.

Inhalt

Teile und Funktionen.....18
Modi 24
Fernauslösung.....26
Individualfunktionen.....31
TechnischeDaten.....33

Teilebezeichnungen

Hintere Seite / Linke Seite

1. LC-Display
2. Modus-Button
3. Test-Button
4. Power-Schalter
5. Bereitschaftslicht
6. Pfeiltasten (siehe Folgende)
7. Set Button
8. Verriegelungshebel
9. 3.5mm Sync-Port
10. USB-Port
11. Extern-Power-Port

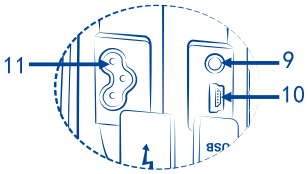

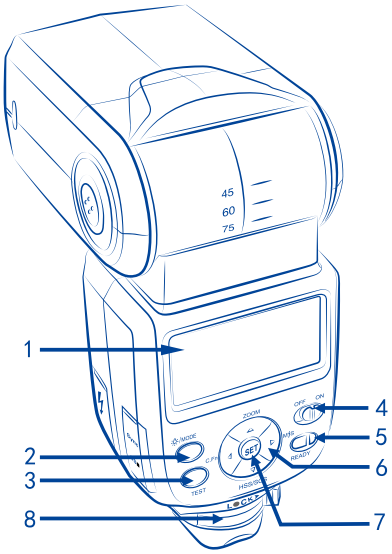

Pfeiltasten

1. Pfeil rauf / Zoom Button
2. Pfeil rechts / Fernauslösemodi Button
3. Pfeil abwärts/HSS-/SCS-Button
4. Pfeil links / Individualfunktions-Button

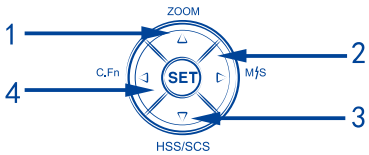

Vordere Seite / Rechte Seite

1. Weißkarte
2. Weitwinkelscheibe
3. Blitzfläche
4. Empfänger für Fernauslösung
5. AF-Hilfslicht
6. Hot Shoe
7. Batteriefach

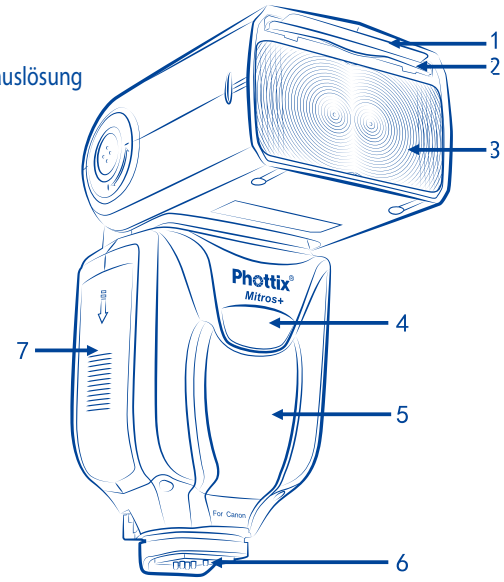

Hinweise:

Diese Anleitung setzt voraus:

1. Kamera und Blitzgerät sind eingeschaltet.
2. Kamera und Blitzgerät sind wie angegeben eingestellt.
3. Kamera und Blitzgerät befinden sich in den Standardeinstellungen.
4. Der Blitz wird auf einer kompatiblen Canon Kamera verwendet.

Einlegen der Batterien

1. Drücken Sie leicht auf den Deckel des Batteriefaches und schieben Sie es nach unten auf. Lassen Sie den Deckel los, damit dieser sich von alleine öffnet.
2. Legen Sie Batterien/Akkus des Typs AA/Mignon ein, wie auf der Zeichnung im Batteriefach angegeben.
3. Klappen Sie das Batteriefach zu und schieben Sie den Deckel zurück in seine ursprüngliche Position.

Hinweise:

- Verwenden Sie nur Qualitätsbatterien. Stellen Sie sicher, dass die Batterien den gleichen Ladestand aufweisen.
- Batterien können sich während des Gebrauchs erhitzen. Wechseln Sie diese vorsichtig, wenn der Blitz direkt zuvor verwendet wurde.
- Wenn das Gerät längere Zeit nicht verwendet wird, entnehmen Sie die Batterien aus dem Blitzgerät.

Den Blitz an einer Kamera anbringen

Schalten Sie die Kamera und das Blitzgerät aus

1. Achten Sie auf die korrekte Einschubrichtung beim Anbringen.
2. Schieben Sie den Fuß des Blitzgerätes komplett in die Aufnahme an der Kamera.
3. Schieben Sie den Sperrhebel am Blitzgerätefuß nach rechts bis dieser einrastet.
4. Zum Entsperren des Hebels drücken Sie die Entriegelungstaste am Hebel und ziehen Sie den Hebel nach links zurück.

Gerät ein- und ausschalten

1. Um das Gerät einzuschalten, schieben Sie den Power-Schalter in die Position "ON".
2. Um das Gerät auszuschalten, schieben Sie den Power-Schalter in die Position "OFF".

Batterieanzeige

Die Batterieanzeige auf dem LC-Display (siehe unten) zeigt an, wie viel Restenergie ungefähr in den Batterien verbleibt. Sobald sich die Ladezeit des Gerätes verlängert sollten Sie die Batterien wechseln.

Kippen und Drehen des Blitzkopfes

1. Der Blitzkopf kann zwischen -7° und 90°, mit Raststufen bei -7°, 0°, 45°, 60°, 75° und 90° gekippt werden. Ziehen oder drücken Sie den Kopf vorsichtig in die gewünschte Rastposition.
2. Der Blitzkopf lässt sich um 180° in jede Richtung drehen. Raststufen bei: 60°, 75°, 90°, 120°, 150° und 180°. Drehen Sie den Kopf in die gewünschte Rastposition.
3. Wird das Gerät in einer größeren Stellung als 0° betrieben fährt der Zoom auf 50mm und "- -" wird im LC-Display angezeigt. Diese Einstellung kann im Modus "MZoom" (siehe unten) verändert werden.
4. Bei der -7°Position agiert der Blitzkopf wie bei der 0°Stellung - es werden dadurch keine Funktionen verändert.

Benutzen der Weißkarte und der Weitwinkelscheibe

Der Phottix Mitros+ Blitz ist mit einer Weißkarte und einer Weitwinkel-Diffusorscheibe ausgestattet, welche im Blitzkopf versenkt sind.

1. Mit der Diffusorscheibe wird eine 14mm äquivalente Zoomstellung erreicht.
2. Die Weißkarte kann bei gekipptem Blitzkopf verwendet werden, um einen Teil des Lichts zu reflektieren, um z.B. Spitzlichter in Augen zu erzeugen.

Verwendung:

1. Ziehen Sie vorsichtig die Weißkarte und Weitwinkelscheibe aus den Blitzkopf, benutzen Sie dazu die Riffelung an der Unterseite der Scheibe.
2. Wenn Sie die Scheibe ganz herausziehen, wird sie sich umklappen und vor dem Blitzkopf positionieren. Die Weißkarte können Sie einfach wieder hineinschieben, wenn Sie diese nicht benötigen.
3. Wenn Sie nur die Weißkarte benutzen wollen, schieben Sie die Diffusorscheibe einfach wieder zurück.

Benutzen des Blitzkopfdiffusors

Der Phottix Mitros+ TTL Blitz hat einen aufsteckbaren Diffusor, der bei Bedarf auf den Kopf gesteckt werden kann. Der Diffusor softet das Licht ab, reduziert Spitzenlichter und Schlagschatten und verbessert die Lichtverhältnisse bei Makroaufnahmen.

Verwendung:

1. Stecken Sie den Diffusor so auf den Kopf, dass die Markierung UP nach oben zeigt.
2. Lassen Sie den Diffusor in die Kerben am Blitzgerät einrasten.
3. Wiederholen Sie Schritt 2 für die andere Seite des Diffusors.

Überhitzungsschutz

Der Phottix Mitros+ ist mit einem Überhitzungsschutz ausgestattet durch welchem die Blitzfolgezeit reduziert wird, um eine Überhitzung zu vermeiden. Nach 20 Voll-Power Auslösungen wird der Schutz aktiviert. Im Display erscheint das [Hot!] Symbol wenn der Schutz aktiv ist.

Zur Vermeidung weiterer Überhitzungen oder möglichen Beschädigungen wird der Blitz die Ladezeit so anpassen, dass die Temperatur gesenkt wird. Warten Sie besser ca. 10 Minuten, bis sich der Blitz wieder temperiert hat.

Wenn der Blitz weiter benutzt wird obwohl das [Hot!] Symbol leuchtet, wird sich der Blitz nicht abkühlen, dann erscheint das [Stop] Symbol im Display. Beenden Sie die Benutzung des Gerätes und lassen Sie es für ca. 10 Minuten abkühlen.

Synchron- und USB-Port

1. Der 3,5mm Sync-Port kann mit einem 3,5mm Sync-Kabel benutzt werden, um den Blitz mit einem Blitzauslöser oder einer Kamera auszulösen. Dieser Anschluss ist nur dafür da ein Signal zu empfangen – nicht um eines zu senden.

2. Der USB Port wird für Firmware-Upgrades benutzt. Firmware-Ankündigungen und Instruktionen erhalten Sie auf der Phottix-Website.

Status LED

LED links: Blitzbereitschaftsanzeige. Im Quick Flash Modus leuchtet die LED grün wenn der Blitz minimal aufgeladen ist. Die LED leuchtet rot wenn der Blitz voll aufgeladen ist.

LED rechts: Blitz Belichtungs-Kontrollanzeige. Wenn eine Standard-Blitzbelichtung erreicht ist, wird die LED für 3 Sekunden blau leuchten. Wenn die blaue LED nicht leuchtet, verringern Sie den Abstand zum Motiv oder erhöhen Sie den ISO-Wert der Kamera.

Externer Batterieanschluß

Der externe Batterie Port ist speziell für Phottix Blitzkabel entwickelt. Mit dem beiliegenden Adapter können auch das Canon CP-E4 oder kompatible Batterie-Packs benutzt werden.

Bitte beachten:

- Die Batterien des Blitzgerätes müssen auch dann eingelegt sein wenn ein externes Batterie-Pack benutzt wird.

- Niemals inkompatible Batterie-Packs benutzen.

Das Display (LCD)

E-TTL II/E-TTL Automatikmodus

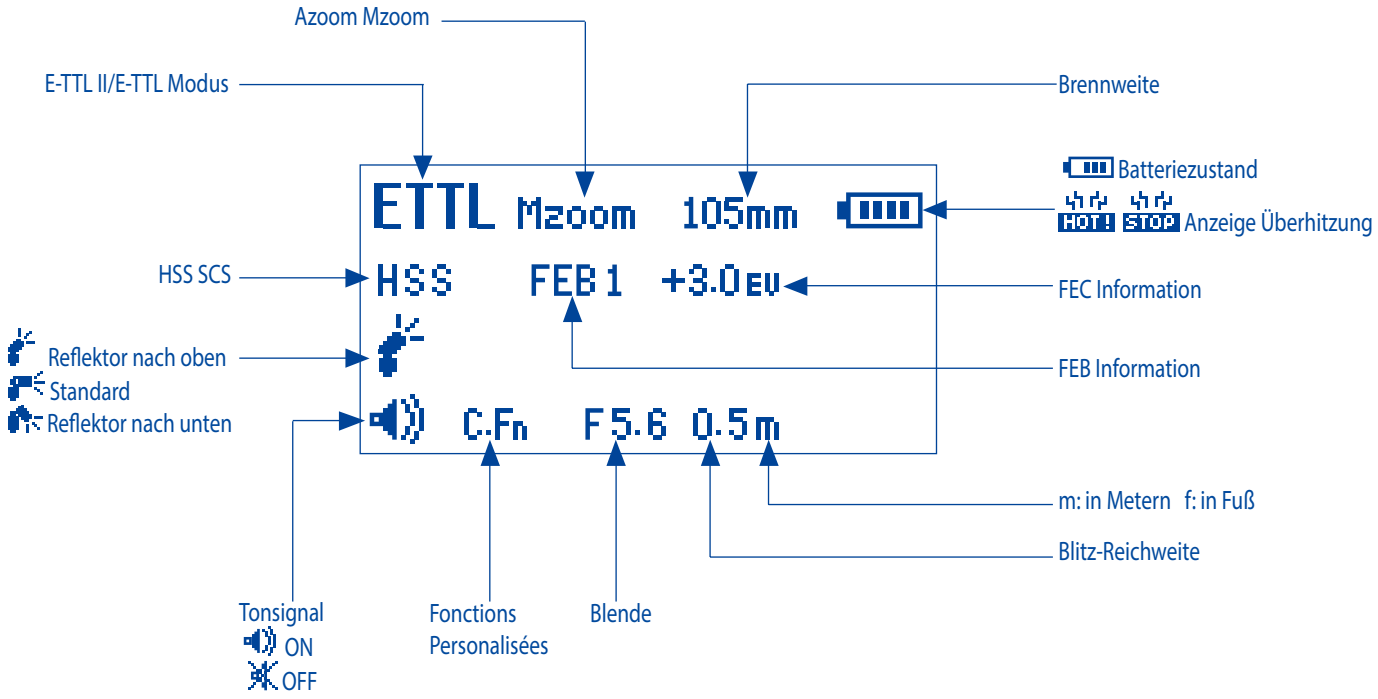

manueller Modus

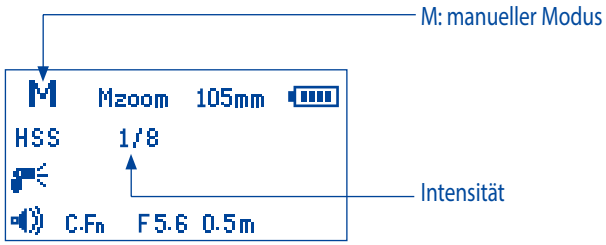

Multi-Blitz Modus

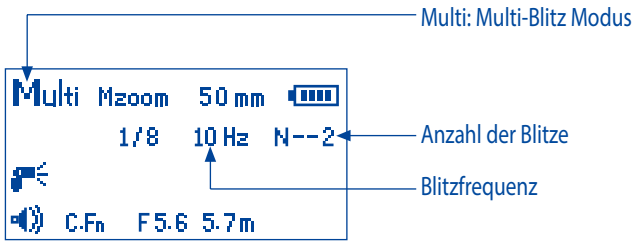

Kabelloser Betrieb mittels optischer oder Radio-Signalen

Kabelloser Betrieb

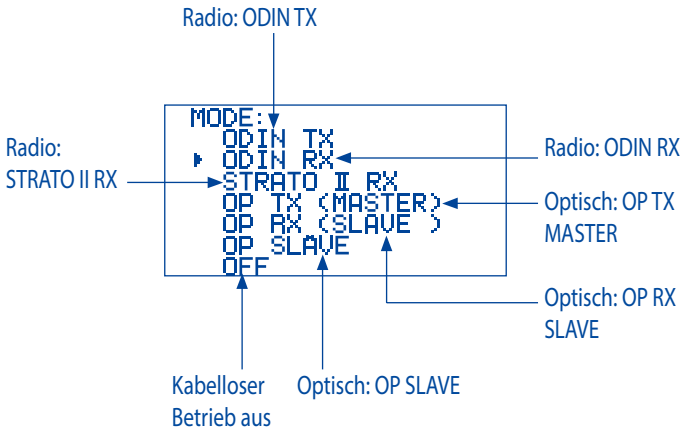

Radio-Signalübertragung : ODIN TX Modus

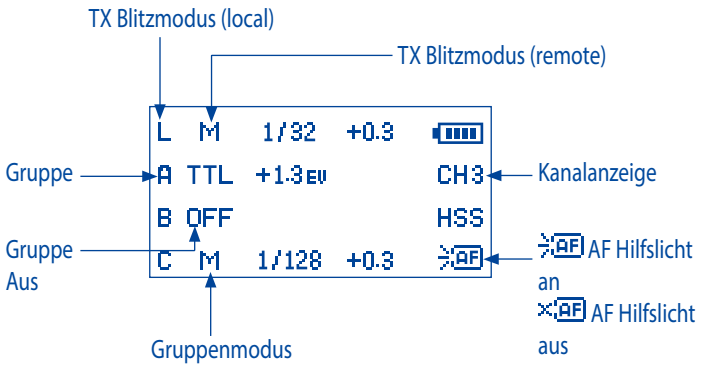

Optische Übertragung: OP TX (Master) Modus

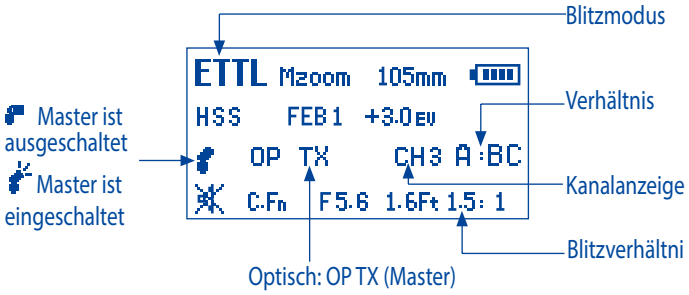

Radio-Signalübertragung: ODIN TX Ratio-Modus

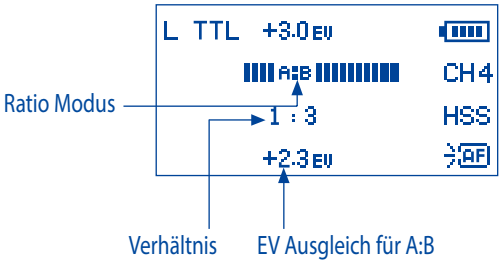

Optische Übertragung: OP RX (SLAVE) Modus

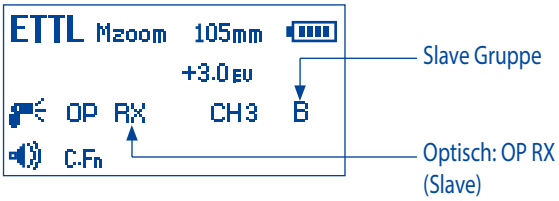

Optische Übertragung: OP Slave

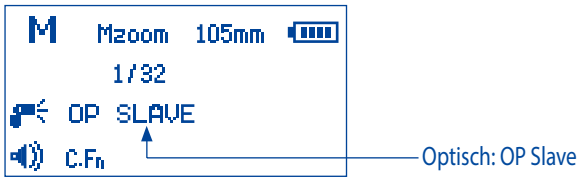

Radio-Signalübertragung: ODIN RX Modus

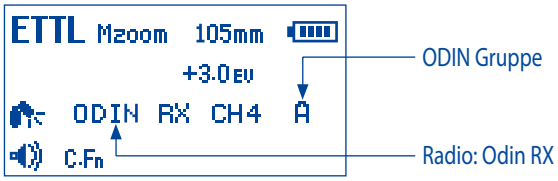

Speicher

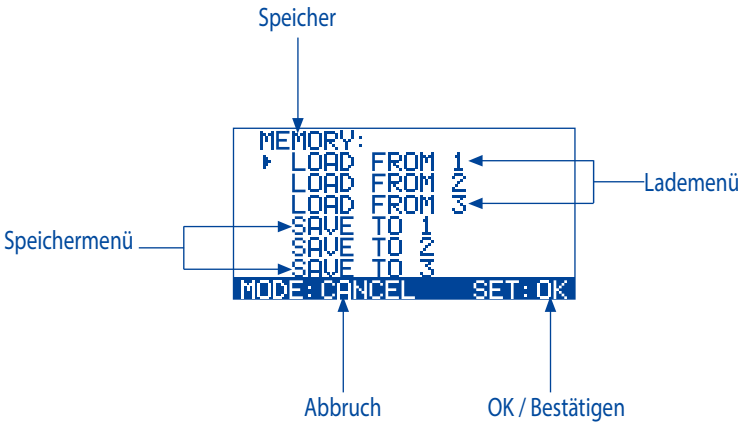

Radio-Signalübertragung: STRATO II RX Modus

Auto-Save Funktion

Der Phottix Mitros+ speichert die Blitzeinstellungen. Modus, Levels usw. werden gespeichert und sind nach dem erneuten Einschalten wieder verfügbar.

Blitz Zoom Einstellung

Der Phottix Mitros+ hat zwei Blitzkopf-Zoommodi – Auto (Azoom) und Manuell (Mzoom). Auto Zoom ändert sich dynamisch, wenn der Zoom am Kameraobjektiv verändert wird. Manuell Zoom erlaubt dem Benutzer die manuelle Einstellung des Zooms.

Einstellen:

1. Drücken Sie den ZOOM Button.
2. Der Zoom-Bereich wird im Display markiert und blinkt.
3. Drücken Sie den C.Fn oder M/S Button, um den Zoom auf Azoom oder Mzoom einzustellen.
4. Drücken Sie den SET Button, um die Einstellung zu speichern.

Bitte beachten:

1. Wenn im Azoom der Blitzkopf von der 0°-Position aus angehoben oder gedreht wird, wird sich der Blitz selbst auf 50mm einstellen, "--" wird im Display angezeigt. Der Zoom lässt sich nicht einstellen, wenn der Kopf unter -7° geneigt ist.
2. Azoom funktioniert NUR, wenn der Blitzkopf entweder auf 0° oder auf -7° eingestellt ist.
3. Wenn im Mzoom der Blitzkopf von der 0°-Position aus angehoben oder gedreht wird, wird sich die Zoomeinstellung nicht ändern.
4. Wenn der Kopf angehoben oder gedreht wird, kann der Zoom durch Wechseln in den Mzoom Modus eingestellt werden.

Einstellungen für High-Speed-Synchronisation oder Zweiten Verschlussvorhang

Der Phottix Mitros+ verfügt über High-Speed-Synchronisation oder Zweiten Verschlussvorhang. Siehe weiter Details unter High-Speed-Synchronisation oder Zweiten Verschlussvorhang weiter unten in diesem Handbuch.

Einstellen:

1. Drücken Sie den HSS/SCS Button.
2. Der HSS/SCS Button ermöglichst das wechseln zwischen HSS, SCS und HSS/SCS OFF.

Bitte beachten:

- HSS und SCS sind verfügbar im ETTL und Manuell-Modus, aber nicht im Multi-Modus.

Test-Button

Durch drücken des Test-Button wird der Blitz ausgelöst. Dies kann zum einstellen der Blitzleistung benutzt werden (nur im manuellen Modus). Im kabellosen Mastermodus werden beim Drücken des Test-Buttons alle Slave-Blitzgeräte ausgelöst, die sich im selben Kanal befinden wie der Master und von diesem gesteuert werden. Der Test-Button kann individuell konfiguriert werden (siehe C.Fn-07).

Auto-OFF und Ruhefunktion

Um Batterieenergie zu sparen, ist der Phottix Mitros+ mit einem Ruhe- und Auto-Off-Modus ausgestattet.

1. Im Slavemodus (nicht kabellos): Wenn 90s lang kein Button gedrückt oder der Blitz ausgelöst wird, geht der Blitz in die Ruhestellung. Das Display erlischt. Der Blitz wird durch Halbdrücken des Kameraauslösers oder des Test-Buttons aufgeweckt.

2. Im Slavemodus (kabellos): Wenn 60min lang kein Button gedrückt oder der Blitz ausgelöst wird, geht der Blitz in den Slave-Ruhemodus. Im Display erscheint "IDLE". Durch Volldrücken des Kameraauslösers oder des Test-Buttons am Masterblitzes werden Blitzgerät im Slave-Ruhemodus aufgeweckt. Der Slave-Ruhemodus Timer kann von 60-10min eingestellt werden (siehe C.Fn-10). Wenn 8h lang kein Button gedrückt oder der Blitz ausgelöst wird oder nachdem "IDLE" im Display stand, geht der Blitz in den Slave-Auto-OFF-Modus. Drücken Sie den TestButton, um den Blitz wieder aufzuwecken. Slave-Auto-OFF kann von 8-1h eingestellt werden (siehe C.Fn-11).

Einstellblitz

1. Drücken Sie die Abblendtaste (wenn verfügbar), dadurch wird 1s lang eine Reihe von Blitzen ausgelöst. Dieser Einstellblitz ist hilfreich, um die Lichtverhältnisse und Schatteneffekte im Motiv zu überprüfen.
2. Der Einstellblitz ist für jeden Modus verfügbar, ETTL, Multi und Manual.
3. Der Einstellblitz kann für normal und kabelloses Auslösen eingestellt werden (C.Fn-02).

Bitte beachten:

1. Überhitzungen und Beschädigung können durch exzessives Benutzen des Einstellblitzes vorkommen. Lösen Sie niemals mehr als 20x in Folge den Einstellblitz aus.
2. Wenn der Blitz überhitzt ist, wird automatisch die Ladezeit erhöht, bis die Temperatur wieder gesunken ist.

AF-Hilfslicht

1. Bei schwacher Licht-/Kontrast-Situation kann die Kamera unter Umständen nicht automatisch scharf stellen. Dafür verfügt der Phottix Mitros+ über ein AF-Hilfslicht an der Front des Blitzes. Das AF-Hilfslicht sendet ein Fokuslicht auf das Motiv, sodass die Kamera automatisch scharf stellen kann.
2. Die AF-Hilfslicht Funktion kann ein- oder ausgeschaltet werden (siehe C.Fn-08).

Anpassungen

Der Phottix Mitros+ arbeitet mit 1/3 Blendestufen. Einige Kameras sind umstellbar von 1/3 auf 1/2 Blendestufen für FEB und FEC. Wenn die Kamera auf 1/2 Blendenstufen eingestellt ist, übernimmt der Mitros+ dies automatisch.

Blitz Modus

Der Phottix Mitros+ hat drei Blitzmodi: ETTL, Manuel (M) und Multi (Stroboscop).

Modus wechseln:

1. Drücken Sie den ☼/MODE Button.
2. Der Blitzmodus ist nun wählbar, ETTL, Manual (M) und Multi Modus.
3. Der aktuelle Modus wird in der linken, oberen Ecke des Displays angezeigt.

ETTL Modus (nicht kabellos)

ETTL Modus beim Mitros+ (nicht kabellos) Bildschirm

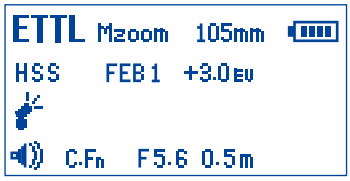

Im ETTL Modus arbeiten Kamera und Blitzgerät perfekt aufeinander abgestimmt. Beim Drücken des Kameraauslösers wird ein Vorblitz ausgelöst durch den die Kamera die korrekte Belichtung und Blitzleistung errechnet und an den Mitros+ sendet.

Blitzbelichtungskorrektur - FEC

Der Phottix Mitros+ ermöglicht die Blitzsbelichtungskorrektur (FEC) von -3 bis +3 in 1/3 Stufen. Dies ist nützlich, wenn die Feinabstimmung des TTL-Systems basierend auf die Umgebung eingestellt werden muss.

FEC einstellen:

1. Drücken Sie den SET Button, um den FEC Modus zu starten.
2. Drücken Sie den ZOOM oder HSS/SCS Button, um FEC einzustellen.
3. Drücken Sie den SET Button, um den FEC Modus zu beenden.

Bitte beachten:

- Der Phottix Mitros+ arbeitet mit 1/3 Blendestufen. Einige Kameras sind umstellbar von 1/3 auf 1/2 Blendestufen für FEB und FEC. Wenn die Kamera auf 1/2 Blendenstufen eingestellt ist, übernimmt der Mitros+ dies automatisch.

Belichtungsreihe - FEB

Belichtungsreihe (FEB) können benutzt werden, um automatisch 3 Fotos hintereinander mit unterschiedlicher Belichtung zu erstellen. Über- und Unterbelichtung kann vom Benutzer eingestellt werden. FEB ist besonders hilfreich, wenn Sie unterschiedliche Lichtverhältnisse im Motiv haben und für HDR-Aufnahmen.

Einige Kameras verfügen über Belichtungsspeicher. Schauen Sie dafür bitte im Handbuch Ihrer Kamera nach.

FEB einstellen:

1. Drücken Sie den SET Button.
2. Drücken Sie den C.Fn Button. "FEB 0" erscheint hervorgehoben im Display.
3. Drücken Sie den ZOOM und HSS/SCS Buttons, um die Belichtungsreihenmenge einzustellen.
4. Drücken Sie den SET Button, um die Einstellung zu übernehmen.

Bitte beachten:

- Standard: FEB wird nach 3 Aufnahmen abgebrochen. FEB kann eingestellt umgestellt (siehe C.Fn-03).
- FEB Aufnahmesequenz kann geändert werden (siehe C.Fn-04).
- FEB kann mit FEC und FEL benutzt werden (siehe weiter unten).
- Für bessere Ergebnisse stellen Sie die Kamera in den Singlemodus, um sicherzustellen, dass der Blitz für die weiteren Aufnahmen bereit ist.
- Einige Kameras sind umstellbar von 1/3 auf 1/2 Blendestufen für FEB und FEC. Wenn die Kamera auf 1/2 Blendenstufen eingestellt ist, übernimmt der Mitros+ dies automatisch.

Belichtungsspeicherung - FEL

Belichtungsspeicherung (FEL) kann zum sperren der Blitzbelichtung verwendet werden, bevor ein Foto aufgenommen wird. Dies ist hilfreich, wenn die manuelle Spotmessung bei unterschiedlichen Lichtverhältnissen benutzt wird.

Im ETTL Modus drücken Sie die FEL-Taste (die " ✳ " Taste) der Kamera, um dieses Funktion zu benutzen. Schauen Sie für mehr Informationen über FEL bitte im Handbuch der Kamera nach.

Beim Drücken des FEL-Button wird ein Vorblitz ausgelöst durch dem die Kamera die korrekte Belichtung und Blitzleistung errechnet und an den Mitros+ sendet. Diese Einstellung wird im Kameraspeicher gehalten. Das FEL-Symbol wird im Sucher der Kamera angezeigt.

Jedes Mal wenn Sie den FEL-Button drücken wird ein Vorblitz ausgelöst und eine es wird eine neue Belichtung berechnet. Wenn der Auslöser ganz durchgedrückt wird, wird der Blitz mit der gespeicherten Belichtung auslösen.

Bitte beachten:

- Wenn das Motiv zu weit entfernt ist, wird es zur Unterbelichtung kommen. Das FEL-Ikon wird für 0,5s im Sucher der Kamera blinken.
- Wenn das Motiv im Sucher zu klein ist, hat FEL keine Wirkung.

High-Speed-Synchronisation – HSS

Im HSS-Modus erreicht der Blitz die maximale Synchronzeit. Das ist hilfreich wenn Sie den Zeitautomatik-Modus nutzen oder, um das Umgebungslicht zu begrenzen. Schauen Sie für weitere Informationen im Handbuch Ihrer Kamera nach.

HSS Modus benutzen:

1. Drücken Sie den HSS/SCS Button.
2. Das HSS-Ikon erscheint im Display.
3. Stellen Sie die Verschlusszeit höher als die Blitzsynchronzeit ein und machen Sie ein Foto.

HSS Modus beenden:

1. Drücken Sie den HSS/SCS Button doppelt.
2. Sie wechseln nun von HSS zu SCS und zurück zum FCS-Modus.

Bitte beachten:

- Überprüfen Sie, dass das HSS-Symbol im Sucher angezeigt wird.

- Der HSS-Modus reduziert drastisch die Blitzleistung, Batteriekapazität und die Reichweite.

Zweiter Vorhang Synchronisation – SCS

Die Phottix Mitros+ Zweiter Vorhang bewirkt, dass der Blitz am Ende der Belichtung ausgelöst wird, nicht am Anfang. Dies ist hilfreich bei langen Verschlusszeiten.

Benutzung:

1. Drücken Sie den HSS/SCS Button doppelt. Sie wechseln nun von FCS zu HSS und dann zum SCS-Modus.

2. Beenden: Drücken Sie den HSS/SCS Button einmal. Dadurch gelangen Sie zum FCS-Modus.

Bitte beachten:

SCS funktioniert nicht im Drahtlosen- oder im Multi-Modus.

Manuell-Modus (M)

Im Manuell-Modus löst der Blitz mit der Leistung aus, die Sie einstellen. Der Phottix Mitros+ TTL Blitz kann von 1/1 (volle Leistung) bis 1/128 eingestellt werden, 8 Schritte in 1/3 Blendenstufen. Blende, Verschlusszeit und ISO müssen an der Kamera manuell eingestellt werden. Für beste Ergebnisse verwenden Sie den Manuellen-Modus der Kamera.

Benutzung:

1. Drücken Sie den MODE Button bis M im Display erscheint.

2. Drücken Sie den SET Button, um in das Leistungseinstellungsmenü zu gelangen. Die Leistungsstufen blinken und sind markiert.

3. Drücken Sie den ZOOM oder HSS/SCS Button, um zur Leistungsanpassung zu gelangen. Die Blitzleistung wird markiert und blinkt.

4. Drücken Sie den SET Button, um die Leistungsanpassung zu beenden.

5. Wenn die Blitzbereitschafts-LED rot leuchtet ist der Blitz voll geladen und auslöse bereit.

6. Drücken Sie den TEST Button, um den Blitz mit der von Ihnen eingestellten Leistung auszulösen.

Bitte beachten:

- Beim Halbdrücken des Auslösers wird die effektive manuelle Blitzleistung im Display angezeigt.

Multi: Stroboskop-Modus

Bei der Benutzung der Stroboskop Funktion, wird eine schnelle Folge von Blitzen ausgelöst. Die Anzahl, Frequenz und Leistung kann im Phottix Mitros+ programmiert werden. Multi-Modus ist hilfreich für die Aufnahme eines sich bewegenden Objektes und andere Spezialeffekte.

Die Frequenz des Effektes (Hz - Blitze/s), die Gesamtzahl der Blitze und die Ausgangsleistung kann eingestellt werden.

Benutzung:

1. Drücken Sie den MODE Button bis Multi im Display erscheint.

2. Drücken Sie den SET Button, um Einstellungen vorzunehmen. Anzeige von links nach rechts: Leistung, Frequenz (Hz) und Blitzanzahl. Die Leistungsanzeige ist markiert und blinkt beim Eintritt in das Einstellungsmenü.

3. Drücken Sie die C.Fn und M/S Button, um zwischen Leistung, Frequenz (Hz) und Blitzanzahl zu wechseln.

4. Drücken Sie die ZOOM und HSS/SCS während die Einstellung markiert ist, um Power, Frequenz (Hz) und Blitzanzahl einzustellen.

5. Drücken Sie den SET Button, um das Einstellungsmenü zu verlassen.

Bitte beachten:

1. Überhitzungen und Beschädigung können durch exzessives Benutzen der Stroboskop-Funktion vorkommen. Lösen Sie niemals mehr als 20x in Folge die Stroboskop-Funktion aus.

2. Wenn der Blitz überhitzt ist, wird automatisch die Ladezeit erhöht, bis die Temperatur wieder gesunken ist.

Stroboskop-Modus und Verschlusszeit

Um die richtige Kamera Verschlusszeit mit verschiedenen Stroboskop-Modi zu ermitteln, benutzen Sie die folgende Formel:

Blitzanzahl / Frequenz = Verschlusszeit

Beispiel: 5x (Blitzanzahl) / 10 Hz (Frequenz) = 0,5s Verschlusszeit

Dies ist nur eine grobe Richtlinie: Sie müssen die Verschlusszeit erhöhen oder verringern, um das gewünschte Ergebnis zu erhalten.

Multi Stroboskop-Modus Ausgabe-Diagramm

Hz / Blitzausgabe	1	2	3	4	5	6-7	8-9	10	11	12-14	15-19	20-50	60-199
1/4	7	6	5	4	4	3	3	2	2	2	2	2	2
1/8	14	14	12	10	8	6	5	4	4	4	4	4	4
1/16	30	30	30	20	20	20	10	8	8	8	8	8	8
1/32	60	60	60	50	50	40	30	20	20	20	18	16	12
1/64	90	90	90	80	80	70	60	50	40	40	35	30	20
1/128	100	100	100	100	100	90	80	70	70	60	50	40	40

Wenn die Blitzanzahl als "N ---" dargestellt wird, wird die max. Blitzanzahl wie in der Tabelle unabhängig von der Frequenz angezeigt.

Blitz-Ausgabe	1/4	1/8	1/16	1/32	1/64	1/128
Blitzanzahl	2	4	8	12	20	40

Drahtlose Auslösung

Der Phottix Mitros+ verfügt über mehrere kabellose Auslösemöglichkeiten. Der Mitros+ ist mit dem Phottix Odin TTL System für Canon und dem Phottix Strato II Multi für Canon kompatibel. Nähere Einzelheiten entnehmen Sie bitte den jeweiligen Bedienungsanleitungen.

Der Mitros+ funktionen wie folgt:

Phottix Odin Tx (Sender)

Volle Anpassung an lokalen und drahtlosen TTL Betrieb, manueller Blitzleistung und Zoom-Stellung auf anderen Mitros+ Blitzgeräten (im Odin Rx-Modus) oder kompatiblen Blitzgeräten die mit Phottix Odin Empfängern ausgestattet sind. Blitzgeräte oder Studioblitze, ausgestattet mit Strato, Strato II oder Atlas II-Empfänger können im manuellen Modus durch den Mitros+ im Odin Tx -Modus ausgelöst werden.

Phottix Odin Rx (Empfänger)

Der Mitros+ im Odin Rx Wireless-Modus kann durch einen anderen Mitros+ im Odin Tx -Modus oder durch die Phottix Odin Sendereinheit ausgelöst werden.

Phottix Strato II Rx (Empfänger)

Der Mitros+ im Strato Rx Wireless-Modus kann durch einen Phottix Strato II Sender, eine Phottix Odin Sendereinheit und einen Phottix Mitros+ Blitz im Odin Tx-Modus ausgelöst werden.

OP Tx (Master) – Benutzung des Canon IR Auslösesystems

Ein Blitz auf der Kamera feuert Lichtimpulse ab und justiert kabellos die Blitzgeräte.

OP Rx (Slave) - Mit dem Canon IR Auslösesystem

Remote-Blitze im OP Rx-Modus werden gesteuert und ausgelöst von einem auf der Kamera montierten Master Blitz im OP Tx Master-Modus. Ein Blitz auf der Kamera feuert Lichtimpulse ab und justiert kabellos die Blitzgeräte.

OP Slave - optischer Slave-Modus

Im OP-Slave-Modus werden andere, nahe gelegene Blitzgeräte nur im Manuel-Modus ausgelöst.

Hinweis:

Der Mitros+ kann nicht von Phottix Strato, Strato II und Ares Sendern oder Atlas II -Transceivern im Tx-Modus ausgelöst werden.

Auswahl des drahtlosen Auslösemodus

Für den Zugriff und das Verstellen des drahtlosen Auslösemodus des Mitros+:

1. Drücken und halten Sie die E M/S Taste gedrückt, bis das Menü erscheint.

2. Verwenden Sie die ZOOM oder HSS/SCS Pfeiltasten, um den Wireless-Modus auszuwählen.

3. Drücken Sie die SET Taste, um den Wireless-Modus zu wählen.

4. Verstellen Sie die Wireless-Modus Parameter (Gruppen-, Kanäle) je nach Bedarf.

Bitte beachten Sie:

Wenn die SET Taste nicht gedrückt wird, wird der Mitros+ die markierte Auswahl verwenden, wenn keine weitere Taste für ca. 16 Sekunden gedrückt wird.

Odin Tx (Transmitter-Modus)

Benutzung des Mitros+ im Odin Tx-Modus ermöglicht es einen Blitz auf der Kamera im TTL oder manuellen Modus zu benutzen, sowie die Kontrolle der drei Gruppen (A, B, C) und Anpassung von TTL und manuellen Leistungsstufen, sowie Anpassung der Zoom-Blitzkopfposition des Mitros+ Blitzgerätes, wenn sich dieses im Odin Rx-Modus befindet oder mit anderen, kompatiblen Blitzgeräten die mit Phottix Odin Empfängern ausgestattet sind.

Benutzung des Odin Tx-Modus

Odin Tx-Bildschirm

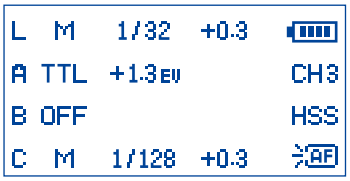

Nach Auswahl des Odin Tx-Modus (siehe oben)

1. Drücken Sie die SET Taste um die Gruppen zu bearbeiten.

2. Die ZOOM oder HSS/SCS Pfeiltaste wechselt durch die Gruppen L , A, B , C.

3. Durch Drücken der ☼/MODE Taste, während eine Gruppe gewählt ist, wird der Modus von TTL, M (manuell) und Off verändert.

4. Wenn eine Gruppe gewählt ist, wird durch Drücken der C.Fn oder E M/S Pfeil-Tasten eine Anpassung des EV Niveaus von ± 3 EV in 1/3 Blendenstufen im TTL-Modus oder Einstellungen der Leistung (1/128 bis 1/1 in 1/3 Stufen) im manuellen Modus gewährleistet.

5. Drücken Sie die SET Taste, um das Odin Tx-Modus Menü zu verlassen.

Verhältnismodus

Odin Tx Verhältnis-Bildschirm

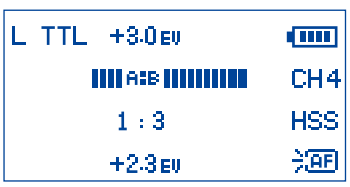

Der Verhältnismodus ist ähnlich aufgebaut wie der des Canon TTL Systems. Das Verhältnis der Gruppen A und B kann von 8:1 bis 1:8 eingestellt werden. EV-Werte können ebenfalls eingestellt werden, sowie Anpassungen des lokalen Blitzgerätemodus (L) und dessen Leistung.

Um auf den Verhältnis Modus zuzugreifen:

1. Drücken und halten Sie die ☼/MODE Taste während Sie sich im Odin Tx Menü befinden. Das Verhältnismodus-Menü erscheint.

2. Drücken Sie die SET Taste , um dessen Bearbeitung zu öffnen.

3. Drücken Sie die ZOOM oder HSS/SCS Pfeiltasten um zwischen Verhältniswerten und EV-Werten des lokalen Blitzgerätes (L) zu wechseln.

4. Drücken Sie die C.Fn oder M|S Pfeiltasten des lokalen Blitzgerätes um EV-, Verhältnis- und Verhältnis-EV Werte einzustellen.

5. Die ☼/MODE Taste ändert den Modus des lokalen Blitzgerätes von TTL, Manuell und Off.

6. Drücken Sie die SET Taste, um den Verhältnismodus-Bearbeitung zu beenden.

7. Drücken und halten Sie die ☼/MODE Taste, um den Odin Tx-Verhältnismodus zu verlassen und zum Odin Tx-Modus zurückzukehren.

Bitte beachten Sie:

Der Blitz auf der Kamera (L) ist nicht Teil der Verhältnis-Berechnung. Die Leistung des lokalen Blitzgerätes wird unabhängig gesteuert.

Einstellen der Blitzkopf Zoomposition im Odin Tx-Modus

1. Durch drücken der ZOOM Taste öffnet sich das Blitzkopfzoom-Menü.
2. Die ZOOM und HSS/SCS Pfeiltaste wechselt durch die Gruppen L, A, B, C.
3. Durch drücken der C.Fn und M|S Pfeiltaste wird zwischen AZoom (automatische Zoomposition, die dynamisch verändert wird, wenn ein Zoom-Objektiv verstellt wird) und MZoom Positionen (24, 28, 35, 50, 70, 80 und 105mm) gewechselt.

4. Durch Drücken der SET Taste beendet die Zoom-Einstellung Modus.

Einstellen der Übertragungskanäle

1. Vom Odin Tx- oder Verhältnis-Menü, drücken Sie die M|S Pfeiltaste, um auf die Auswahl der Übertragungskanäle zuzugreifen.
2. Drücken Sie die ZOOM und HSS/SCS Pfeiltasten um durch die Kanäle 1-4 zu wechseln.

3. Drücken Sie die SET Taste um den gewählten Kanal zu sichern.

Benutzung der High-Speed-Synchronisation (HSS) und Zweiter Verschlussvorhang Syncronisation (SCS) im Odin Tx-Modus

Durch Drücken der HSS/SCS Taste wechseln Sie zwischen HSS, SCS und Standardsynchronisation.

1. HSS erlaubt es schnellere Verschlusszeiten zu verwenden. Verschlusszeiten bis zu 1/8000 sek. können mit kompatiblen Kameras erreicht werden.

2. Hinweis: Bei High-Speed Verschlusszeiten wird die Leistung der Blitzgeräte stark reduziert.

3. SCS wird den Blitz am Ende der Belichtung auslösen, nicht am Anfang. Dies kann kombiniert mit längeren Verschlusszeiten für kreative Effekte genutzt werden.

Odin Rx (Empfänger) Modus

Odin Rx-Modus-Bildschirm

Wenn der Odin Rx Wireless-Modus ausgewählt wird der Phottix Mitros+ Blitz ausgelöst, wenn dieser mit einem Odin-kompatiblen Empfänger ausgerüstet ist. Im Odin Rx-Modus kann der Mitros+ von einem anderen Mitros+ Blitzgerät ausgelöst und kontrolliert werden, welches sich im Odin Tx-Modus befindet, oder einer Odin Sender TCU.

Wechseln der Kanäle und Gruppen

1. Drücken Sie die Pfeiltaste nach M|S um auf die Kanal- und Gruppenauswahl zuzugreifen.

2. Mit der C.Fn und M|S Pfeiltaste werden Kanäle oder Gruppen angewählt.
3. Verwenden Sie die ZOOM und HSS/SCS Pfeiltasten um die Empfangskanäle (1-4) oder Gruppen anzupassen (A-C).

4. Drücken Sie die SET Taste, um den Kanal- und Gruppen-Modus zu verlassen.

5. Drücken der SET Taste ermöglicht es, eine EV-Anpassung für den ausgewählten Blitz durchzuführen, mit Hilfe der ZOOM und HSS/SCS Pfeiltasten. Drücken Sie die SET Taste erneut, um den Anpassung der EV-Werte Modus zu verlassen.

Bitte beachten Sie:

Die Wirkung von EV Einstellungen ist kumulativ. Wenn die EV-Einstellung auf dem Odin Rx Bildschirm und auf einem Odin TCU oder Mitros+ im Odin Tx-Modus, und/oder in den Individualfunktionen-Menü der Kamera eingestellt ist, werden all diese Einstellungen verwendet werden, um den endgültigen EV zu berechnen.

Strato II Rx-Modus

Strato II Rx-Modus-Bildschirm

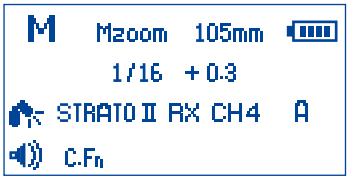

Wenn der Strato II Rx-Modus ausgewählt ist, wird der Mitros+ von Phottix Strato II Multi-Sendern, Phottix Odin TCUs oder Phottix Mitros+ im Odin Tx-Modus ausgelöst werden.

1. Drücken Sie die Pfeiltaste nach M|S um auf die Kanal- und Gruppenauswahl zuzugreifen.

2. Mit der C.Fn und M|S Pfeiltaste werden Kanäle oder Gruppen angewählt.

3. Verwenden Sie die ZOOM und HSS/SCS Pfeiltasten um die Empfangskanäle (1-4) oder Gruppen anzupassen (A-C).

4. Drücken Sie die SET Taste, um die manuellen Leistungsstufen des Mitros+ (von 1/1 bis 1/128 in 1/ 3 Stufen) anzupassen. Drücken Sie die SET Taste erneut, um die manuelle Blitzleistungseinstellung zu verlassen.

5. Drücken Sie die ZOOM Taste , um die Blitzkopf-Zoomposition zu verändern. Drücken Sie die C.Fn oder M/$ Pfeiltasten um zwischen AZoom und MZoom Einstellungen hin und her zu wechseln. Drücken Sie die SET Taste um zum Hauptmenü zurückzukehren.

Bitte beachten Sie:

Im Strato II Rx (Empfänger) Modus gibt es keine drahtlosen TTL Funktionen wie HSS, SCS oder drahtlose Leistungs-/Zoomsteuerung. Leisung und Zoomstufen müssen im Strato II Rx -Modus manuell auf dem Mitros+ Blitzgerät eingestellt werden.

OP Tx (Master) und OP Rx (Slave) drahtlos Modi

OP Tx (Master) und OP Rx (Slave) Modi verwenden Canons wireless control und Auslöse System. Ein Mitros+ Blitzgerät in OP Tx (Master) Stellung wird an der Kamera benötigt um drahtlose (Slave) Blitzgeräte in OP Rx (Slave) Stellung zu kontrollieren. Der gleiche Übertragungskanal muss auf dem Master- und Slave-Blitzgeräten eingestellt sein. Gruppen müssen für die Slave-Blitzgeräte, Gruppen Verhältnisse müssen für die Master-Blitzgeräte eingestellt werden. Ein Mitros+, eingestellt auf OP Tx (Master) oder andere kompatible Blitzgeräte im Master-Modus, können auf der Kamera benutzt werden um Mitros+ Blitzgeräte im OP Rx (Slave) Modus oder andere kompatible Blitze in Slave-Modus zu kontrollieren und auszulösen.

OP Tx(Master)-Modus:

1. Durch Drücken der M/$ Taste können Veränderungen in der Blitzzündung, Übertragungskanälen und des Verhältnis-Modus vorgenommen werden.

2. Mit dem gekennzeichneten und blinkenden Blitzsymbol, benutzen Sie die ZOOM oder HSS/SCS Pfeiltasten um die Blitzauslösung ein oder auszuschalten (siehe unten).

3. Hervorgehobene Übertragungskanäle lassen sich zwischen Kanal 1-4 mit dem ZOOM oder HSS/SCS Pfeiltasten verändern.

4. Mit dem Verhältnis-Modus markiertem Symbol lassen sich mittels der ZOOM oder HSS/SCS Pfeiltasten der drahtlose Verhältnis-Modus verändern (siehe unten).

5. Mit dem hervorgehobenen Verhältnis-Modus Symbol, drücken Sie ZOOM oder HSS/SCS Pfeiltasten um den drahtlosen Verhältnis-Modus verändern. Wenn Sie sich im M oder Multi-Modus befinden können die Blitzeinstellungen der Slave-Blitzgeräte individuell am OP Tx (Master) Blitzgerät eingestellt werden (siehe unten).

6. Drücken Sie die SET Taste , um zu die Einstellungen zu bestätigen und den Bildschirm zu verlassen.

Master mit Blitz-Modus : Das Master-Blitzgerät auf der Kamera wird ausgelöst wenn ein Foto gemacht wird.

Master ohne Blitz- Modus : Das Master-Blitzgerät auf der Kamera wird nicht ausgelöst wenn ein Foto gemacht wird. Der Blitz emittiert ein kleine Menge von Licht um mit den Slave- Blitzen zu kommunizieren, aber dieses Licht ist nicht Bestandteil der Belichtung.

Um den OP Rx (Slave) Modus einzustellen:

1. Drücken der M/$ Taste erlaubt es Änderungen an den Blitz-Kanälen und Gruppen vorzunehmen.

2. Hervorgehobene Übertragungskanäle lassen sich zwischen Kanal 1-4 mit dem ZOOM oder HSS/SCS Pfeiltasten verändern.

3. Hervorgehobene Gruppen lassen sich zwischen A,B,C mit dem ZOOM oder HSS/SCS Pfeiltasten verändern.

4. Drücken Sie die SET Taste, um zu die Einstellungen zu bestätigen und den Bildschirm zu verlassen.

5. Wenn OP Rx (Slave) Blitzgeräte bereit sind zum auslösen, blinkt das AF-Hilfslicht an der Vorderseite des Blitzgerätes einmal jede Sekunde.

6. Um Multi oder M Modi für die Slave-Blitzgeräte einzustellen - drücken und halten Sie die MODE Taste für ca. 2 Sekunden.

7. Um Leistungsstufen oder Multi Blitz-Frequenzen/Blitzanzahl zu ändern nutzen Sie die Pfeiltasten.

Bitte beachten Sie:

- Stellen Sie sicher das die OP Tx (Master) und OP Rx (Slave) Blitzgeräte auf den gleichen Übertragungskanal (1-4) eingestellt sind.

- Stellen Sie keine Hindernisse zwischen die Master- und Slave-Blitzgerät Einheit(en). Hindernisse können dieSignalübertragung blockieren.

- Bei der Anwendung von drahtlosen, indirekten Blitzen, stellen Sie bitte sicher das der Slave-Blitzgerät Empfänger dem Master-Blitzgerät zugewandt ist.

- Wenn Sie nur ein Blitzgerät benutzen, stellen Sie den Wireless-Modus auf "Off".

Übertragungskanäle

Das Phottix Mitros+ OP Tx/Rx Wireless System hat 4 Übertragungskanäle: 1, 2, 3 and 4. Signale vom OP Tx (Master) Blitzgerät werden an die OP Rx (Slave) Blitzgeräte auf diesen Kanälen gesendet. Wenn die Master- und Slaveblitzgeräte auf verschiedene Kanäle eingestellt sind werden die Slaveblitzgeräte nicht auslösen.

Benutzen der drahtlosen OP Tx/Rx Auslösung

Mit einem Blitzgerät im OP Tx (Master) Modus auf der Kamera und drahtlosen Blitzgeräten im OP Rx Slave Modus, drücken des Auslösers wird den OP Tx (Master) Blitz auslösen (wenn dieser dafür eingestellt ist) und Blitzgeräte, eingestellt auf OP Rx (Slave) Modus, innerhalb der Reichweite des OP Tx (Master) Blitzgerätes. Die Kamera und Blitzgeräte werden die Belichtung bestimmen und Blitze im TTL-Modus senden um die Aufnahme korrekt zu belichten.

Verhältnis Modi

Slave-Blitzgeräte können vom Master-Blitzgerät in verschiedenen Verhältnis Modi kontrolliert werden. Verfügbare Verhältnis Modi sind:

ETTL Modus

A+B+C Alle drei Gruppen blitzen im gleichen Verhältnis zur kalkulierten Blitzleistung.

A:BC Gruppe A und B können über den Blitz-Verhältnis Modus verstellt

werden (siehe unten). Gruppe C ist unabhängig mit seiner Blitzleistung, vorgegeben von der Kamera.

Die EV-Korrektur der Gruppen A und B können verändert werden.

1. Drücken Sie die SET Taste nachdem Sie den Blitz-Verhältnis-Modus verlassen haben.

2. Drücken Sie die ZOOM oder HSS/SCS Taste um + oder – EV-Korrekturen für die Gruppe A und B zu vollziehen.

3. Die EV-Kompensation für Gruppe C kann auch verändert werden.

4. Drücken der M/S Taste, nachdem Sie die Blitz-Verhältnis Leistung bestimmt haben, stellt den hervorgehobenen Bereich auf die EV-Korrektur der Gruppe C ein.

5. Drücken Sie die ZOOM oder HSS/SCS Taste um die EV-Korrektur der Gruppe C zu verändern.

A:B Nur Gruppe A und B können über den Verhältnis-Modus verändert werden (siehe unten). Gruppe C ist nicht regelbar und löst nicht aus.

Die EV-Korrektur von Gruppe A und B kann verändert werden.

1. Drücken Sie die SET Taste nachdem Sie den Blitz-Verhältnis-Modus verlassen haben.

2. Drücken Sie die ZOOM oder HSS/SCS Taste um + oder – EV-Korrekturen für die Gruppe A und B zu vollziehen.

Einstellen und verändern der Verhältnis-Modi

ETTL Modi

1. Nach Aktivierung des OP Tx (Master) Modus (siehe oben) drücken Sie die M/S Pfeiltaste um die OP Tx (Master) Parameter zu verändern.

2. Drücken Sie die M/S Pfeiltaste dreimal um den Verhältnis-Bereich hervorzuheben.

3. Auswahl des Verhältnis-Modus. Durch drücken der ZOOM und HSS/SCS Taste wechseln Sie zwischen den A+B+C, A:B und A:BC Modus.

4. Wenn A:B oder A:BC hervorgehoben sind, drücken der M/S Taste hebt die Verhältnis-Modus Auswahl hervor.

5. Drücken der ZOOM Taste verändert das Verhältnis von 1:1 bis 1:8 in Schritten von 1:1.5, 1:2, 1:3, 1:4, 1:6, 1:8.

6. Drücken der HSS/SCS Taste verändert das Verhältnis von 1:1 nach 1.5:1, 2:1, 3:1, 4:1, 6:1, 8:1.

7. Drücken Sie die SET Taste um die Einstellungen zu bestätigen und das Menü zu verlassen.

Manuelle Modi

A+B+C Im manuell Modus blitzen alle Gruppen mit demselben Leistungslevel. Die Gesamtleistung kann geregelt werden.

A:B:C Die Leistung jeder Gruppe wird individuell vom Benutzer festgelegt (siehe unten). Jede Gruppe ist unabhängig und beeinflusst die anderen nicht.

A:B Die Leistung der Gruppe A und B wird individuell vom Benutzer festgelegt (siehe unten). Gruppe C ist nicht regelbar und löst nicht aus.

Einstellen und regulieren der Manuell Modi

1. Nach betreten des OP Tx (Master) Modus (siehe oben) drücken Sie die ☼/MODE Taste um den Blitz in den Manuell-Modus (M) zu versetzen.

2. Drücken Sie die M/S Pfeiltaste um OP Tx (Master) Parameter zu verändern.

3. Drücken Sie die M/S Pfeiltaste dreimal um den Verhältnis-Bereich hervorzuheben.

4. Durch drücken der ZOOM und HSS/SCS Taste wechseln Sie zwischen den A+B+C, A:B und A:BC Modus.

5. Drücken Sie die SET Taste um die Einstellungen zu bestätigen und das Menü zu verlassen.

6. Drücken Sie die SET Taste um die Leistungslevel zu verändern.

7. Drücken der ZOOM oder HSS/SCS Taste verändert das Blitzleistungslevel (1/1 bis 1/128 in 1/3 Schritten).

8. Drücken der M/S Taste verändert die Kanäle von A nach B nach C, drücken der C.Fn Taste von C nach B nach A (wenn verfügbar).

9. Drücken Sie die SET Taste um den Leistungslevelkorrektur-Modus zu verlassen.

Multi Modus

A+B+C Alle drei Gruppen blitzen im Multi Modus mit demselben Leistungslevel, Frequenz und Blitzanzahl.

A:B:C Die Leistung jeder Gruppe wird individuell vom Benutzer festgelegt (siehe unten). Die Frequenz und Blitzanzahl des Stroboskopblitzes jeder Gruppe sind gleich und können nur in Gruppe A verändert werden.

A:B Die Leistung der Gruppe A und B wird individuell vom Benutzer festgelegt (siehe unten). Gruppe C ist nicht regelbar und löst nicht aus. Die Frequenz und Blitzanzahl des Stroboskopblitzes jeder Gruppe sind gleich und können nur in Gruppe A verändert werden. Gruppe C ist nicht regelbar und löst nicht aus.

Einstellen und regulieren der Multi Modi

1. Nach betreten des OP Tx (Master) Modus (siehe oben) drücken Sie die ☼/MODE Taste um den Blitz in den Manuell-Modus (M) zu versetzen.

2. Drücken Sie die M/S Pfeiltaste um OP Tx (Master) Parameter zu verändern.

3. Drücken Sie die M/S Pfeiltaste dreimal um den Verhältnis-Bereich hervorzuheben.

4. Durch drücken der ZOOM und HSS/SCS Taste wechseln Sie zwischen den A+B+C, A:B und A:BC Modus.

5. Drücken Sie die SET Taste um die Einstellungen zu bestätigen und das Menü zu verlassen.

6. Drücken Sie die SET Taste um die Leistungslevel zu verändern.

7. Drücken der ZOOM oder HSS/SCS Taste verändert das Blitzleistungslevel (1/1 bis 1/128 in 1/3 Schritten).

8. Drücken der M/S Taste verändert die Kanäle von A nach B nach C, drücken der C.Fn Taste von C nach B nach A (wenn verfügbar).

9. Durch drücken der M/S Taste, nachdem man die Gruppen gewählt hat, lässt sich die Blitzfrequenz und Blitzanzahl verändern.

10. Drücken der ZOOM oder HSS/SCS Taste erlaubt Veränderungen der Frequenz und Blitzanzahl. Diese Veränderungen können nur in Gruppe A verändert werden und werden auch auf Gruppe B und C angewandt (wenn verfügbar).

11. Drücken Sie die SET Taste um den Leistungslevelkorrektur-Modus zu verlassen.

Individualfunktionen (CF)

Der Phottix Mitros+ TTL Blitz verfügt über eine Vielzahl an einstellbaren Individualfunktionen. Diese Funktionen werden wie folgt eingestellt:

1. Drücken Sie die C.Fn Taste für 2s, um das C.Fn Menü aufzurufen.
2. Drücken Sie die C.Fn oder M/S Taste, um zwischen den Menüpunkten zu wählen – C.Fn 0 bis 15.
3. Drücken Sie den ZOOM oder HSS/SCS Taste, um die Einstellung/Funktion vorzunehmen.
4. Drücken Sie die SET Taste, um das C.Fn Menü zu beenden.

Individualfunktion Tabelle

Individual-funktions Nummer	Funktion	Nummer für Einstellung	Einstellung und Beschreibung
C.Fn 00	Abstandseinheit	0-Meter(m)	Meter(m)
		1-Fuß(Ft)	Fuß(Ft)
C.Fn 01	Auto Abschaltung	0-Einschalten	Einschalten
		1-Aus	Ausschalten
C.Fn 02	Einstellblitze	0-Abblendbutton	Einschalten (Abblendbutton)
		1-Testblitzbutton	Einschalten (Testblitzbutton)
		2-Beide	Einschalten (Abblendbutton und Testblitzbutton)
		3-Ausschalten	Ausschalten
C.Fn 03	FEB auto Unterbrechung	0-Einschalten	Einschalten
		1-Aus	Ausschalten
C.Fn 04	FEB sequence	0-0 → - → +	0 → - → +
		1-- → 0 → +	- → 0 → +
C.Fn 05	Odin Tx Modus	0: verbessert	Für eine verbesserte Kompatibilität mit Canon 1DX und anderen Canon-Kameras. Die SCS-Funktion wird in diesem Modus nicht unterstützt. Eine Liste der vorgeschlagenen Kameras die in diesem Modus arbeiten ist auf Phottix.com bereitgestellt
		1: Standard	Standart Einstellung: Für die Benutzung mit den meisten Canon Kameras. SCS Funktion arbeitet zuverlässig
C.Fn 06	Schnellblitz —	0-Ausschalten	Ausschalten
		1-Einschalten	Einschalten
C.Fn 07	Testblitz	0-1/32	Mit 1/32 Leistung
		1-Volle Leistung	Mit voller Leistung
C.Fn 08	AF-Hilfslicht	0-Einschalten	Einschalten
		1-Ausschalten	Ausschalten
C.Fn 09	Auto zoom	0-für Sensorgröße	Für Sensorgröße
		1-ausgeschaltet	ausgeschaltet
C.Fn 10	Auto Abschaltung Slave	0-60min	60 Minuten
		1-10min	10 Minuten
C.Fn 11	Auto OFF Slave	0-nach 8h	Nach acht Stunden
		1-nach einer h	Nach einer Stunde
C.Fn 12	Recycle Power	0- Int. und Ext. Quelle	Interne und externe Stromquelle
		1- externe Quelle	Nur externe Stromquelle
C.Fn 13	Bestätigungston	0- Einschalten	Einschalten
		1-Ausschalten	Ausschalten
C.Fn 14	Auto Hintergrundlicht	0-Einschalten	Einschalten
		1-Ausschalten	Ausschalten
C.Fn 15	TTL Pref	+EV	EV hinzufügen
		-EV	EV reduzieren

Schnellblitz Funktion

Die Schnellblitz-Funktion ermöglicht es den Blitz bei 1/6 bis 1/2 der vollen Leistung auszulösen. Die Ladezeiten im Schnellblitz-Modus sind schneller. Besonders hilfreich für die Snap-Shot-Fotografie naher Motiv.

Die Schnellblitz-Funktion kann dauerhaft ein- oder ausgeschaltet werden. (siehe C.Fn-06).

Bitte beachten:

Wenn Schnellblitz eingeschaltet ist, kann es zu Unterbelichtungen bei zu weit entfernten Motiven kommen.

Automatische Hintergrundbeleuchtung

Wenn die automatische Hintergrundbeleuchtung eingeschaltet ist, wird durch Drücken einer beliebigen Taste das Licht eingeschaltet. Die Hintergrundbeleuchtung leuchtet 8s lang und geht dann automatisch aus, wenn keine Tasten gedrückt werden.

TTL Pref

TTL kann bei Verwendung verschiedener Kameras leicht variieren. "TTL Pref" Funktion (C.Fn 15) ermöglicht es deshalb Benutzern den EV des TTL von +3 bis -3 in 1/3 Stufen anzupassen, um so diese geringen Schwankungen zu kompensieren. Diese Einstellung ist eine persönliche Präferenz basierend auf der Basis des Standard-Kamera TTL und wird im Speicher aufgezeichnet. Diese Einstellung wird zum Ausgleich genommen für alle Bilder die im TTL-Modus aufgenommen werden. Diese EV-Kompensation wird nicht auf dem LCD während der normalen Anwendung angezeigt werden.

Memory Funktion

Das Phottix Mitros+ Blitzgerät ist ausgestattet mit einer Memory Funktion. Nutzung der Memory Funktion erlaubt es Blitzgerät-Parameter, Daten und Nutzerfunktionen zu sichern und schnell abzurufen für künftigen Gebrauch. Blitz Modi, wireless settings, Blitzleistung – alle aktuellen Programmierungen werden für späteren Gebrauch gespeichert.

Memory Modus Bildschirm

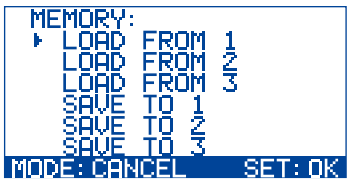

Menü:

Drei Speicherplätze und drei Ladeplätze stehen im Memory Modus zur Verfügung:

SAVE TO 1

SAVE TO 2

SAVE TO 3

LOAD FROM 1

LOAD FROM 2

LOAD FROM 3

Einschalten des Memory Modus

Drücken und halten Sie die ZOOM Taste um den Memory Modus abzurufen.

Um Daten zu speichern:

1. Nachdem sie die Blitzfunktionen wie gewünscht eingestellt haben, drücken Sie die ZOOM Taste und halten sie gedrückt um den Memory Modus abzurufen.

2. Drücken Sie die ZOOM und HSS/SCS Tasten um einen Speicherorz zu wählen: SAVE TO 1, SAVE TO 2 and SAVE TO 3.

3. Drücken Sie die SET Taste um den Speicherort zu bestätigen und dessen gespeicherten Daten.

4. Das LCD Display wird den Memory Modus ausblenden und zum zuvor benutzten Menü zurückkehren.

5. Um die Sicherung der Daten abzubrechen, drücken Sie MODE Taste. Drücken Sie die MODE Taste um den Memory Modus zu beenden und zum zuletzt verwendeten Menü zurückzukehren.

Daten abrufen:

1. Nachdem Sie den Memory Modus aufgerufen haben (siehe oben) drücken Sie die ZOOM und HSS/SCS Taste um die einzelnen Speicherplätze LOAD FROM 1, LOAD FROM 2. LOAD FROM 3 anzuwählen.

2. Drücken der SET Taste wird die gespeicherten Daten abrufen.

Bitte beachten:

Nachdem Sie die gespeicherten Daten abgerufen haben und den Memory Modus verlasen haben, werden diese auf dem Display angezeigt. Zuvor benutzte Blitzeinstellungen gehen verloren. Um Datenverluste zu vermeiden speichern Sie aktuelle Einstellungen bevor Sie gespeicherte Daten abrufen.

Auf Werkseinstellung zurücksetzen

Der Phottix Mitros+ kann auf die Werkseinstellungen zurückgesetzt werden.

Zurücksetzen des Blitzes:

1. Drücken und halten Sie den MODE und SET Button für 3s.

2. Der Blitz wird auf die Werkseinstellungen zurückgesetzt.

3. Alle Individualfunktionen werden auf die Werkseinstellungen zurückgesetzt.

Informations-Menü

Zur technischen Unterstützung oder zum Firmware-Upgrade können im Informations-Menü folgende Angaben ausgelesen werden: Hardware, Software, Symbol-Bibliothek und Seriennummer:

1. Drücken Sie den HSS/SCS Button beim Einschalten des Blitzgerätes.

2. Drücken Sie eine beliebige Taste, um die Anzeige zu löschen und das Menü zu verlassen.

Veränderungen am Blitzkondensator:

Wenn der Blitz längere Zeit nicht benutzt wurde, kann es zu Veränderungen am Blitz-Kondensator kommen. Benutzen Sie den Blitz alle drei Monate für mindestens 10 Minuten, damit es keine Veränderungen gibt.

Technische Daten

Modus: E-TTL und E-TTL II, Manuell und Multi Stroboskop

Leitzahl: 58/190 (bei 105mm Brennweite, ISO 100 in Meter/Fuß)

Leuchtwinkel: 24-105mm (14mm Weitwinkelscheibe)

Autozoom (Zoom passt sich automatisch der Brennweite an)

Manuellzoom (Zoom wird manuell an der Kamera oder am Blitz eingestellt)

Rotation: 360°, hoch/runter: -7° bis 90°

FEC (Blitzbelichtungskorrektur): Manuell

FEB (Flash exposure bracketing): ±3 Blenden in 1/3 Schritten (Manuelle Blitzbelichtung Kompensation und FEB können kombiniert werden)

Synchronisations-Modi: Erster Vorhang, Zweiter Vorhang und High-Speed

Stroboskopblitz: Frequenz: 1-199Hz Blitzanzahl: 1-100

Belichtungsbestätigung: blaue LED leuchtet auf im E-TTL Modus

Blitz-Recycling (mit AA/Mignon Alkaline Batterien/Akkus)

Blitzbereitschaftsanzeige:

Normalblitz: ca. 0,1-5s / rote LED leuchtet auf.
Schnellblitz: ca.0,1-2,5s / grüne LED leuchtet auf.

Power intern: 4x AA/Mignon Alkaline Batterien oder AA/Mignon Ni-MH Akkus

Power extern: Kompatibel mit dem Phottix Battery Pack und Canon compact Battery Pack CP-E4 mit speziellem Adapter

Stromsparfunktion: Auf-Kamera-Modus: 90s, drahtloser Slave-Modus: 60min

Drahtlos Blitzen

Übertragungsmethode: Radiosignale und optischer Impuls

Kanäle: 4

Drahtlos Optionen: Odin Tx, Odin Rx, Strato II Rx, OP Tx (Master), OP Rx (Slave), OP Slave, OFF

Übertragungsbereich (ca.): Radio: 100m +, Optisch: Innenbereich: 12-16m/39.3-52.4 ft., Außenbereich: 7-9m/22.9-29.5 ft.

Empfangswinkel: Radio: 360 ° alle Richtungen, Optische Übertragung: ±40°(horizontal), ±30°(vertikal)

Slave Gruppen Steuerung: 3 (A, B, und C)

Verhältniskontrolle: 1:8-1:1-8:1

Standby-Strom: ≤100uA im Schlafmodus

Dimensionen: (L x B x H): 202,8 × 77,5 × 58,3mm

Gewicht: 427g (ohne Batterien/Akkus)

Konformitätserklärung "CE"

Wir: Phottix (HK) Ltd.

Adresse: 10/F Block A, Yip Fat Factory Building, Phase 1, 77 Hoi Yuen Rd, Kwun Tong, Kln, Hongkong

Europäischer Bevollmächtigter:

Phottix Europe Sp. z o.o.

Piotrkowska 66

90-105 Lodz, Polen

KRS 0000327336

erklären hiermit, dass das unten aufgeführte Produkt:

Produktname: **Phottix Mitros+ TTL Transceiver Flash**

Modellnummer: **Mitros+**

die grundlegenden Anforderungen der Richtlinie R&TTE 1999/5/EC erfüllt, wenn das Produkt richtig verwendet wird, sowie die folgenden Bestimmungen, Normen und normative Dokumente:

ETSI EN 300 440-1 V1.6.1(2010-08)

ETSI EN 300 440-2 V1.4.1(2010-08)

ETSI EN 301 489-1 V1.9.2/2011-09

ETSI EN 301 489-3 V1.4.1/2002-08

EN 62479: 2010-09

Unterzeichnet von:

Paul Czernik

CEO/Chief Executive Officer

Phottix Europe Sp. z o.o

Lodz, September 2013

Phottix Mitros+ Flash TTL – Emetteur / récepteur pour Canon

Pour commencer rapidement à utiliser ce flash, veuillez consulter le mode d'emploi abrégé. Pour les fonctions avancées, lisez ce mode d'emploi et familiarisez-vous avec le mode d'emploi et les fonctions de votre appareil photo.

Le flash Phottix Mitros+ TTL pour Canon est conçu pour les appareils reflex numériques de la marque Canon. Il dispose des modes : ETTL I/II, Manuel, Mode Multi et options sans fil: Maître et Esclave.

Consignes de sécurité

1. Utilisez prudemment le flash. Ne déclenchez pas le flash à proximité des yeux de personnes ou d'animaux – cela peut occasionner de graves troubles visuels pouvant aller jusqu'à l'aveuglement.

2. Faites attention quand vous utilisez le flash à proximité des voitures, des bus, des motos ou d'autres véhicules – sous le coup de l'éblouissement il risque de provoquer un accident.

3. N'utilisez pas le flash à proximité de gaz ou de liquides inflammable (p.ex. essence, solvants).

4. Ne soumettez pas le flash ni les piles à l'eau / aux projections d'eau ni à une forte humidité.

5. Ne soumettez pas le flash ni les piles à une trop grande chaleur (ne conservez pas le flash p.ex. au soleil ou dans une voiture fermée).

6. Retirez les piles du flash si vous ne comptez pas l'utiliser pendant un certain temps.

7. Remplacez les piles si nécessaire. Utilisez des piles en bon état. Utilisez des piles neuves et de même marque.

8. Au moment du déclenchement d'un éclair, aucune matière opaque ne doit se trouver directement devant ni sur la vitre du réflecteur - l'énergie de l'éclair peut provoquer des brûlures.

9. La vitre du réflecteur est très chaude après une séquence d'éclairs. Ne la touchez pas : risque de brûlure.

10. Le flash contient des éléments électroniques à haute tension. Ne démontez pas le flash, n'essayez pas de le réparer. Ne touchez jamais aux composants internes du flash.

11. Ne touchez jamais à la prise d'alimentation externe avec des objets en métal:risque de choc électrique et de sérieuses blessures.

Table des matières

Éléments et Fonctions.....35
Modes.....41
Déclenchement Sans Fil.....43
Fonctions Personnalisées.....48
Caractéristiques techniques.....50

Éléments

Dos/Côté gauche

1. Écran LCD
2. Bouton de réglage
3. Bouton TEST
4. Commutateur d'alimentation
5. Témoin de disponibilité
6. Touches de direction
7. Bouton de sélection (voir ci-dessous)
8. Levier de verrouillage
9. Port de synchronisation 3,5 mm
10. Port USB
11. Prise d'alimentation externe

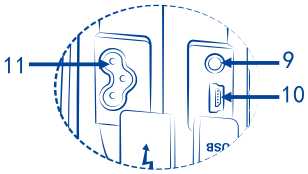

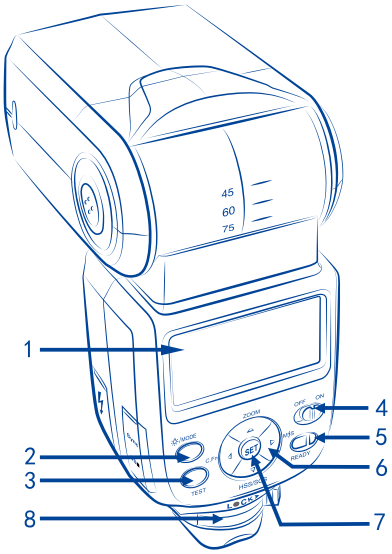

Touches de direction

1. Touche de déplacement vers le haut / Réglage du Zoom
2. Touche de déplacement vers la droite / Réglage du Mode flash sans fil
3. Touche de déplacement vers le bas / HSS/SCS
4. Touche de déplacement vers la gauche / Fonctions Personnalisées

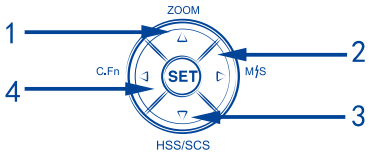

Devant/Côté droite

1. Panneau de réflexion
2. Diffuseur Grand-Angle
3. Tête du flash
4. Récepteur signal sans fil
5. Illuminateur d'assistance AF
6. Griffe flash
7. Compartiment à piles

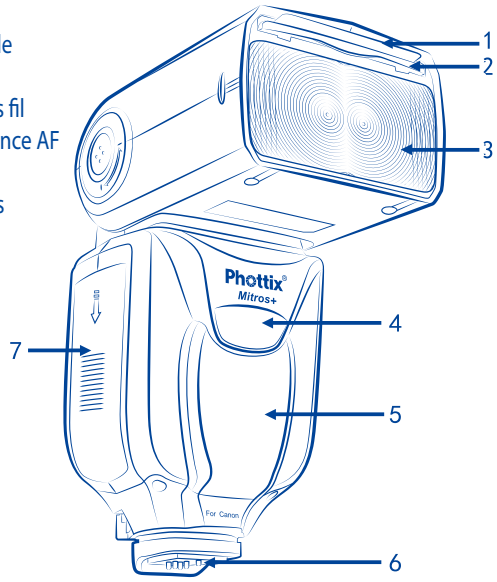

Veuillez noter:

Pour suivre les instructions:

1. Le flash et l'appareil doivent être allumés.

2. Le flash et l'appareil sont réglés comme mentionné dans le manuel d'utilisation.

3. Le menu de l'appareil et les fonctions personnalisées du flash sont réglés aux valeurs par défaut.

4. Le flash est utilisé avec un reflex Canon compatible.

Mise en place des piles

1. Appuyez sur le couvercle du compartiment à piles et faites-le glisser vers le bas du flash. Le couvercle s'ouvrira.

2. Installez les piles de type AA comme indiqué dans le compartiment à piles.

3. Fermez le couvercle et faites-le glisser vers le haut du flash. Le déclic indique le verrouillage du couvercle.

Veuillez noter:

- Utilisez quatre piles de haute qualité de la même marque. Vérifiez si toutes les piles ont le même niveau de charge.

- Les piles peuvent devenir très chaudes lors de l'utilisation du flash. Soyez prudents quand vous remplacez les piles.

- Si vous n'utilisez pas le flash pendant un certain temps, veuillez retirer les piles du compartiment.

Fixation du flash sur l'appareil photo

Éteignez l'appareil et le flash

1. Alignez le sabot de fixation du flash sur la griffe de l'appareil photo.

2. Insérez complètement le sabot de fixation du flash dans la griffe de l'appareil photo.

3. Verrouillez le flash en faisant glisser le levier de verrouillage vers la droite jusqu'à ce que vous entendiez le déclic.

4. Pour retirer le flash, appuyez sur le bouton de déverrouillage sur le levier de verrouillage et faites glisser vers la gauche.

Allumer/Éteindre le flash

1. Pour allumer le flash, mettez le commutateur d'alimentation sur "on".

2. Pour éteindre le flash, mettez le commutateur d'alimentation sur "off".

L'indicateur de niveau de batterie

L'indicateur de niveau de la batterie sur l'écran LCD (voir ci-dessous) indique approximativement la quantité d'énergie restante dans les piles du flash. C'est une évaluation donnée à titre indicatif que vous pouvez prendre en compte quand le remplacement des piles est nécessaire. Si la durée de recharge du flash devient très longue (30 secondes), remplacez les piles.

Relever et pivoter la tête du flash

1. La tête du flash peut être relevée de -7 à 90° par incréments de -7, 0, 45, 60, 75 et 90°. Soulevez ou baissez doucement la tête du flash pour obtenir la position requise.

2. La tête du flash peut être tournée à 180° vers la gauche et vers la droite par incréments de 60, 75, 90, 120, 150 et 180°. Pivotez la tête du flash doucement pour obtenir la position requise.

3. Quand la tête du flash est à une valeur différente de la position standard 0°, le zoom du flash est fixe à 50 mm. "- -" sera affiché sur l'écran LCD. Quand la tête du flash est relevée ou pivotée, le zoom du flash peut être mis en mode Mzoom (voir ci-dessous).

4. À -7°, le zoom du flash fonctionnera comme à 0° - aucuns paramètres ne seront modifiés.

Utilisation du réflecteur ou du Diffuseur Grand-Angle

Le Flash Phottix Mitros+ est équipé d'un réflecteur blanc et d'un diffuseur grand-angle (dans la tête du flash).

1. Avec le diffuseur grand-angle, le flash disperse la lumière à un équivalent de 14 mm.

2. Le réflecteur peut être utilisé quand la tête du flash est orientée vers le haut, pour faire réfléchir la lumière afin de créer un reflet dans les yeux du sujet.

Pour l'utiliser:

1. Tirez doucement le diffuseur grand-angle et le réflecteur de la tête du flash en utilisant la nervure du bas du diffuseur.

2. Si le diffuseur est placé sur la tête du flash, repoussez doucement le réflecteur dans la tête du flash s'il n'est pas nécessaire.

3. Si vous utilisez uniquement le réflecteur, replacez doucement le diffuseur grand-angle dans la tête du flash.

Utilisation du diffuseur externe

Le Flash Phottix Mitros+ est fourni avec un diffuseur rattachable qui peut être placé devant la tête du flash si nécessaire. Il est idéal pour obtenir une lumière plus douce, pour réduire les ombres et pour la macrophotographie.

Pour l'utiliser:

1. Alignez le diffuseur sur la tête du flash, l'indication "UP" sur le diffuseur tourné vers le haut.

2. Mettez un côté du diffuseur dans la monture de la tête du flash.

3. Faites la même chose sur le deuxième côté du diffuseur.

Protection contre la surchauffe

Le Flash Phottix Mitros+ est équipé d'un système de protection contre la surchauffe qui rend le temps de recharge du flash plus lent pour éviter une surchauffe ou une détérioration de la tête du flash. 20 éclairs consécutifs activent le système de protection. L'icône [Hot!] apparaîtra sur l'écran quand le système sera activé.

Pour éviter une surchauffe ou une détérioration, le flash augmentera le temps de recharge afin d'abaisser la température du flash.Patientez 10 minutes avant d'utiliser le flash à nouveau.

Si le flash est toujours utilisé (malgré l'affichage de l'icône [Hot!]) et que le flash ne retrouve pas son état habituel, l'icône [Stop] apparaîtra sur l'écran LCD. Cessez d'utiliser le flash et patientez 10 minutes pour que le flash retrouve son état normal.

Port de synchronisation et port USB

1. Le port de synchronisation de 3,5 mm peut être utilisé avec un câble de synchronisation de 3,5 mm pour déclencher le flash en utilisant un déclencheur de flash ou bien un appareil photo. Ce port constitue uniquement un récepteur du signal.

2. Le port USB est utilisé pour les mises à jour du firmware. Les informations sur les mises à jour et les instructions seront disponibles sur le site internet de Phottix.

Les diodes LED

Diode de gauche: Témoin du flash rechargé. En Mode Flash Rapide, la diode clignote en vert si le flash est rechargé au minimum. Quand il est complètement rechargé – elle clignotera en rouge.

Diode de droite: Voyant de confirmation d'exposition au flash. Si une exposition standard au flash est obtenue, le voyant de confirmation d'exposition au flash s'allumera en bleu pendant environ 3 secondes. Si le voyant de confirmation d'exposition au flash ne s'allume pas, rapprochez-vous du sujet ou bien augmentez la sensibilité ISO de l'appareil.

Port Externe d'Alimentation

Le Port Externe d'Alimentation est un élément breveté par Phottix, et peut être utilisé avec les câbles Phottix pour flashs. Le port externe d'alimentation est compatible avec l'Alimentation Compacte Canon CP-E4 et avec les modèles compatibles utilisés avec l'adaptateur fourni.

Veuillez noter:

- Les piles doivent se trouver dans le flash même si l'Alimentation Externe est utilisée.

- N'utilisez jamais les Alimentations Externes qui ne sont pas compatibles avec le système Canon.

L'écran LCD

Mode E-TTL II/E-TTL automatique

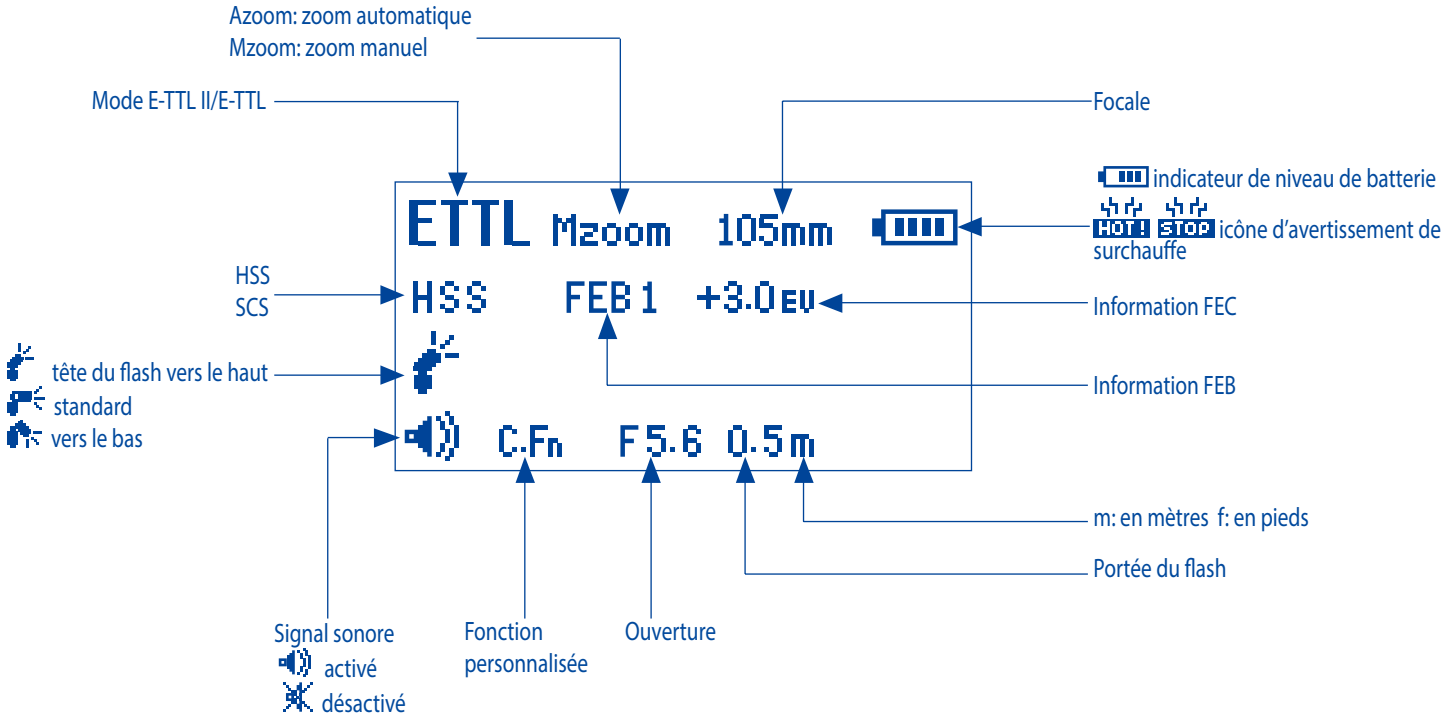

Mode Manuel

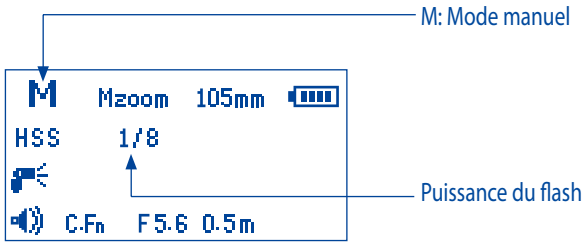

Mode Multi

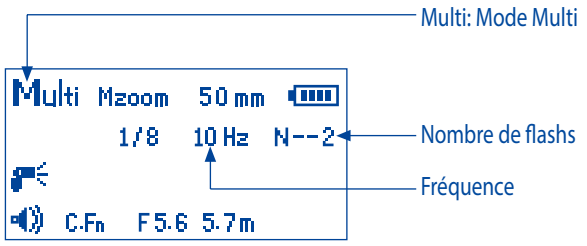

Déclenchement sans fil par impulsion optique et par un signal radio

Mode sans fil

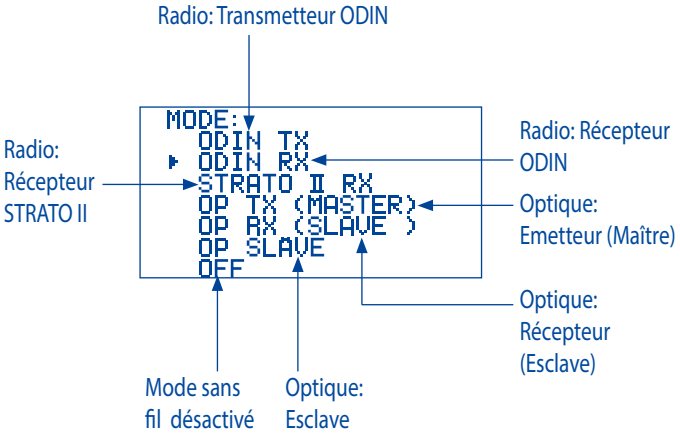

Déclenchement Radio : Mode du transmetteur ODIN

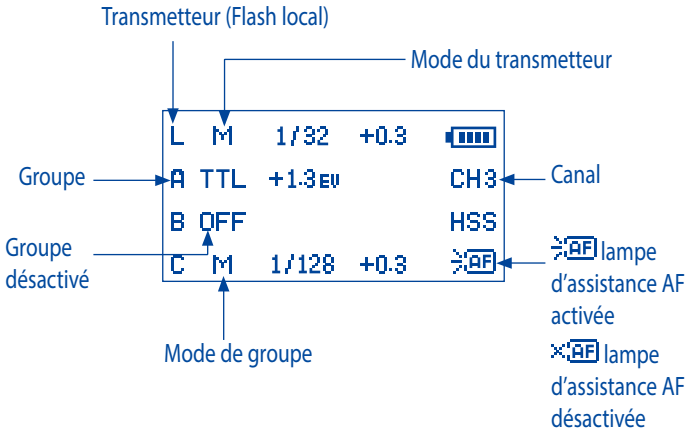

Déclenchement Radio : Mode Rapport du transmetteur ODIN

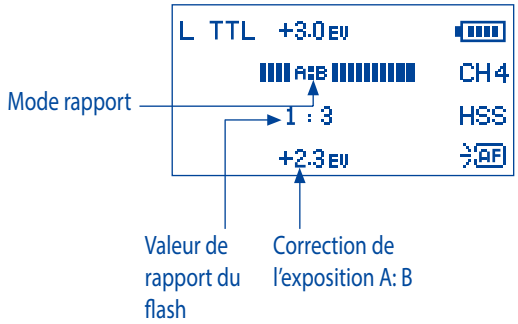

Déclenchement Radio : mode du récepteur ODIN

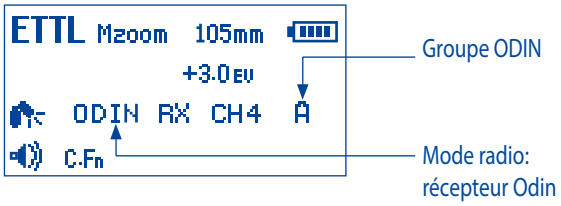

Déclenchement Radio : mode du récepteur STRATO II

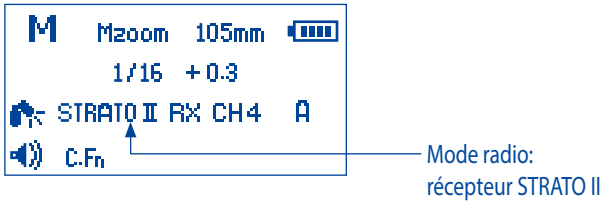

Déclenchement par impulsion optique: mode du transmetteur OP (Maître)

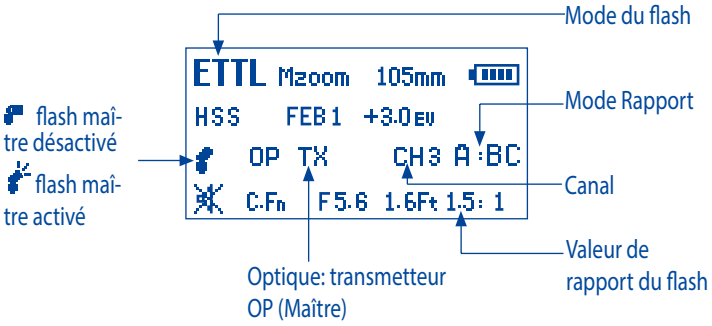

Déclenchement par impulsion optique: mode du récepteur OP (Esclave)

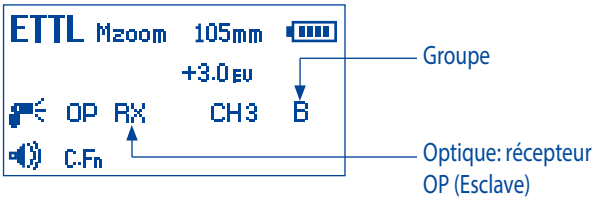

Déclenchement par impulsion optique: OP Esclave

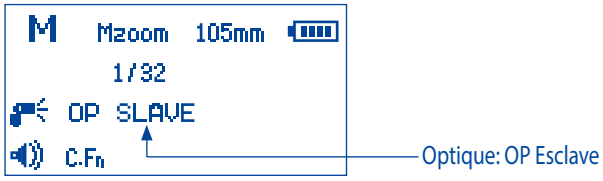

Mode MÉMOIRE

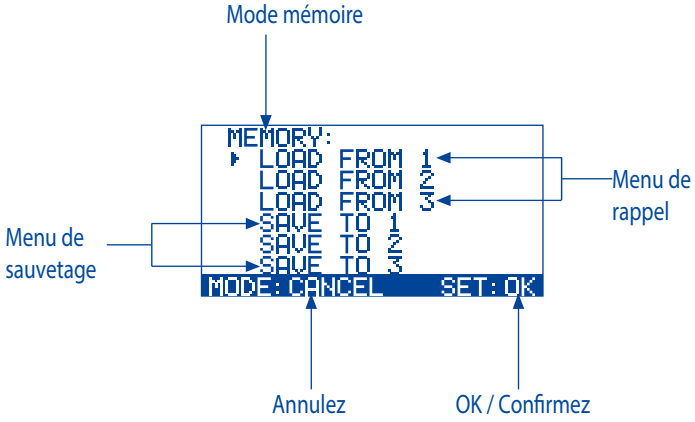

Fonctions d'Auto-Enregistrement

Le Flash Phottix Mitros+ enregistre les paramètres du flash. Mode, puissance etc., seront enregistrés après avoir éteint le flash et l'avoir allumé de nouveau.

Réglage du Zoom du Flash

Le Flash Phottix Mitros+ offre deux modes de zoom du flash – le zoom peut être réglé manuellement (Mzoom) ou automatiquement (Azoom). Azoom change dynamiquement le zoom du flash quand le zoom de l'objectif est modifié, ce qui assure un éclairage optimal. Le mode Mzoom permet à l'utilisateur de régler le zoom du flash manuellement.

Pour régler:

1. Appuyez sur le bouton ZOOM .

2. La zone Zoom sur l'écran LCD clignotera et sera éclairée.

3. Appuyez sur le bouton C.Fn ou M/S pour régler le zoom du flash – choisissez Azoom ou Mzoom (dans le cas de Mzoom – la valeur requise doit être choisie manuellement).

4. Appuyer sur le bouton SET une fois le zoom réglé.

Veuillez noter:

1. En Azoom, quand la tête du flash est relevée ou pivotée de la position standard 0°, le zoom du flash sera réglé à 50 mm. "- -" sera affiché sur l'écran LCD. Le zoom du flash ne sera pas modifié si la tête est baissée à -7°.

2. Azoom fonctionne UNIQUEMENT quand la tête du flash est réglée à 0 ou -7°.

3. En Mzoom quand la tête du flash est relevée ou pivotée de la position standard 0° - le zoom du flash ne sera pas modifié par rapport au réglage précédent.

4. Le zoom du flash peut être réglé quand la tête du flash est relevée ou pivotée, en choisissant le mode Mzoom et en réglant comme requis.

Réglage de la Synchronisation à Haute Vitesse (HSS) et de la Synchronisation sur le Deuxième Rideau (SCS)

Le Flash Phottix Mitros+ permet la Synchronisation à haute vitesse (HSS) et la Synchronisation sur le deuxième rideau (SCS). Veuillez voir plus de détails sur ces fonctions dans la suite de ce manuel d'utilisation.

Pour régler:

1. Appuyez sur le bouton HSS/SCS .

2. En appuyant sur le bouton HSS/SCS vous pouvez choisir entre les modes HSS, SCS et la désactivation de ces deux modes.

Veuillez noter:

- Les HSS et SCS sont disponibles en modes ETTL et Manuel, mais pas en mode Multi.

Le Bouton Test

En appuyant sur le bouton Test vous déclenchez le flash. Cela peut être utilisé pour effectuer une mesure (uniquement en mode manuel). En mode Maître Sans Fil, en appuyant sur le bouton Test vous déclenchez les flashs asservis, réglés sur le même canal. Ces flashs sont sous le contrôle du flash Maître. La puissance d'éclair émis en appuyant le bouton Test peut être configurée. (Veuillez voir Fonctions Personnalisées-07 en bas).

Fonction Veille Automatique

Pour économiser l'énergie des batteries, le flash Phottix Mitros+ possède des modes: Veille Automatique et Mise Hors Tension Automatique.

1. En mode Sans Fil désactivé et en mode flash esclave activé: le flash se met en mode Veille Automatique après 90 secondes (aucun bouton ne peut être appuyé et aucun flash déclenché durant ce temps). L'écran LCD s'éteint. Le flash Mitros+ sera réveillé quand vous appuyez à mi-course sur le déclencheur de l'appareil ou quand vous appuyez sur le bouton Test du flash.

2. En Mode Sans Fil activé et en mode flash esclave activé : le flash se met en mode Veuille Automatique après 60 minutes (aucun bouton ne peut être appuyé et aucun flash déclenché durant ce temps). "IDLE" sera affiché sur l'écran LCD du flash. Les flashs en mode Veille Automatique seront réveillés après la pression à fond du déclencheur de l'appareil ou après la pression à mi-course du bouton Test du flash Maître. Le temps peut être modifié de 60 minutes à 10 minutes (veuillez voir Fonctions Personnalisées-10 en bas). Le flash esclave se met en mode Mise Hors Tension Automatique après 8 heures si aucun bouton n'est appuyé et s'il n'a pas été déclenché après que "IDLE" ait été affiché sur l'écran LCD du flash. En appuyant sur le bouton Test sur le flash, vous le réveillez. Le mode Mise Hors Tension Automatique peut être modifié pour s'activer entre 1 et 8 heures (veuillez voir Fonctions Personnalisées-11 en bas).

Fonction Lampe Pilote du Flash

1. Une pression sur le bouton de contrôle de la profondeur de champ (si disponible) déclenchera le flash pendant 1 seconde. Cette fonction permet de voir les effets et l'équilibre de la lumière sur le sujet. (Consultez le manuel d'utilisation de l'appareil pour plus de détails sur le bouton test de profondeur de champ).

2. La fonction Lampe Pilote du flash est disponible pour tous les modes : ETTL, Multi et Manuel.

3. La fonction Lampe Pilote du flash peut être utilisée pendant le déclenchement filaire ou sans fil et peut être réglée (voir C.Fn 02 en bas).

Veuillez noter:

1. La surchauffe et la détérioration peuvent avoir pour origine l'utilisation excessive de la Fonction Lampe Pilote du Flash. Ne pas utiliser plus de 20 fois de suite.

2. En cas de surchauffe, le flash augmentera automatiquement le temps de recharge jusqu'à ce que la température de flash baisse.

Illuminateur d'Assistance d'Autofocus (AF)

1. En condition de faible éclairage/contraste, l'illuminateur d'Assistance AF du Flash Mitros+ intégré est automatiquement activé pour faciliter la mise au point automatique. Une cible de mise au point sera projetée sur le sujet.

2. Cette fonction peut être activée ou désactivée (voir C.Fn 08 en bas).

Réglages

Le Phottix Mitros+ réglera les niveaux par incréments de 1/3 IL. Certains appareils photo disposent des fonctions personnalisées qui permettent de modifier les incréments de 1/3 à ½ pour FEB et FEC. Si les fonctions personnalisées de l'appareil sont modifiées, le Phottix Mitros+ réglera automatiquement les niveaux par incréments à ½ IL .

Les modes du Flash

Le Phottix Mitros+ possède trois modes: ETTL, Manuel (M) et Stroboscopique (Multi).

Pour modifier les modes:

1. Appuyez sur le bouton ☼/MODE .
2. Choisissez parmi les modes: ETTL, M et Multi .
3. Le mode choisi sera affiché en haut de l'écran LCD, à gauche .

Mode ETTL

Écran du mode ETTL

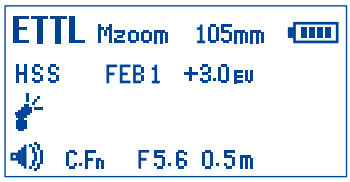

En mode ETTL le flash et l'appareil photo fonctionnent ensemble pour calculer la valeur d'exposition correcte. Quand le déclencheur est totalement enclenché, le flash émet un pré-éclair que l'appareil utilisera pour calculer l'exposition et la puissance du flash avant que la photo ne soit prise.

Valeur de Correction d'Exposition au Flash (FEC – Flash Exposure Compensation)

Le Phottix Mitros+ peut être utilisé pour régler la valeur de correction d'exposition au flash de -3 à +3 IL par incréments de 1/3 IL. C'est très pratique quand il faut ajuster précisément l'exposition calculée par le système TTL.

Pour régler la valeur de correction d'exposition au flash:

1. Appuyez sur le bouton SET pour choisir le mode de réglage de correction d'exposition au flash.
2. Appuyez sur le bouton ZOOM ou HSS/SCS pour régler la valeur de correction d'exposition au flash.
3. Appuyez sur le bouton SET pour confirmer le réglage et sortir du mode de réglage de correction d'exposition au flash.

Veuillez noter:

- Certains appareils photo disposent des fonctions personnalisées qui permettent de modifier les incréments de 1/3 à ½ pour FEB et FEC. Si les fonctions personnalisées de l'appareil photo sont modifiées, le Phottix Mitros+ réglera automatiquement les niveaux à ½ IL.

Bracketing d'Exposition au Flash (FEB – Flash Exposure Bracketing)

Le FEB peut être utilisé pour changer la puissance du flash pour une série des photos. L'appareil enregistre trois photos avec trois valeurs d'exposition différentes – une avec valeur d'exposition calculée par l'appareil photo, une sur-exposée et une sous-exposée. Les niveaux des sur- et sous-expositions peuvent être réglées par l'utilisateur. Le mode FEB est pratique pour assurer une valeur d'exposition correcte dans les situations où vous n'avez pas le temps de régler la valeur d'exposition. Il peut être utilisé également pour la photographie HDR.

Certains appareils possèdent une fonction de mise en mémoire de la valeur d'exposition. Consultez le mode d'emploi de votre appareil photo pour plus de détails.

Pour régler le FEB:

1. Appuyez sur le bouton SET .
2. Appuyez sur le bouton C.Fn "FEB 0" sera affiché et souligné sur l'écran LCD.
3. Appuyez sur le bouton ZOOM et HSS/SCS pour régler la valeur de bracketing d'exposition.
4. Appuyez sur le bouton SET pour confirmer le réglage.

Veuillez noter:

- Par défaut: le FEB sera annulé après la prise de trois photos. Le FEB peut être réglé dans les Fonctions Personnalisées (veuillez voir Fonctions Personnalisées-03 en bas).

- La séquence de prise des photos du FEB peut être modifiée (veuillez voir Fonctions Personnalisées-04 en bas).

- Le FEB peut être utilisé avec le FEC et le FEL (veuillez voir en bas).

- Pour de meilleurs résultats, réglez l'appareil en mode « simple prise de vue » et assurez-vous que le flash soit entièrement rechargé avant de prendre la deuxième et la troisième photo.

- Certains appareils photo disposent de fonctions personnalisées qui permettent de modifier les incréments de 1/3 à ½ pour FEB et FEC. Si les fonctions personnalisées de l'appareil photo sont modifiées, le Phottix Mitros+ réglera automatiquement les niveaux à ½ IL.

Mémorisation d'Exposition au Flash (FEL – Flash Exposure Lock)

La Mémorisation d'Exposition au Flash peut être utilisée pour mémoriser l'exposition au flash avant que la photo soit prise. Cette fonction est très pratique pendant l'usage du mode manuel de mesure spot quand il y a beaucoup de sources de lumière.

En mode ETTL, appuyez sur le bouton FEL de l'appareil (" ✳ ") pour utiliser cette fonction. Consultez le manuel d'utilisation de votre appareil pour avoir plus d'informations sur le FEL et son usage.

Quand vous appuyez sur le bouton FEL, le flash émet un pré-flash pour calculer la puissance correcte du flash. Le réglage reste en mémoire de l'appareil. L'icône FEL sera affichée dans le viseur de l'appareil photo.

Chaque fois que le bouton FEL est appuyé, un pré-flash est émis. Quand le déclencheur est entièrement appuyé, le flash est déclenché avec la puissance enregistrée.

Veuillez noter:

- Si le sujet est trop éloigné, il risque d'être sous-exposé. L'icône FEL clignotera

dans le viseur durant environ 0,5 seconde.

- Si le sujet est trop petit, le FEL peut être inefficace.

Synchronisation à Haute Vitesse (HSS – High Speed Synchronisation)

En mode HSS la vitesse de synchronisation maximale de l'appareil/flash peut atteindre la vitesse maximale d'obturation de l'appareil. Cette fonction est très utile lorsque vous utilisez le mode Av ou pour compenser la lumière ambiante. HSS peut varier selon les modèles des appareils – consultez le manuel d'utilisation de votre appareil pour plus de détails.

Pour utiliser le mode HSS:

1. Appuyez sur le bouton HSS/SCS .

2. L'icône HSS sera affichée sur l'écran LCD du flash.

3. Réglez la vitesse d'obturation supérieure à la vitesse de synchronisation maximum du flash de l'appareil photo et prenez les photos.

Pour sortir du mode HSS:

1. Appuyez sur le bouton HSS/SCS deux fois.

2. Vous allez passer du mode HSS, par le mode SCS pour revenir au mode normal FCS.

Veuillez noter:

- Vérifiez si l'icône du mode HSS est affichée dans le viseur.

- Le mode HSS réduit radicalement la puissance du flash, la puissance des piles et la portée.

Synchronisation sur le Deuxième Rideau (SCS – Second Curtain Sync)

La fonction SCS du Flash Mitros+ permet de déclencher le flash un moment avant la fermeture de l'obturateur. Cette une fonction idéale pour obtenir des effets spéciaux (avec une faible vitesse d'obturation).

Pour l'utiliser:

Appuyez sur le bouton HSS/SCS deux fois. Vous allez passer du mode FCS par le HSS au mode SCS.

Pour annuler:

Appuyez sur le bouton HSS/SCS une fois pour revenir en mode normal FCS.

Veuillez noter:

Les fonctions du mode SCS ne fonctionnent pas en modes Sans Fil et Multi.

Mode Manuel (M – Manual)

En Mode Manuel le flash est déclenché selon la puissance réglée par l'utilisateur. Le Phottix Mitros+ permet de régler la puissance du flash entre 1/1 et 1/128 (8 incréments par incréments de 1/3 IL). L'ouverture, la vitesse d'obturation et la sensibilité ISO doivent être réglées manuellement sur l'appareil. Pour obtenir des meilleurs résultats, utilisez le mode M de votre appareil.

Pour l'utiliser:

1. Appuyez sur le bouton /MODE jusqu'à ce qu'un "M" soit affiché sur l'écran LCD.

2. Appuyez sur le bouton SET pour activer le mode du changement de puissance du flash. Le niveau de puissance sera souligné et clignotera.

3. Appuyez sur le bouton ZOOM ou HSS/SCS pour régler la puissance du flash.

4. Appuyez sur le bouton SET pour sortir du réglage.

5. Quand le témoin de disponibilité du flash est illuminé en rouge, le flash est entièrement rechargé et prêt pour être déclenché.

6. En appuyant sur le bouton TEST vous déclencherez le flash avec la puissance réglée.

Veuillez noter:

- Si vous appuyez sur le déclencheur à mi-course, vous verrez la puissance effective du flash sur l'écran LCD du flash.

Mode Multi – Stroboscopique

En Mode Multi Stroboscopique une série d'éclairs rapides sera émise. La quantité, la fréquence et la puissance peuvent être programmées sur le flash Mitros+. Le Mode Multi est idéal pour prendre plusieurs vues d'un sujet en mouvement sur une seule photo.

La fréquence de l'effet (en Hz – le nombre d'éclairs par seconde), le nombre total de flashs et la puissance peuvent être réglés.

Pour l'utiliser:

1. Appuyez sur le bouton /MODE jusqu'à ce que « Multi » soit affiché sur l'écran LCD du flash.

2. Appuyez sur le bouton SET pour ajuster le mode Multi. Vous verrez, affichés de la gauche vers la droite sur l'écran LCD : Puissance, Fréquence (Hz) et le compteur du flash. La puissance est illuminée et clignote après être entré à l'écran d'ajustement.

3. Appuyez sur le bouton C.Fn et M/S pour choisir parmi Puissance, Fréquence (Hz) et le compteur du flash.

4. Appuyez sur le bouton ZOOM et HSS/SCS une fois que le réglage actuel est illuminé pour régler Puissance, Fréquence (Hz) et le compteur du flash sur les niveaux requis.

5. Appuyez sur le bouton SET pour sortir du réglage des paramètres.

Veuillez noter:

1. La surchauffe et la détérioration peuvent avoir pour l'origine l'utilisation excessive du Mode Multi Stroboscopique. Ne déclenchez pas la lampe pilote du flash plus de 20 fois consécutives.

2. En cas de surchauffe, le flash augmentera automatiquement le temps de recharge jusqu'à ce que la température de flash baisse.

Mode Stroboscopique et Vitesses d'Obturation

Pour déterminer la vitesse d'obturation correcte à utiliser avec les diverses variables du Mode Stroboscopique, utilisez la formule suivante:

Nombre de flashs / Fréquence = Vitesse d'obturation

Exemple : 5x (nombre de flashs) / 10 Hz (Fréquence) = 0.5 seconde vitesse d'obturation

Il peut arriver que vous deviez augmenter ou abaisser la vitesse d'obturation pour obtenir un résultat optimal.

Le tableau des puissances en Mode Multi Stroboscopique

Puissance du flash \ Hz	1	2	3	4	5	6-7	8-9	10	11	12-14	15-19	20-50	60-199
1/4	7	6	5	4	4	3	3	2	2	2	2	2	2
1/8	14	14	12	10	8	6	5	4	4	4	4	4	4
1/16	30	30	30	20	20	20	10	8	8	8	8	8	8
1/32	60	60	60	50	50	40	30	20	20	20	18	16	12
1/64	90	90	90	80	80	70	60	50	40	40	35	30	20
1/128	100	100	100	100	100	90	80	70	70	60	50	40	40

Si le nombre de flashs est affiché comme « N--- », le nombre maximal de flashs sera affiché comme dans le tableau suivant, indépendamment de la fréquence des éclairs.

Puissance du flash	1/4	1/8	1/16	1/32	1/64	1/128
Nombre de flash	2	4	8	12	20	40

Mode de Déclenchement Sans Fil

Le Phottix Mitros+ possède plusieurs modes sans fil pour le transmetteur et le récepteur. Le Mitros+ offre une compatibilité intégrée avec le système de déclenchement Phottix Odin TTL pour Canon et le Phottix Strato II Multi pour Canon. Pour plus d'informations sur les systèmes Odin et Strato II consultez les manuels de ces produits.

Le Mitros+ dispose des fonctions:

Transmetteur Phottix Odin

Un plein contrôle du flash local et du flash asservi en TTL et le réglage manuel de la puissance du flash et du zoom sur d'autres flashs Mitros+ (en mode Récepteur Odin) ou sur les flashs compatibles, équipés de récepteurs Phottix Odin. Les flashs cobra ou les flashs de studio avec les récepteurs Strato, Strato II ou Atlas II peuvent être déclenchés en mode Manuel par le Mitros+ en mode Transmetteur Odin.

Récepteur Phottix Odin

Le Mitros+ en mode Récepteur Odin sans fil peut être déclenché par un autre flash Mitros+ en mode Transmetteur Odin ou par un transmetteur Phottix Odin.

Récepteur Strato II

Le Mitros+ en mode Récepteur Strato II sans fil peut être déclenché par un transmetteur Phottix Strato II, par un transmetteur Phottix Odin ou par un autre flash Phottix Mitros+ en mode Transmetteur Odin.

Transmetteur OP (Maître) - en utilisant le système de déclenchement IR de Canon

En utilisant des impulsions optiques, un flash sur l'appareil photo ajuste et déclenche des flashs asservis.

Récepteur OP (Esclave) - en utilisant le système de déclenchement IR de Canon

Les flashes asservis en mode Récepteur OP sont contrôlés et déclenchés par des flashs sur l'appareil photo en mode Transmetteur OP (Maître). En utilisant des impulsions optiques, un flash sur l'appareil photo ajuste et déclenche des flashes asservis.

OP Esclave

En mode OP Esclave, les éclairs des autres flashs à proximité déclencheront le Mitros+ (uniquement en mode Manuel).

Veuillez noter:

Le Mitros+ ne peut pas être déclenché par des transmetteurs Phottix Strato, Strato II, Ares ni Atlas II en mode transmetteur.

Sélection des modes de déclenchement sans fil

Pour accéder et régler les modes de déclenchement sans fil sur le Mitros+:

1. Appuyez et maintenez le bouton M/S jusqu'à ce que le Menu Mode apparaisse.
2. Utilisez les touches de déplacement ZOOM ou HSS/SCS pour sélectionner le mode sans fil.
3. Appuyez sur le bouton SET pour sélectionner le mode sans fil.
4. Réglez les paramètres du mode sans fil (groupe, canal) si nécessaire.

Veuillez noter:

Si le bouton SET n'est pas appuyé, le Mitros+ utilisera la sélection illuminée après environ 16 secondes si aucun bouton n'est appuyé.

Odin TX (Mode Transmetteur Odin)

L'utilisation du Mitros+ en mode Transmetteur Odin permet au flash d'être utilisé sur l'appareil en mode TTL ou Manuel ainsi que de contrôler les trois groupes (A, B, C) – en réglant les puissances des flash en mode TTL ou Manuel ainsi que le zoom des flashs Mitros+ réglés en mode Récepteur Odin ou d'autres flashs compatibles, équipés de récepteurs Phottix Odin.

Pour utiliser le mode Transmetteur Odin

Écran du mode Transmetteur Odin

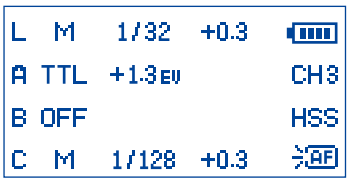

Après avoir choisi le mode Transmetteur Odin (ci-dessus)

1. Appuyez sur le bouton SET pour modifier les groupes.
2. Utilisez les touches de déplacement ZOOM ou HSS/SCS pour choisir parmi les groupes : L, A, B, C.
3. Appuyer sur le bouton MODE tandis qu'un groupe est sélectionné, chang-

era le mode de TTL à M (manuel) ou Désactivé.

4. Appuyer sur la touche de déplacement C.Fn ou M/S, tandis qu'un groupe est sélectionné, permettra de régler la valeur d'exposition ± 3EV par incréments de 1/3 IL en mode TTL ou bien de modifier la puissance du flash (de 1/1 à 1/128 par incréments de 1/3 IL) en mode manuel.

5. Appuyez sur le bouton SET pour sortir du mode de réglage du mode Transmetteur Odin.

Mode Rapport

Écran du mode Rapport transmetteur Odin

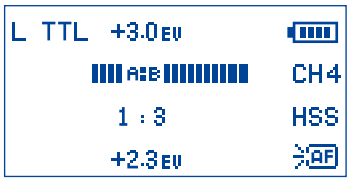

Le mode Rapport est similaire au mode original de Canon. Les valeurs de rapport des groupes A et B peuvent être réglées de 8:1 à 1:8. On peut aussi régler les valeurs d'exposition. On peut régler le mode du flash local (L) et la puissance du flash.

Pour modifier les réglages du mode Rapport :

1. Appuyez et maintenez le bouton ☼/MODE, lorsque vous vous trouvez dans le menu du Transmetteur Odin. Le réglage du mode Rapport apparaîtra.

2. Appuyez sur le bouton SET pour entrer dans le mode d'édition.

3. Utilisez les touches de déplacement ZOOM ou HSS/SCS pour choisir parmi: le Flash Local (L), Rapport du flash et Valeur d'exposition du mode Rapport.

4. Utilisez les touches de déplacement C.Fn ou M/S pour régler la valeur d'exposition du flash, les valeurs de rapport et la valeur d'exposition du mode Rapport lorsqu'elles sont sélectionnées.

5. Le bouton ☼/MODE changera le mode du flash local du mode TTL au mode Manuel ou désactivé.

6. Appuyez sur le bouton SET pour sortir du réglage du mode Rapport.

7. Appuyez et maintenez le bouton ☼/MODE pour sortir du mode Rapport du transmetteur Odin et revenir au mode mixte du transmetteur Odin.

Veuillez noter :

Le flash sur l'appareil (L) ne fait pas partie du calcul du rapport. La puissance du flash local est contrôlée de façon indépendante.

Réglage du zoom du flash en mode Transmetteur Odin

1. Appuyez sur le bouton ZOOM pour entrer dans le mode de réglage du zoom.

2. Utilisez les touches de déplacement ZOOM ou HSS/SCS pour choisir parmi les groupes L, A, B, C.

3. Utilisez les touches de déplacement C.Fn ou M/S pour choisir entre le mode Azoom (le zoom change dynamiquement quand le zoom de l'objectif est modifié) et le mode Mzoom : 24, 28, 35, 50, 70, 80 et 105mm.

4. Appuyez sur le bouton SET pour sortir du mode de réglage du zoom.

Réglage des canaux de transmission

1. Dans le menu du Transmetteur Odin ou dans le menu du mode Rapport, appuyez sur la touche de déplacement M/S pour entrer dans le menu de sélection du canal de transmission.

2. Utilisez les touches de déplacement ZOOM ou HSS/SCS pour choisir parmi les canaux 1-4.

3. Appuyez sur le bouton SET pour valider le canal.

Utilisation de la Synchronisation à Haute Vitesse (HSS) et Synchronisation sur le Deuxième Rideau (SCS) en mode Transmetteur Odin

En appuyant sur le bouton HSS/SCS vous pouvez choisir entre les modes HSS, SCS et le mode standard.

1. HSS permet d'utiliser des vitesses d'obturation plus rapides que la synchronisation standard au flash. Des vitesses d'obturation jusqu'à 1/8000 de seconde peuvent être utilisées avec des appareils compatibles.

2. Veuillez noter: Avec des vitesses d'obturation élevées, la puissance des flashs est considérablement réduite.

3. SCS permet de déclencher le flash un moment avant la fermeture de l'obturateur (et non à son ouverture). Cette une fonction idéale pour obtenir des effets spéciaux (avec une faible vitesse d'obturateur).

Mode Récepteur Odin

Écran du mode Récepteur Odin

Quand le mode Récepteur Odin sans fil est sélectionné, le Mitros+ sera déclenché en utilisant le récepteur Odin intégré. Dans ce mode, le Mitros+ peut être contrôlé et déclenché par un transmetteur Odin ou par un autre flash Mitros+ en mode Transmetteur Odin.

Pour changer des canaux et des groupes

1. Appuyez sur la touche de déplacement M/S pour entrer dans le menu de sélection du canal et du groupe.

2. Utilisez les touches de déplacement C.Fn ou M/S pour choisir le Groupe ou le Canal.

3. Utilisez les touches de déplacement ZOOM ou HSS/SCS pour régler le canal (1-4) ou le groupe (A-C).

4. Appuyez sur le bouton SET pour sortir du mode de sélection du canal et du groupe.

5. En appuyant sur le bouton SET vous pouvez régler la valeur d'exposition du flash à l'aide des touches de déplacement ZOOM ou HSS/SCS. Appuyez de nouveau sur le bouton SET pour sortir du mode de réglage de la valeur d'exposition.

Veuillez noter:

L'effet des réglages de la valeur d'exposition est cumulatif. Si le réglage de la valeur d'exposition est effectué sur l'écran du flash en mode Récepteur Odin et sur le transmetteur Odin ou sur le Mitros+ en mode Transmetteur Odin et/ou dans les paramètres TTL dans le menu des Fonctions Personalisées, tous ces réglages seront utilisés pour calculer la valeur d'exposition finale.

Mode Récepteur Strato II

Écran du mode Récepteur Strato II

Quand le mode Récepteur Strato II est sélectionné, le Mitros+ sera déclenché par les transmetteurs Phottix Strato II, par le transmetteur Phottix Odin ou par le Phottix Mitros+ en mode Transmetteur Odin.

1. Appuyez sur la touche de déplacement M/S pour entrer dans le menu de sélection du canal et du groupe.

2. Utilisez les touches de déplacement C.Fn ou M/S pour choisir le Groupe ou le Canal.

3. Utilisez les touches de déplacement ZOOM ou HSS/SCS pour régler le canal (1-4) ou le groupe (A-C).

4. Appuyez sur le bouton SET pour régler manuellement la puissance du flash Mitros+ (de 1/1 à 1/128 par incréments de 1/3 IL). Appuyez encore une fois sur le bouton SET pour sortir du Mode de réglage de la Puissance.

5. Appuyez sur le bouton ZOOM pour modifier le zoom du flash. Utilisez les touches de déplacement C.Fn ou M/S pour choisir entre les réglages Azoom et Mzoom. Appuyez sur le bouton SET pour revenir au menu principal.

Veuillez noter :

En mode Récepteur Strato II, le signal TTL n'est pas transmis, les fonctions HSS et SCS ne peuvent pas être activées. La puissance et le zoom ne peuvent pas être contrôlés sans fil. La puissance et le zoom doivent être réglés manuellement sur le Mitros+ quand il est en mode Récepteur Strato II.

Les modes sans fil Transmetteur OP (Maître) et Récepteur OP (Esclave)

Les modes Transmetteur OP (Maître) et Récepteur OP (Esclave) utilisent le système de déclenchement sans fil IR (infrarouge) de Canon. Le flash Mitros+ réglé en mode Transmetteur OP (Maître) doit se trouver sur l'appareil pour contrôler les flashs asservis (esclaves) réglés en mode Récepteur OP (Esclave). Le même canal de transmission doit être réglé sur le flash Maître et les flashs Esclaves. Les groupes doivent être réglés pour les flashs Esclaves, les fonctions du Groupe des Valeurs de Rapport doivent être réglées pour les flashs Maîtres. Le Mitros+ réglé en mode Transmetteur OP (Maître) ou un autre flash compatible en mode Maître peut être utilisé sur l'appareil pour contrôler et déclencher les flashs Mitros+ en mode Récepteur OP (Esclave) ou d'autres flashs compatibles, réglés en mode Esclave.

Mode Transmetteur OP (Maître):

1. En appuyant sur le bouton M/S vous pouvez modifier les paramètres du flash à déclencher, le canal de transmission du flash, le mode de rapport et le rapport.

2. Si l'icône du flash est en surbrillance et clignote, appuyez sur la touche de déplacement ZOOM ou HSS/SCS pour activer ou désactiver le déclenchement du flash (voir ci-dessous).

3. Si les canaux de transmission sont en surbrillance, appuyez sur la touche de déplacement ZOOM ou HSS/SCS pour passer du canal 1 à 4.

4. Si le mode Rapport est en surbrillance, appuyez sur la touche de déplacement ZOOM ou HSS/SCS pour changer le mode Rapport sans fil (voir ci-dessous).

5. Si le Rapport est en surbrillance, appuyez sur la touche de déplacement ZOOM ou HSS/SCS pour changer le Rapport sans fil. Quand le flash est en mode M ou Multi, les paramètres du flash asservi peuvent être réglés individuellement sur le flash en mode Transmetteur OP (Maître). (voir ci-dessous).

6. Appuyez sur le bouton SET pour confirmer et quitter l'écran.

Mode Maître avec Flash : Le flash Maître sur l'appareil photo émet un éclair quand une photo est prise.

Mode Maître Sans Flash : Le flash Maître sur l'appareil photo n'émet pas d'éclair quand une photo est prise. Le flash émet un éclat de lumière très court pour communiquer avec les flashs asservis, mais il ne modifiera pas l'exposition.

Pour régler le mode Récepteur OP (Esclave):

1. Appuyez sur le bouton M/S pour changer le canal et le groupe du flash.

2. Si les canaux de transmission sont en surbrillance, appuyez sur la touche de déplacement ZOOM ou HSS/SCS pour passer du canal 1 à 4.

3. Si le groupe est en surbrillance, appuyez sur la touche de déplacement ZOOM ou HSS/SCS pour changer le groupe auquel le flash est associé : A, B, C.

4. Appuyez sur le bouton SET pour confirmer le quitter l'écran.

5. Quand les flashs en mode Récepteur OP (Esclave) sont prêts, l'illuminateur d'assistance d'autofocus sur le flash clignotera une fois chaque seconde.

6. Pour régler le mode Multi ou M pour le flash asservi – appuyez sur le bouton ☼/MODE et maintenez-le durant environ 2 secondes.

7. Réglez la Puissance ou la Fréquence Multi Strobe / Nombre de flashs en utilisant les flèches.

Veuillez noter:

- Assurez-vous que les flashs en mode Transmetteur OP (Maître) et en mode Récepteur OP (Esclave) soient réglés sur le même canal de transmission (1-4).

- Ne placez aucun obstacle entre le flash Maître et le(s) flash(s) Asservi(s). Cela pourrait gêner la transmission des signaux.

- Si vous utilisez le flash pour diffuser la lumière, assurez-vous que le Récepteur du Signal Sans Fil du flash asservi est orienté vers le flash Maître.

- Si vous utilisez un seul flash, mettez le Mode Sans Fil sur "off".

Canaux de transmission

Le système sans fil des modes Transmetteur OP (Maître) et Récepteur OP (Esclave) du Phottix Mitros+ dispose des canaux: 1, 2, 3 et 4. Les signaux du flash en mode Transmetteur OP (Maître) sont envoyés vers les flashs en mode Récepteur OP (Esclave) réglés sur ces canaux. Si les flashs Maître et Esclaves sont réglés sur différents canaux, les flashs Esclaves n'émettront aucun éclair.

Déclenchement par impulsion optique

Avec le flash en mode Transmetteur OP (Maître) sur l'appareil photo et les flashes à distance en mode Récepteur OP (Esclave) , la pression du bouton d'obturation déclenchera le flash Maître (si réglé sur déclenchement) et les flashs Esclaves à la portée du Flash Maître. L'appareil photo et le flash mesureront la scène et émettront les flashs en mode TTL pour obtenir une exposition correcte.

Modes Rapport

Les flashs Esclaves peuvent être contrôlés par le flash Maître en maintenant des valeurs de rapport différentes. 3 modes sont disponibles:

Modes ETTL

A+B+C Les trois groupes émettent un éclair avec la puissance moyenne calculée.

A:BC Les Groupes A et B peuvent être réglés dans Valeurs de Rapport du Flash (veuillez voir en bas). Le Groupe C est indépendant de la puissance de son flash assigné par l'appareil.

La correction de la valeur d'exposition des groupes A et B peut être ajustée.

1. Appuyez sur le bouton SET après être sorti de l'écran de réglage des Valeurs de Rapport du Flash.
2. Appuyez sur le bouton ZOOM ou HSS/SCS pour régler la valeur d'exposition pour les groupes A et B.
3. La correction d'exposition du groupe C peut être réglée aussi.
4. Appuyez sur le bouton M/S après avoir réglé les valeurs de rapport du flash – le champ illuminé passera du réglage de la valeur d'exposition du groupe C.
5. Appuyez sur le bouton ZOOM ou HSS/SCS pour régler la valeur d'exposition du groupe C.

A:B Les Groupes A et B peuvent être réglés dans Valeurs de Rapport du Flash (veuillez voir en bas). Il n'est pas possible de régler le groupe C et il n'est pas déclenché.

La correction de valeur d'exposition des groupes A et B peut être réglée.

1. Appuyez sur le bouton SET après être sorti de l'écran de réglage des valeurs de rapport du flash.
2. Appuyez sur le bouton ZOOM ou HSS/SCS pour régler la valeur d'exposition des groupes A et B.

Réglage et Ajustement des Modes Rapport

Modes ETTL

1. Après avoir activé le mode Transmetteur OP (Maître) (ci-dessous), appuyez sur la touche de déplacement M/S pour modifier les paramètres du mode Transmetteur OP (Maître) .
2. Appuyez trois fois sur la touche de déplacement M/S pour mettre le mode Rapport en surbrillance.
3. Sélectionnez le mode Ratio. En appuyant sur le bouton ZOOM et HSS/SCS vous pouvez choisir entre les modes: A+B+C, A:B et A:BC.
4. Quand A:B ou A:BC est en surbrillance, la pression sur le bouton M/S illuminera la sélection du Ratio ci-dessus.
5. La pression du bouton ZOOM changera les valeurs de rapport du flash de 1:1 à 1:8 (1:1.5, 1:2, 1:3, 1:4, 1:6, 1:8).
6. La pression du HSS/SCS changera les valeurs de rapport du flash de 1:1 à 8:1 (1.5:1, 2:1, 3:1, 4:1, 6:1, 8:1).
7. Appuyez sur le bouton SET pour confirmer et quitter l'écran.

Modes Manuels

A+B+C En mode manuel les trois groupes sont déclenchés avec la même puissance. La puissance peut être réglée.

A:B:C La puissance de chaque groupe est réglée individuellement par l'utilisateur (veuillez voir en bas). Chaque groupe est indépendant, l'un n'affecte pas l'autre.

A:B La puissance des groupes A et B peut être réglée individuellement par l'utilisateur (veuillez voir en bas). Le Groupe C n'est pas ajustable et n'est pas déclenché.

Le réglage des Modes Manuels

1. Après avoir activé le mode Transmetteur OP (Maître) (ci-dessous), appuyez sur le bouton MODE pour mettre le flash en Mode Manuel (M).
2. Appuyez sur la touche de déplacement M/S pour modifier les paramètres du mode Transmetteur OP (Maître).
3. Appuyez trois fois sur la touche de déplacement M/S pour mettre le mode Rapport en surbrillance.
4. En appuyant sur le bouton ZOOM et HSS/SCS vous pouvez choisir entre les modes: A+B+C, A:B et A:BC.
5. Appuyez sur le bouton SET pour confirmer et quitter l'écran.
6. Appuyez sur le bouton SET pour régler la puissance.
7. En appuyant sur le bouton ZOOM ou HSS/SCS vous pouvez modifier la puissance du flash (de 1/1 à 1/128 par incréments de 1/3 IL).
8. En appuyant sur le bouton M/S vous pouvez modifier les groupes entre A, B et C. En appuyant sur le bouton C.Fn vous passerez du groupe C, par le B, jusqu'au groupe A (si applicable).
9. Appuyez sur le bouton SET pour sortir du Mode de réglage de la Puissance.

Mode Multi

A+B+C Les trois groupes sont déclenchés en Mode Multi avec la même puissance, fréquence et quantité.

A:B:C Le niveau de puissance de chaque groupe est réglé individuellement par

l'utilisateur (veuillez voir en bas). La fréquence et le nombre de flashs en mode Multi sont les mêmes pour chaque groupe et les paramètres peuvent être réglés seulement pour le grupe A .

A:B La puissance des groupes A et B peut être réglée individuellement par l'utilisateur (veuillez voir en bas). La fréquence et le nombre de flashs pour le groupe A est le même que pour le groupe B et le paramètres peuvent être réglés seulement pour le groupe A.Le Groupe C n'est pas ajustable et n'est pas déclenché.

Le réglage du Mode Multi

1. Après avoir activé le mode Transmetteur OP (Maître) (ci-dessous), appuyez sur le bouton ☼/MODE pour mettre le flash en Mode Multi.

2. Appuyez sur la touche de déplacement M/S pour modifier les paramètres du mode Transmetteur OP (Maître).

3. Appuyez trois fois sur la touche de déplacement M/S pour mettre le mode Rapport en surbrillance.

4. Sélectionnez le mode Ratio. En appuyant sur le bouton ZOOM et HSS/SCS vous pouvez choisir entre les modes: A+B+C, A:B et A:BC.

5. Appuyez sur le bouton SET pour confirmer et quitter l'écran.

6. Appuyez sur le bouton SET pour régler la puissance.

7. En appuyant sur le bouton ZOOM ou HSS/SCS vous pouvez modifier la puissance du flash (de 1/1 à 1/128 par incréments de 1/3 IL).

8. En appuyant sur le bouton M/S vous pouvez modifier les groupes entre A, B et C. En appuyant sur le bouton C.Fn vous passerez du groupe C, par le B, jusqu'au groupe A (si applicable). Vous pouvez modifier la puissance des éclairs de ces groupes.

9. La pression sur le bouton M/S permet de choisir la fréquence et le nombre de flashs.

10. La pression sur le bouton ZOOM ou HSS/SCS permet d'enregistrer les modifications sur la fréquence et le nombre de flashs. Ces paramètres peuvent être modifiés uniquement sur le groupe A et seront appliqués au groupe B ou C (si applicable).

11. Appuyez sur le bouton SET pour sortir du Mode de réglage de la Puissance.

Fonctions Personalisées

Le Phottix Mitros+ Flash TTL offre un grand nombre de fonctions personnalisées. Pour les éditer (en bas):

1. Appuyez sur le bouton C.Fn pour 2 secondes pour afficher l'écran des Fonctions Personnalisées (C.Fn.)

2. Appuyez sur le bouton C.Fn ou M/S pour choisir entre les fonctions personnalisées de 0 à 15.

3. Appuyez sur le bouton ZOOM ou HSS/SCS pour changer la fonction.

4. Appuyez sur le bouton SET pour sortir du menu des Fonctions Personnalisées.

Tableau des Fonctions Personnalisées

N° de la function personna-lisée	Fonction	Numéro de paramètre	Paramètres et descriptions
C.Fn 00	Distance	0-Mètres(m)	Mètres(m)
		1-Pieds(Ft)	Pieds(Ft)
C.Fn 01	Veille Automatique	0-Activée	Activée
		1-Désactivée	Désactivée
C.Fn 02	Fonction Lampe Pilote	0-Profondeur de champ	Activée (bouton de la profondeur de champ)
		1-test de portée du flash	Activée (Test de portée du flash)
		2-Les deux	Activée (bouton de la profondeur de champ et test de portée du flash)
		3-Désactivée	Désactivée
C.Fn 03	Annul Auto Brack expo flash	0- Activée	Activée
		1- Désactivée	Désactivée
C.Fn 04	Séquence brack auto flash	0-0 → - → +	0 → - → +
		1-- → 0 → +	- → 0 → +
C.Fn 05	Mode Transmetteur Odin	0: Étendu	Pour une meilleure compatibilité avec Canon 1DX et d'autres appareils photo Canon. Le mode SCS ne fonctionne pas dans ce mode. Une liste des appareils suggérés pour ce mode est publiée sur le Phottix.com
		1: Par défaut	Le réglage par défaut. Pour la plupart des appareils photo Canon. Le mode SCS fonctionne correctement.
C.Fn 06	Flash rapide —	0- Désactivée	Désactivée
		1- Activée	Activée
C.Fn 07	Test de portée du flash	0-1/32	Puissance de 1/32
		1-Puissance maximale	Puissance maximale
C.Fn 08	Illuminateur d'assistance d'autofocus	0- Activée	Activée
		1- Désactivée	Désactivée
C.Fn 09	Zoom auto	0-taille du détecteur	A la taille du détecteur
		1- Désactivée	Désactivée
C.Fn 10	Veille Automatique - asservi	0-60 minutes	60 minutes
		1-10 minutes	10 minutes
C.Fn 11	Hors Tension Automatique - asservi	0-Après 8 heures	Après 8 heures
		1- Après 1 heure	Après 1 heure
C.Fn 12	Recharge	0- Source externe et interne d'alimentation	Source externe et interne d'alimentation
		1-Source d'alimentation externe	Source d'alimentation externe exclusivement
C.Fn 13	Confirmation Signal Sonore	0- Activée	Activée
		1- Désactivée	Désactivée
C.Fn 14	Rétroéclairage automatique	0- Activée	Activée
		1- Désactivée	Désactivée
C.Fn 15	Préf TTL	+EV	Augmentez la Valeur d'exposition
		-EV	Réduisez la Valeur d'exposition

Fonction Flash Rapide

La fonction Flash Rapide permet le déclenchement du flash avec une puissance de 1/6 à 1/2 de la puissance maximale. Le temps de recharge est plus rapide dans cette fonction. Cela facilite la prise des photos instantanées des sujets à proximité.

Le Flash Rapide peut être utilisé pour le mode rafale. Il peut être activé ou désactivé (veuillez voir C.fn-06).

Veuillez noter:

En mode Flash Rapide, le déclenchement du flash devient prioritaire. Une sous-exposition peut être observée quand le sujet se trouve trop loin de l'appareil photo.

Rétroéclairage automatique

Le rétroéclairage automatique s'allumera pour 8 secondes et s'éteindra si aucun bouton n'est appuyé. Quand la fonction de rétroéclairage automatique est activée, la pression de n'importe quel bouton l'activera. Quand la fonction de rétroéclairage automatique est désactivée, il faut appuyer sur le bouton Mode pour l'activer.

Préf TTL

LE mode TTL peut varier légèrement quand on utilise le flash avec des appareils différents. Préf TTL (C.Fn-15) permet aux utilisateurs de régler la valeur d'exposition de +3 à -3 par incréments de 1/3 IL. Ce réglage est une préférence personnelle basée sur le TTL standard de l'appareil et sera mémorisé. Quand la valeur d'exposition est réglée, la correction sera utilisée pour les photos prises en mode TTL. La correction de valeur d'exposition ne sera pas affichée sur l'écran LCD pendant l'usage normal.

Fonction de Mémoire

Le Flash Phottix Mitros+ est équipé d'une fonction de Mémoire programmable. Cette fonction permet de sauvegarder les réglages et les fonctions personnalisées et de les rappeler dans le futur. Les modes des flashs, les réglages sans fil, la puissance – tous les réglages actuels seront sauvegardés afin de les utiliser plus tard.

Écran du Mode Mémoire

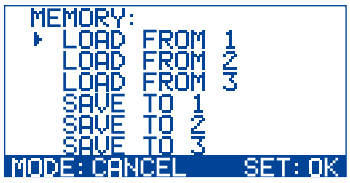

Menu:

Trois réglages sauvegardés et trois réglages rappelés sont disponibles en mode Mémoire:

Sauvegarder sur 1

Sauvegarder sur 2

Sauvegarder sur 3

Charger de 1

Charger de 2

Charger de 3

Pour entrer dans le mode Mémoire

Appuyez et maintenez le bouton ZOOM pour entrer dans le mode Mémoire.

Pour sauvegarder les réglages:

1. Après avoir réglé les paramètres du flash, appuyez et maintenez le bouton ZOOM pour entrer dans le mode Mémoire.
2. Appuyez les boutons ZOOM et HSS/SCS pour choisir la position : Sauvegarder sur 1, Sauvegarder sur 2 ou Sauvegarder sur 3.
3. Appuyez sur le bouton SET pour confirmer la position et sauvegarder les réglages.
4. Le menu de Mémoire sera quitté et le menu dernièrement utilisé s'affichera.
5. Pour annuler la sauvegarde, appuyez sur le bouton /MODE pour quitter l'écran du mode Mémoire et revenir au dernier écran utilisé.

Pour charger les réglages:

1. Après être entré dans le menu Mémoire (voir ci-dessus), appuyez sur les boutons ZOOM et HSS/SCS pour choisir : Charger de 1, Charger de 2 ou Charger de 3.
2. Appuyez sur le bouton SET pour charger les réglages sauvegardés sur la position sélectionnée.

Veuillez noter:

Après avoir chargé les réglages sauvegardés et après avoir quitté le menu de mode Mémoire, les réglages chargés seront affichés sur l'écran. Les réglages du flash utilisés avant le rappel des réglages seront perdus. Pour éviter de les perdre, sauvegardez les réglages actuels avant de charger les réglages sauvegardés.

Restaurer les paramètres d'usine

Le Flash Phottix Mitros+ peut être restauré aux paramétres d'usine.

Pour restaurer le flash:

1. Appuyez sur les boutons /MODE et SET et maintenez-les pendant 3 secondes.
2. Le flash sera restauré aux paramètres état d'usine.
3. Toutes les fonctions personnalisées seront restaurées aux paramètres d'usine.

Affichage de l'Information sur le flash

La vérification des informations sur le Phottix Mitros+ peut être nécessaire pour l'assistance technique ou la mise à jour du logiciel. Pour afficher les informations sur le flash, sur le logiciel et le numéro de série:

1. Appuyez sur le bouton HSS/SCS quand le flash est allumé.
2. Appuyez sur n'importe quel bouton pour annuler cet affichage et activer l'écran LCD.

Modifications sur le condensateur du flash:

Si le flash n'est pas utilisé pour une longue période, des changements physiques auront lieu sur le condensateur du flash. Allumez le flash pendant 10 minutes minimum tous les trois mois pour éviter ces changements physiques.

Spécifications

Modes: E-TTL et E-TTL II, Manuel et Multi Stroboscopique

Nombre guide: 58/190 (avec une focale de 105mm, à 100 ISO en mètres/ pieds)

Couverture du flash: 24-105mm (14mm avec Panneau Diffuseur Grand-Angle)

Zoom Auto (La Couverture du flash est réglée automatiquement en fonction de la longueur de focale utilisée)

Zoom Manuel (le zoom peut être réglé en changeant les paramètres sur le flash/ l'appareil)

Rotation: 360°, vers le haut/le bas: de -7° à 90°

Correction d'exposition au flash (FEC): Manuelle

Bracketing d'exposition au flash (FEB): ±3 IL par incréments de 1/3 de IL (possibilité d'associer la correction manuelle et le bracketing d'exposition au flash)

Modes de synchronisation: Synchronisation sur le premier rideau, Synchronisation sur le deuxième rideau et Synchronisation à Haute Vitesse

Flash Stroboscopique: 1-199Hz Nombres de flashs : 1-100

Confirmation d'exposition au flash: Voyant bleu s'allume en mode E-TTL

Recharge du flash (avec des piles alcalines de type AA)

Durée de recharge/ Indicateur de disponibilité du flash:

Flash normal: Approx. 0.1-5sec./voyant rouge de l'indicateur pilote allumé

Flash rapide: Approx. 0.1-2.5sec/voyant vert de l'indicateur pilote allumé

Alimentation interne: quatre piles alcalines de type AA ou piles Ni-MH de type AA

Source d'alimentation externe: Compatible avec Alimentation Externe Phottix et Alimentation Canon Compacte CP-E4 (avec un adaptateur spécifique)

Économie d'énergie: Modes Asservis Avec Fil: 90 secondes. Mode Asservi Sans Fil: (programmable) 10 minutes ou 60 minutes

Le Flash Sans Fil

Méthode de transmission: impulsions optiques et signal radio

Canaux: 4

Options Sans Fil: Transmetteur Odin, Récepteur Odin, Récepteur Strato II, Transmetteur OP (Maître), Récepteur OP (Esclave), OP Esclave, Désactivé

Portée de la transmission (Approx.): Rario : 100m+, Optique : à l'intérieur: 12-16m / 39.3-52.4 pieds, à l'extérieur: 7-9m/22.9-29.5 pieds

Angle de réception: Radio : 360° toutes les directions, Optique : ±40° (horizontal), ±30° (vertical)

Les groupes Esclaves sous le contrôle: 3 (A, B et C)

Valeurs de rapport du flash: 1:8-1:1-8:1

Prise de courant en veille: ≤100uA en mode veille

Dimensions: 202.8 x 77.5 x 58.3mm

Poids: 427g (exclusivement le flash, sans piles)

Déclaration de conformité «CE»

Nous: Phottix (HK) Ltd.

Adresse: 10/F Block A, Yip Fat Factory Building, Phase 1, 77 Hoi Yuen Rd, Kwun Tong, Kln, Hongkong

Représentant européen agréé:

Phottix Europe Sp. z o.o.

Piotrkowska 66

90-105 Lodz, Pologne

KRS 0000327336

déclarons que le produit indiqué ci-dessous:

nom du produit: **Phottix Mitros+ TTL Transceiver Flash**

numéro de modèle: **Mitros+**

est conforme aux exigences fondamentales de la Detective R&TTE 1999/5/EC, si le produit est utilisé correctement, et aux autres dispositions, normes et documents normatifs:

ETSI EN 300 440-1 V1.6.1(2010-08)

ETSI EN 300 440-2 V1.4.1(2010-08)

ETSI EN 301 489-1 V1.9.2/2011-09

ETSI EN 301 489-3 V1.4.1/2002-08

EN 62479: 2010-09

Signé par:

Paul Czernik

CEO/Chef de la direction

Phottix Europe Sp. z o.o.

CE

Lodz, Septembre 2013

Phottix Mitros+ TTL Flash transceptor para Canon

Nota: Para empezar a usar inmediatamente este flash por favor consulte la guía rápida de inicio. Para funciones avanzadas lea por favor este manual y familiarícese con el manual de su cámara y su manejo.

El flash con transceptor incorporado Phottix Mitros+ TTL para Canon está diseñado para trabajar con cámaras réflex digitales Canon e incorpora ETTL I/II, Manual y modo Multi, así como disparo inalámbrico Principal/Esclavo.

Precauciones

1. Use su flash con seguridad. No dispare el flash directo a los ojos de personas o animales a corta distancia – puede causar daño y/o ceguera.

2. Tenga cuidado al usar el flash en el interior o cerca de automóviles, autobuses, motocicletas u otros vehículos, ya que puede provocar accidentes.

3. Nunca use el flash cerca de gases combustibles (gasolina, disolventes, etc.).

4. No exponga el flash o las baterías a salpicaduras de agua o a un alto nivel de humedad.

5. No deje el flash o las baterías en un lugar expuesto a altas temperaturas (luz directa del sol, en un coche cerrado, etc.).

6. Extraiga las baterías del flash cuando no se use en un periodo de tiempo prolongado.

7. Cambie las baterías cuando sea necesario. Use baterías en buenas condiciones y sin daños. No mezcle tipos de batería o nuevas y usadas.

8. No ponga objetos opacos en el frontal del flash al dispararlo. La energía emitida por éste puede provocar fuego en los objetos que obstaculicen su normal funcionamiento o daños en el tubo del flash o en sus lentes de Fresnel.

9. Tenga precaución al tocar el cabezal del flash tras su uso. Puede estar caliente y causar quemaduras.

10. El flash contiene componentes electrónicos de alto voltaje. No desmonte o trate de reparar el flash. Nunca toque los componentes internos del flash.

11. No tocar los contactos del puerto externo de alimentación (External Power Port) con ningún objeto metálico – ello puede causar una descarga eléctrica y daños serios.

Tabla de contenidos

Componentes y Funciones.....52
Modos.....58
Disparo remoto inalámbrico.....60
Funcionespersonalizadas.....65
Especificaciones técnicas 67

Componentes

Parte trasera / lateral izquierdo

1. Pantalla LCD
2. Botón de Modo
3. Botón de Test
4. Interruptor
5. Luz flash listo
6. Botones de ajuste (ver abajo)
7. Botón de confirmación (Set)
8. Palanca de Bloqueo
9. Puerto de sincronización de 3,5mm
10. Puerto USB
11. Puerto de alimentación externa

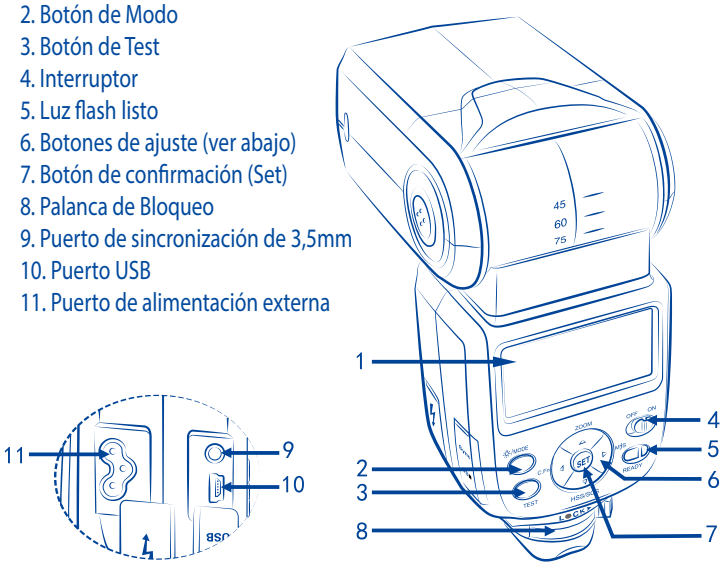

Botones de ajuste

1. Flecha arriba / botón de modo de ajuste del zoom
2. Flecha derecha / botón de modo de flash inalámbrico
3. Flecha abajo / botón HSS / SCS
4. Flecha izquierda / botón de funciones personalizadas

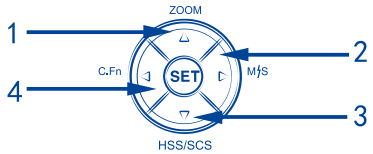

Frontal / lateral derecho

1. Panel de flash de rebote
2. Difusor gran angular
3. Cabezal del flash
4. Área de recepción de la señal inalámbrica
5. Luz de asistencia al AF
6. Zapata
7. Compartimiento para las baterías

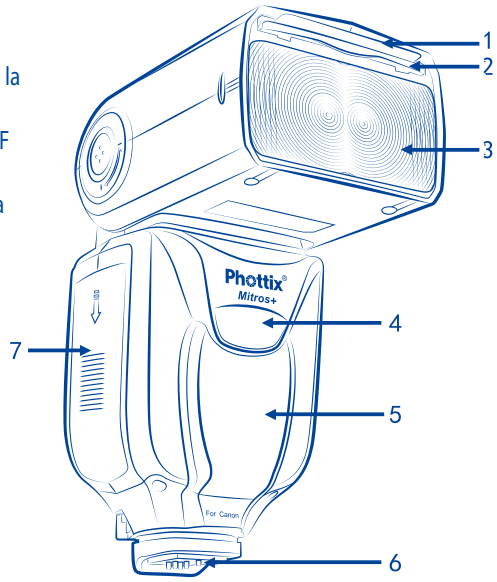

Notas:

Estas instrucciones asumen:

1. Tanto el flash como la cámara están conectados.

2. El flash y la cámara están ajustados en los parámetros indicados en este manual.

3. El menú de la cámara y el menú de funciones personalizadas del flash están ajustados a los valores por defecto.

4. El flash se usa con una cámara Canon DSLR compatible.

Instalando las baterías

1. Pulse la cubierta de las baterías mientras la desplaza hacia la parte trasera del flash. La cubierta de las baterías se abrirá elevándose.

2. Inserte baterías AA tal como se muestra en el diagrama en el interior del compartimiento de las baterías.

3. Baje la cubierta de las baterías y empújela hacia la parte superior del flash, bloqueándola.

Nota:

- Por favor use cuatro baterías de alta calidad de la misma marca. Asegúrese que todas las baterías tienen un nivel de potencia y carga similar.

- Las baterías se pueden calentar al usar el flash. Tenga cuidado al cambiar las baterías.

- Si no utiliza el flash durante un largo periodo de tiempo, almacénelo con las baterías quitadas.

Montando el flash en la cámara

Desconecte tanto la cámara como el flash

1. Alinee la zapata del flash con la zapata de la cámara.

2. Deslice el flash en la zapata de la cámara hasta que esté totalmente insertado.

3. Bloquee el flash en dicha posición empujando la palanca de bloqueo hacia la derecha hasta que se engrane con un click.

4. Para desbloquear, pulse el botón de liberación del bloqueo en la palanca de bloqueo y desplace ésta hacia la izquierda.

Conectando / desconectando el flash

1. Para conectar el flash mueva el interruptor a la posición 'on'.

2. Para desconectar el flash mueva el interruptor a la posición 'off'.

Indicador del nivel de batería

El indicador de nivel de batería en la LCD (ver abajo) muestra una indicación aproximada de cuanta energía queda en las baterías del flash. Debe usarlo como indicación aproximada de cuando es necesaria una carga de baterías. Si el tiempo de recarga del flash se hace muy largo (30 segundos), cambie las baterías.

Elevando y girando el cabezal del flash

1. El cabezal del flash se puede elevar entre -7 y 90 grados con pasos a -7, 0, 45, 60, 75 y 90 grados. Levante o descienda suavemente el cabezal del flash en la posición deseada.

2. El cabezal del flash puede girar 180 grados en ambas direcciones, con pasos en 60, 75, 90, 120, 150 y 180 grados. Gire suavemente el cabezal del flash hasta la posición deseada.

3. Cuando el cabezal del flash se eleva o gura desde la posición estándar de 0 grados el zoom del flash se ajusta a 50mm. Se mostrará "- -" en la pantalla LCD. Cuando el cabezal está elevado o girado el zoom de flash se puede cambiar en modo MZoom (ver abajo).

4. En la posición -7 grados el zoom de flash funciona igual que a – no cambia los ajustes.

Usar el panel para rebote de luz o el difusor gran angular

El flash Phottix Mitros+ está equipado con un panel blanco para rebote de luz y un panel difusor gran angular en el cabezal del flash.

1. El panel difusor gran angular hace que el flash extienda la luz hasta un equivalente de 14mm.

2. El panel blanco para rebote de luz se puede usar cuando el cabezal del flash está en una posición elevada para rebotar el destello hacia adelante, con lo que facilita la aparición de brillos en los ojos del sujeto.

Manejo:

1. Pulse suavemente el panel difusor y el panel para rebote de luz en el cabezal del flash usando el borde en la parte trasera del panel difusor.

2. Si usamos el panel difusor, este se coloca en posición sobre el cabezal del flash. Pulse suavemente el panel para rebote de luz de vuelta al interior del cabezal del flash si no lo necesita.

3. Si utiliza únicamente el panel para rebote del destello, simplemente empuje el panel difusor de vuelta en el interior del cabezal de flash.

Usando el difusor del cabezal del flash

El flash Phottix Mitros+ TTL viene con un difusor externo que se puede montar en el frontal del cabezal del flash cuando sea necesario. Es adecuado para suavizar la luz, reducir brillos y sombras y para una mejor cobertura en fotografía macro.

Manejo:

1. Alinee el difusor con el cabezal del flash, con la marca "UP" en el difusor mirando hacia arriba.

2. Colocar un lado de la montura del difusor en la montura correspondiente del cabezal del flash.

3. Repita el paso anterior en el otro lado del difusor.

Protección contra sobrecalentamiento

El Phottix Mitros+ contiene un circuito de protección contra el sobrecalentamiento que ralentiza el tiempo de recarga del flash para evitar daños producidos con sobrecalentamiento. Esta protección se activa tras aproximadamente 20 destellos a toda potencia en un periodo corto de tiempo. Aparecerá un icono [Hot!] cuando dicha protección se active.

Para evitar un mayor sobrecalentamiento o posible daño, el flash incrementará el tiempo de recarga para ayudar a disminuir la temperatura del flash. Espere 10 minutos antes de usar el flash.

Si el flash se sigue usando tras la aparición del icono [Hot!] y no desciende la temperatura del flash, aparecerá un icono [Stop] en la pantalla LCD. Deje de usar el flash y espere 10 minutos a que se refrigere.

Puertos de Sincronización y USB

1. El puerto de Sincronización de 3,5mm se puede usar con un con un cable de sincronización de 3,5mm para disparar el flash – desde un disparador de flash o una cámara. Este puerto es solo de entrada – no hay salida de señal de flash desde este puerto.

2. El puerto USB se usa para actualizaciones del firmware. Los anuncios de nuevas versiones del Firmware y sus correspondientes instrucciones estarán disponibles en los sitios web de Phottix.

LED de Status

LED izquierdo: Indicador de Flash-listo. En modo Quick Flash, el LED se iluminará en verde cuando el flash tenga la carga de disparo mínima. Se iluminará en rojo cuando esté totalmente recargado.

LED derecho: Para la confirmación de exposición. Si obtenemos una exposición de flash estándar, dicho LED se iluminará en azul durante aproximadamente 3 segundos. Si no se ilumina, deberá acercarse al sujeto o incrementar el ajuste ISO de la cámara.

Puerto externo de baterías

El puerto externo de baterías es un diseño propietario de Phottix para su uso con los cables de flash Phottix. Este puerto externo es compatible con el pack de baterías compacto Canon CP-E4 o modelos compatibles cuando se usa con el adaptador incluido.

Tenga en cuenta:

- Deben usarse baterías en el flash incluso al usar un pack de baterías externo.
- Nunca use packs de baterías no compatibles con Canon.

La pantalla LCD

Modo flash Auto E-TTL II/E-TTL

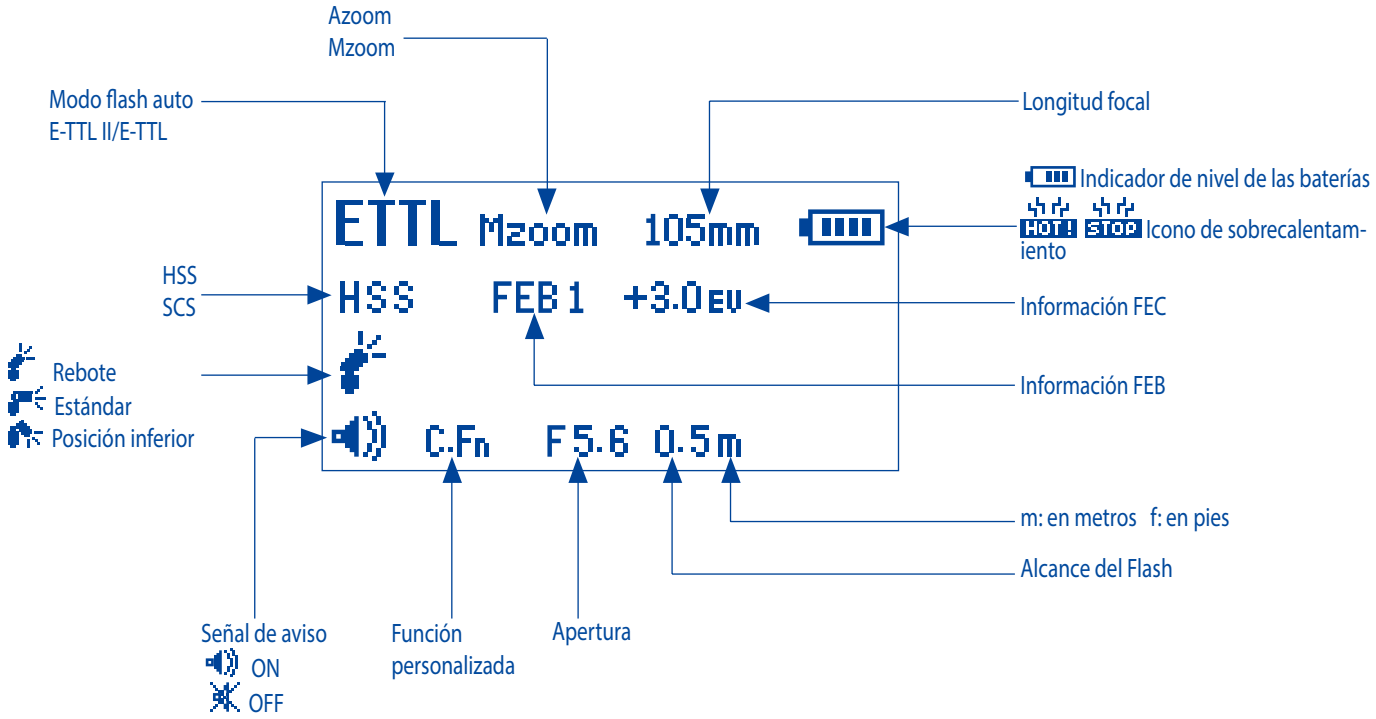

Modo de flash Manual

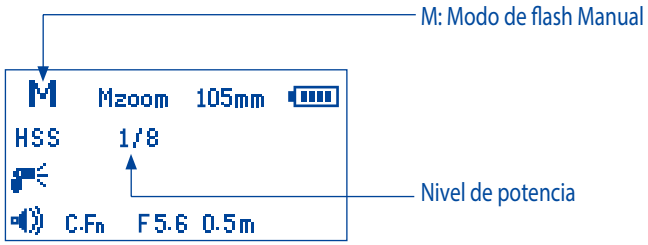

Modo flash Multi

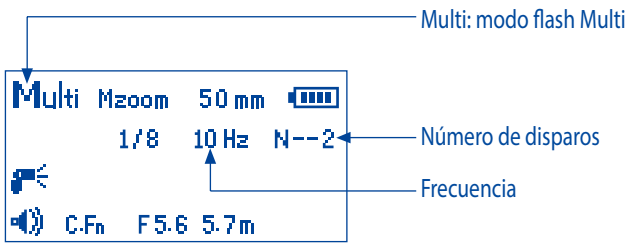

Disparo inalámbrico vía pulso óptico y transmisión por radio frecuencia

Modo inalámbrico

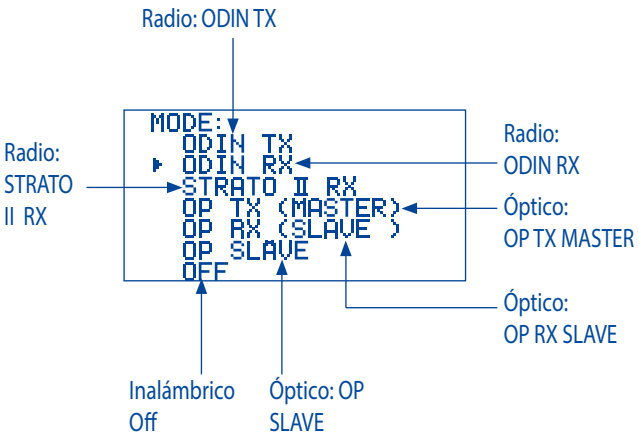

Transmisión radio frecuencia: modo ODIN TX

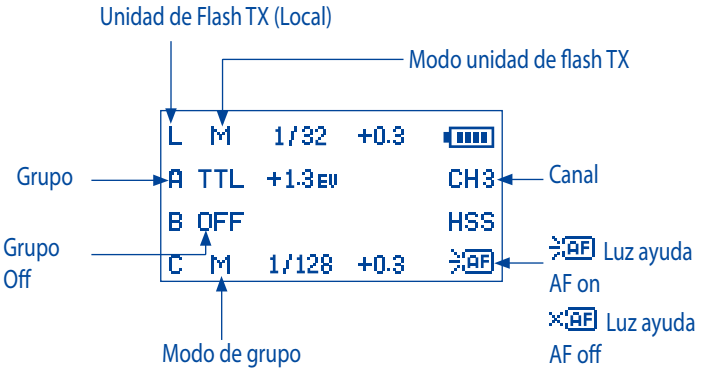

Transmisión radio frecuencia: modo ODIN TX ratio

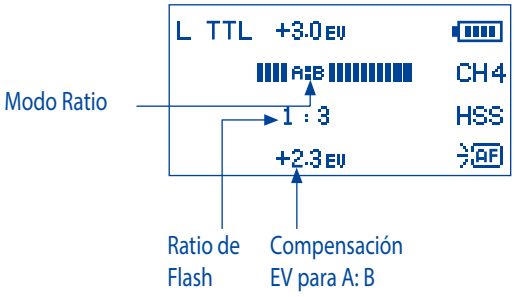

Transmisión radio frecuencia: modo ODIN RX

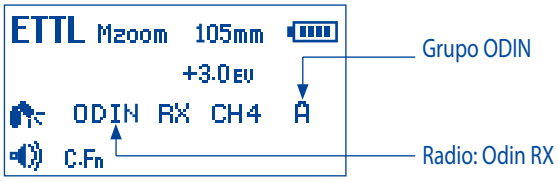

Transmisión radio frecuencia: modo STRATO II RX

Transmisión pulso óptico: modo OP TX (Master)

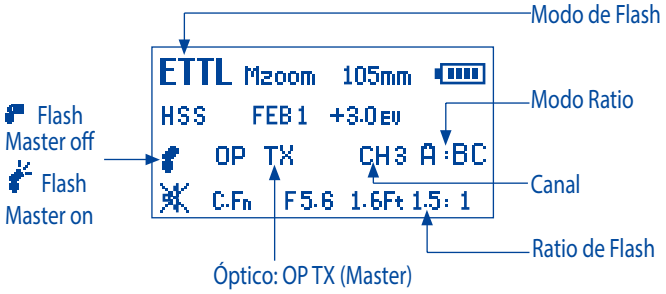

Transmisión pulso óptico: modo OP RX (SLAVE)

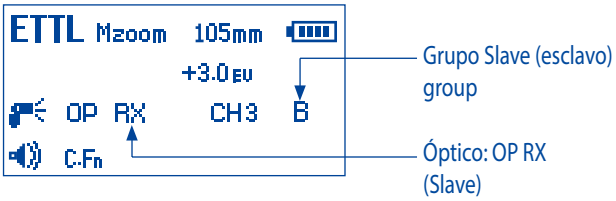

Transmisión pulso óptico: OP Slave

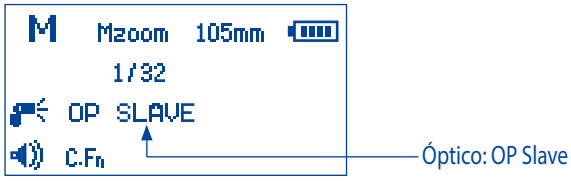

Modo MEMORY (memoria)

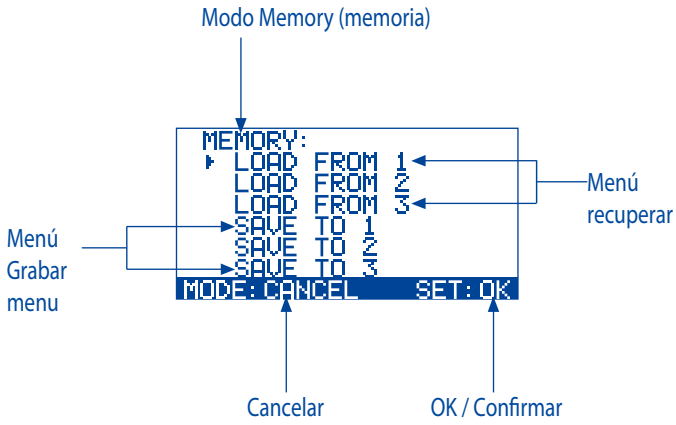

Almacenamiento en memoria de ajustes

El Phottix Mitros+ almacena en memoria los ajustes del flash. El modo, nivel de potencia, etc. quedan memorizados en el flash si este se desconecta y se vuelve a conectar.

Ajustado el Zoom del Flash

El flash Phottix Mitros+ posee dos modos para control del zoom del flash – Auto (Azoom) y Manual (Mzoom). Auto zoom cambia de forma automática el zoom del cabezal del flash según cambiamos el zoom del objetivo en la cámara para proporcionar la cobertura óptima. El zoom Manual permite al usuario ajustar el zoom del cabezal del flash.

Para ajustar:

1. Pulse el botón ZOOM .

2. El área de zoom en la pantalla LCD se verá destacada y parpadeará.

3. Pulse C.Fn o M/S para ajustar el cabezal del flash a Azoom o el ajuste manual deseado en Mzoom.

4. Pulse el botón SET cuando el zoom esté ajustado correctamente.

Notas:

1. En modo Azoom y con el flash elevado o girado de la posición estándar 0 grados – el flash se ajusta automáticamente a 50mm. Se muestra "- -" en la pantalla LCD. El zoom de flash no cambia al mover el cabezal a la posición baja de -7 grados.

2. Azoom SOLO funciona cuando el cabezal del flash está ajustado a 0 o a -7 grados.

3. En modo Mzoom y con el flash elevado o girado de la posición estándar 0 grados – el zoom del flash no cambiará del ajuste previo.

4. El zoom del flash se puede ajustar con el cabezal elevado o girado cambiando a modo Mzoom y realizando los ajustes deseados.

Ajustando la Sincronización de alta velocidad o la Sincronización a la segunda cortinilla

El flash Phottix Mitros+ posee funciones tanto de Sincronización de alta velocidad como de Sincronización a la segunda cortinilla. Vea más detalles bajo Sincronización de alta velocidad y Sincronización a la segunda cortinilla más adelante en este manual.

Para ajustar:

1. Pulse el botón HSS/SCS .

2. La indicación HSS/SCS cambiará entre HSS, SCS y ambos modos desconectados.

Nota:

- HSS y SCS están disponibles en modos ETTL y Manual, pero no en multimodo.

Botón de Test

Al pulsar el botón de test se dispara el flash. Esto puede usarse para medición (solo en modo manual). En modo de flash principal sin cables, al pulsar el botón de test se dispararán los flashes esclavos del mismo canal controlados por el flash principal. Los niveles de salida del botón de Test se pueden configurar (ver más abajo C.Fn-07).

Funciones de ahorro de energía

Para ahorrar baterías, el flash Phottix Mitros+ TTL está equipado con modos de suspensión (Idle) y desconexión automática.

1. En modos esclavo no Wireless: el flash entrará en modo automático de suspensión tras 90 segundos si no se pulsa ningún botón o si no ha sido disparado. La pantalla LCD se apagará. Al pulsar hasta la mitad el botón disparador de la cámara o al pulsar el botón de test del flash el Phottix Mitros+ volverá a estar operativo.

2. En modo esclavo Wireless, el flash entrará en modo de suspensión esclavo tras 60 minutos si no se pulsa ningún botón o si no ha sido disparado, aparecerá en la pantalla LCD del flash la indicación "IDLE". Al pulsar por completo el disparador de la cámara o al pulsar el botón de test del flash principal se activarán de nuevo los flashes esclavos en modo suspensión. El tiempo de entrada en suspensión se puede cambiar de 60 minutos a 10 minutos (ver más abajo C.Fn-10). El flash entrará en modo automático de desconexión en esclavo tras 8 horas si no se pulsa ningún botón o si no ha sido disparado tras mostrar "IDLE" en la pantalla LCD del flash. Se activará al pulsar el botón de test en el flash. El tiempo de entrada en desconexión automática en esclavo se puede cambiar de 8 horas a 1 hora (ver más abajo C.Fn-11).

Destello de modelaje

1. Al pulsar el botón de previsualización de profundidad de campo de la cámara (en caso de que la cámara disponga de él) se disparará el flash de forma continua durante 1 segundo. Este destello de modelaje es útil para apreciar efectos de iluminación en el sujeto. (Consulte el manual de su cámara para más información sobre el botón de previsualización de profundidad de campo).

2. El destello de modelaje está disponible en todos los modos, ETTL, Multi y Manual.

3. El destello de modelaje se puede usar tanto en disparo normal como sin cable y se puede ajustar (ver más abajo C.Fn-02).

Notas:

1. El uso excesivo del destello de modelaje puede producir sobrecalentamiento y/o daños. No lo use más de 20 veces seguidas.

2. Al sobrecalentar el flash, el tiempo de recarga se incrementará automáticamente hasta que disminuya la temperatura del flash.

Luz de asistencia al Autofocus (AF)

1. En situaciones de poca luz o bajo contraste, la luz de asistencia al Autofocus integrada en el Phottix Mitros+ se activará para ayudar a la función AF. Esta luz de asistencia AF en el frontal del flash proyecta un patrón de enfoque sobre el sujeto.

2. La función de la luz de asistencia al AF se puede conectar o desconectar (ver más abajo C.Fn-08).

Ajustes

El Phottix Mitros+ ajusta los niveles en pasos de 1/3 de diafragma. Algunas cámaras tienen funciones personalizadas para cambiar los ajustes de exposición de 1/3 a ½ de diafragma en bracket y compensación del flash. Si se cambian las funciones personalizadas de la cámara, el Phottix Mitros+ ajustará automáticamente los niveles en pasos de ½ de diafragma .

Modos de Flash

El Phottix Mitros+ posee tres modos de flash: ETTL, Manual (M) y Multi (estroboscópico).

Para cambiar de modo:

1. Pulse MODE .
2. Los modos de flash cambiarán entre los modos ETTL, Manual (M) y Multi.
3. El modo activo se muestra en la parte superior izquierda de la LCD .

Modo ETTL

Pantalla Modo ETTL no inalámbrico del Mitros+

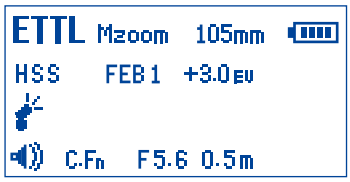

En modo ETTL el flash y la cámara funcionan juntos para calcular la exposición correcta de las imágenes. Cuando se presiona al completo el botón disparador, el flash dispara un pre-destello que la cámara utiliza para calcular la exposición y la potencia del flash, justo en el instante anterior a tomar la foto.

Compensación de exposición del flash - FEC

El flash Phottix Mitros+ puede usarse para ajustar la compensación de exposición del flash (Flash Exposure Compensation - FEC) entre -3 y +3 en pasos de diafragma de 1/3. Esto es útil es situaciones en que se necesita un ajuste fino del sistema TTL basado en la luz ambiente.

Para ajustar la Compensación de exposición del flash (FEC):

1. Pulse SET para entrar en el modo de ajuste de FEC.
2. Pulse ZOOM o HSS/SCS para ajustar la compensación FEC arriba o abajo.
3. Pulse SET para salir del modo de ajuste de FEC.

Nota:

- Algunas cámaras disponen de funciones personalizadas para cambiar los ajustes de pasos de diafragma de 1/3 a 1/2 en bracketing de flash (FEB) o compensación de flash (FEC). Si se cambian las funciones personalizadas de la cámara, el Phottix Mitros+ ajustará automáticamente los niveles en pasos de ½ de diafragma.

Bracketing de exposición del flash - FEB

El bracketing de la exposición del flash (Flash Exposure Bracketing - FEB) se puede usar para cambiar automáticamente la potencia del flash en una serie de fotografías. La cámara tomará tres imágenes con diferentes exposiciones – una expuesta según el cálculo de la cámara, otra sobreexpuesta y otra subexpuesta. Los niveles de sub y sobreexposición pueden ser ajustados por el usuario. El bracketing de flash (FEB) es útil para escenas con luz cambiante o complicada, para ayudar a asegurar una foto correctamente expuesta. También se puede usar en fotografía HDR (alto rango dinámico).

Algunas cámaras poseen función de almacenaje de la exposición del flash, lea el manual de su cámara para más detalles.

Para ajustar el bracketing de exposición del flash (FEB):

1. Pulse SET .
2. Pulse C.Fn Se mostrará destacado en la pantalla LCD "FEB 0".
3. Pulse ZOOM o HSS/SCS para ajustar el bracketing de exposición.
4. Pulse SET para confirmar el ajuste.

A tener en cuenta:

- Por defecto: el bracketing de la exposición del flash (FEB) se cancela tras la toma de tres fotos. FEB se puede ajustar en la pantalla de funciones personalizadas (ver más abajo C.Fn-03).

- La secuencia del el bracketing de la exposición del flash (FEB) se puede cambiar (ver más abajo C.Fn-04).

- El bracketing de la exposición del flash (FEB) se puede usar con la compensación de exposición del flash (FEC) y el bloqueo de exposición del flash (FEL – ver a continuación).

- Para lograr los mejores resultados, ajuste el modo de frecuencia de disparo de la cámara en "simple" o "foto a foto" y asegúrese de que el flash está totalmente recargado antes de tomar la segunda y tercera fotos.

- Algunas cámaras disponen de funciones personalizadas para cambiar los ajustes de pasos de diafragma de 1/3 a 1/2 en bracketing de flash (FEB) o compensación de flash (FEC). Si se cambian las funciones personalizadas de la cámara, el Phottix Mitros+ ajustará automáticamente los niveles en pasos de ½ de diafragma.

Bloqueo de la exposición del flash - FEL

El bloqueo de la exposición del flash (Flash Exposure Lock - FEL) se puede usar para bloquea la exposición del flash antes de tomar una foto. Esto es útil cuando se utiliza medición manual puntual (spot) en una escena con diferentes condiciones de luz.

Si nos encontramos en modo ETTL, pulse el botón de bloqueo de exposición de la cámara (el botón " ✳ ") para usar esta función. Lea el manual de usuario de su cámara para más información sobre las funciones de bloque de exposición y su manejo.

Al pulsar el botón de bloqueo de exposición, el flash disparará un pre-destello que se usará para calcular la potencia del flash necesaria durante la exposición. Este se almacenará en la memoria de la cámara. El icono de bloqueo de exposición se mostrará en el visor de la cámara.

Cada vez que pulsemos el botón de bloqueo de exposición, se disparará un pre-destello y se calculará de nuevo la exposición. Cuando pulsemos completamente el disparador el flash disparará a la exposición bloqueada.

Notas:

- Si el sujeto está demasiado lejano, el resultado quedará subexpuesto, y el icono de bloqueo de exposición "FEL" parpadeará durante aproximadamente 0,5 segundos en el visor de la cámara.

- Si el sujeto es demasiado pequeño en el visor, el bloque de exposición (FEL) podría no ser efectivo.

Sincronización a alta velocidad (High Speed Sync – HSS)

En modo HSS, la velocidad máxima de sincronización de la cámara /flash puede alcanzar la velocidad de obturación máxima de la cámara. Esto es práctico al usar modo de prioridad a la apertura o para limitar la luz ambiente. HSS puede variar según el modelo de cámara utilizada – lea el manual de usuario de su cámara para más detalles.

Para usar el modo HSS:

1. Pulse HSS/SCS .

2. El icono HSS aparecerá en la pantalla LCD del flash.

3. Ajuste la velocidad de obturación más rápida que la velocidad de sincronización del flash y tome fotos.

Para salir del modo HSS:

1. Pulse dos veces HSS/SCS .

2. Cambiará de HSS a SCS y de vuelta al modo estándar FCS.

Tenga en cuenta:

- Compruebe que el icono HSS aparece en el visor.

- HSS reduce drásticamente la potencia del flash, la energía de las baterías y el alcance del destello.

Sincronización a la segunda cortinilla – SCS

La función de sincronización a la segunda cortinilla (Second Curtain Sync – SCS) hace que el flash emita su destello al final de la exposición, no al principio. Esto puede ser útil con velocidades de obturación bajas para capturar efectos especiales.

Manejo:

Pulse HSS/SCS dos veces. Cambiará el icono de FCS a HSS y a continuación a modo SCS.

Para cancelar:

pulse HSS/SCS una vez. Esto hará que volvamos al modo estándar FCS.

Nota:

Las funciones SCS no son operativas en modos Wireless o Multi.

Modo Manual (M)

En modo Manual el flash se dispara al nivel de potencia que nosotros ajustamos. El flash Phottix Mitros+ se puede ajustar desde 1/1 (máxima potencia) a 1/128 – 8 pasos de diafragma en pasos de 1/3. La apertura, velocidad de obturación y ISO de la cámara deben ser ajustados manualmente. Para lograr el mejor resultado use el modo M-Manual en la cámara.

Funcionamiento:

1. Pulse ☼/MODE hasta que aparezca M en la pantalla LCD del flash.

2. Pulse SET para entrar en la pantalla de ajuste de potencia. El nivel de potencia se verá destacado y parpadeará.

3. Pulse ZOOM o HSS/SCS para ajustar la potencia del flash.

4. Pulse SET para salir de la pantalla de ajuste de potencia.

5. Cuando la luz de flash listo se ilumine en rojo, el flash estará totalmente cargado y listo para disparar.

6. Al pulsar TEST el flash se disparará al nivel de potencia manual que hayamos ajustado. Esto es útil al tomar mediciones de exposición.

Nota:

- Al pulsar hasta la mitad el botón disparador se mostrará el alcance efectivo de potencia del flash manual en la pantalla LCD del flash.

Multi: modo estroboscópico

En el modo Multi estroboscópico se disparan una serie de flashes rápidamente. El número, frecuencia y potencia de destellos se puede programar en el Phottix Mitros+. El modo Multi es útil para capturar múltiples imágenes de un sujeto en movimiento en la misma foto y otros efectos especiales.

Se puede ajustar la frecuencia del efecto (en Hz. – número de flashes por segundo), el número total de flashes y el nivel de salida.

Uso:

1. Pulse ☼/MODE hasta que se muestre "Multi" en la pantalla LCD del flash.

2. Pulse SET para ajustar los parámetros del modo Multi. Se muestran (de izquierda a derecha en la pantalla LCD) Potencia, Frecuencia (HZ) y Número de destellos. La potencia queda destacada y parpadea tras entrar en la pantalla de ajuste.

3. Pulse C.Fn ◁ o ▷ M/S para seleccionar Potencia, Frecuencia (HZ) y Número de destellos.

4. Pulse ZOOM y HSS/SCS mientras del ajuste se mantenga destacado para ajustar Potencia, Frecuencia (HZ) y Número de destellos a los niveles deseados.

5. Pulse SET para salir de la pantalla de ajuste.

Nota:

1. El uso excesivo del modo Multi estroboscópico puede ocasionar sobrecalentamiento y/o daños si lo utilizamos en exceso. No lo use más de 20 veces seguidas.

2. Al sobrecalentar el flash, el tiempo de recarga se incrementará automáticamente hasta que disminuya la temperatura del flash.

Modo estroboscópico y velocidades de obturación

Para determinar la velocidad correcta de obturación en la cámara para usar con diversas variables de modo estroboscópico, use la fórmula siguiente:

Número de destellos / Frecuencia = Velocidad de obturación

Ejemplo: 5x (número de destellos) / 10 Hz (Frecuencia) = velocidad de obturación de 0,5 segundos

Esta es una guía aproximada: necesitarás incrementar o disminuir la velocidad de obturación para lograr el resultado deseado .

Tabla de nivel de salida de flash en modo Multi estroboscópico

Nivel de salida del flash \ Hz	1	2	3	4	5	6-7	8-9	10	11	12-14	15-19	20-50	60-199
1/4	7	6	5	4	4	3	3	2	2	2	2	2	2
1/8	14	14	12	10	8	6	5	4	4	4	4	4	4
1/16	30	30	30	20	20	20	10	8	8	8	8	8	8
1/32	60	60	60	50	50	40	30	20	20	20	18	16	12
1/64	90	90	90	80	80	70	60	50	40	40	35	30	20
1/128	100	100	100	100	100	90	80	70	70	60	50	40	40

Si el número de destellos se muestra como "N---", el número máximo de destellos será tal como se muestra en la tabla siguiente sin importar la frecuencia de disparo.

Nivel de salida del flash	1/4	1/8	1/16	1/32	1/64	1/128
Número de destellos	2	4	8	12	20	40

Modo de disparo remoto inalámbrico

El flash transceptor Phottix Mitros+ TTL incorpora diversos modos de transmisión y recepción inalámbrica. El Mitros+ ofrece compatibilidad integrada con el sistema de disparo remoto Phottix Odin TTL para Canon y el Phottix Strato II Multi para Canon. Para información sobre los sistemas Odin o Strato II consulte los manuales de producto.

El Mitros+ puede funcionar como:

Phottix Odin Tx(Transmisor)

Ajuste completo de la potencia manual y TTL remota o local y el zoom del flash sobre flashes Mitros+ (en modo Odin Rx) o flashes compatibles equipados con receptores Phottix Odin. Los flashes de zapata o estudio con receptores Strato, Strato II o Atlas II se pueden disparar en modo manual mediante el Mitros+ en modo Odin Tx.

Phottix Odin Rx (Receptor)

El Mitros+ en modo inalámbrico Odin Rx se puede disparar por otro Mitros+ en modo Odin Tx o por transmisores (TCU) Phottix Odin.

Phottix Strato II Rx (Receptor)

El Mitros+ en modo inalámbrico Strato Rx puede ser disparado por transmisores Phottix Strato II, Phottix Odin (TCU) y flashes Phottix Mitros+ en modo Odin Tx.

OP Tx (Master-Maestro) – Usando el sistema de disparo IR de Canon

Usando pulsos de luz, un flash en la cámara ajusta y dispara flashes remotos.

OP Rx (Slave-Esclavo) - Usando el sistema de disparo IR de Canon

Los flashes remotos en modo OP Rx son controlados y disparados por flashes montados en la cámara y en modo OP Tx Master. Usando pulsos de luz, un flash en la cámara ajusta y dispara flashes remotos.

OP Slave- Optical Slave – Esclavo óptico

En modo esclavo OP, los destellos de otros flashes cercanos dispararán el Mitros+, únicamente en modo manual.

Note:

El Mitros+ no puede ser disparado por transmisores Phottix Strato, Strato II o Ares o por transceptores Atlas II en modo Tx.

Selección del modo de disparo inalámbrico

Para acceder y ajustar el modo de disparo inalámbrico en el Mitros+:

1. Pulse y mantenga pulsado el botón hasta que el menú de modos aparezca.
2. Use los botones ZOOM o HSS/SCS para seleccionar el modo inalámbrico.
3. Pulse el botón SET para seleccionar el modo inalámbrico.
4. Ajuste los parámetros necesarios del modo inalámbrico (grupo, canal).

Nota:

Si no se pulsa el botón SET el Mitros+ usará la selección destacada si no se pulsa ningún botón durante aproximadamente 16 segundos.

Odin Tx (Modo transmisor)

El uso del Mitros+ en modo Odin Tx permite usar el flash montado en la cámara en modo TTL o Manual, así como controlar tres grupos (A, B, C) – ajustando los niveles de potencia TTL y manual, así como el cabezal zoom en flashes Mitros+ ajustados en modo Odin Rx u otros flashes compatibles equipados con receptores Phottix Odin.

Usando el modo Odin Tx

Pantalla en modo Odin Tx

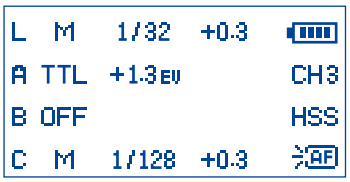

Tras seleccionar el modo Odin Tx (arriba)

1. Pulse el botón SET para editar los grupos.
2. Los teclas ZOOM o HSS/SCS cambiarán entre los grupos L, A, B, C.
3. Al pulsar el botón /MODE mientras un gripo está seleccionado cambia el modo entre TTL, M (manual) y Off.
4. Al pulsar las teclas C.Fn o M/S cuando un grupo está seleccionado permite el ajuste del nivel EV ±3EV en pasos de 1/3 en modo TTL o ajustes del nivel de potencia (1/128 a 1/1 en pasos de 1/3) en modo manual.

5. Pulse el botón SET para salir del menú de edición Odin Tx.

Modo Ratio

Pantalla modo Odin Tx ratio

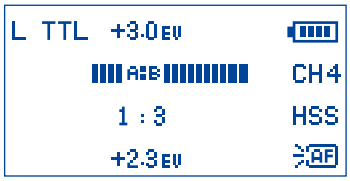

Ratio es al sistema TTL nativo de Canon. El ratio de grupos A y B se puede ajustar de 8:1 a 1:8. Los niveles EV se pueden también ajustar. Se pueden hacer ajustes al modo de flash local (L) y a la potencia.

Para acceder modo Ratio:

1. Pulse y mantenga pulsado el botón ☼/MODE mientras se encuentre en el menú Odin Tx. Aparecerá el menú de ajuste de ratio.
2. Pulse el botón SET para entrar en modo edición.
3. Pulse los botones ZOOM o HSS/SCS para cambiar entre los ajustes Flash Local (L), Flash Ratio y Ratio EV.
4. Pulse los botones C.Fn o M/S para ajustar Flash Local EV, Ratio y Ratio EV una vez seleccionado.
5. El botón ☼/MODE cambiará el modo del flash local de TTL a Manual o a Off.
6. Pulse el botón SET para finalizar con los ajustes del modo Ratio.
7. Pulse y mantenga pulsado el botón ☼/MODE para salir del modo Odin Tx Ratio y volver a modo Odin Tx.

Nota:

El flash montado en cámara (local - L) no forma parte del cálculo del ratio. La potencia del flash local se controla independientemente.

Ajustado el zoom del cabezal del flash en modo Odin Tx

1. Pulse el botón ZOOM para abrir el menú de ajuste del zoom.
2. Con las teclas ZOOM o HSS/SCS seleccionaremos entre los grupos L, A, B, C.
3. Con los botones C.Fn o M/S podremos seleccionar el ajuste entre Azoom (zoom automático que cambia dinámicamente cuando se cambia la focal en el objetivo zoom montado) y Mzoom 24, 28, 35, 50, 70, 80 y 105mm.
4. Al pulsar el botón SET saldremos del modo ajuste del zoom.

Ajustando los canales de transmisión

1. Desde el menú Odin Tx o Ratio, pulse el botón M/S para acceder a la selección de canal transmisión.
2. Pulse los botones ZOOM o HSS/SCS para navegar entre los canales 1-4.
3. Pulse el botón SET para seleccionar el canal.

Uso de Sincronización de alta velocidad (High Speed Sync - HSS) y sincronización a la segunda cortinilla (Second Curtain Sync - SCS) en modo Odin Tx

Al pulsar el botón HSS/SCS podremos elegir entre funcionamiento HSS, SCS y estándar.

1. HSS permite el uso de velocidades de obturación más altas. Se pueden lograr velocidades de obturación de hasta 1/8000 seg. Con cámaras compatibles.
2. Nota: a velocidades de obturación altas la potencia del flash se reduce ampliamente.
3. SCS disparará el flash al final de la exposición, no al principio. Esto se puede combinar con exposiciones más prolongadas para efectos creativos.

Modo Odin Rx (Receptor)

Pantalla modo Odin Rx

Cuando seleccionamos el modo inalámbrico Odin Rx en el Phottix Mitros+ este se dispara´ra usando el receptor compatible Odin integrado. En modo Odin Rx el Mitros+ se puede controlar y disparar remotamente desde otro flash Mitros+ Flash en modo Odin Tx o desde un transmisor Odin TCU.

Cambio de canales y grupos

1. Pulse el botón M/S para acceder a la selección de canal y grupo.
2. Use los botones C.Fn y M/S para seleccionar canal o grupo.
3. Use los botones ZOOM y HSS/SCS para ajustar el canal de recepción (1-4) o el grupo de asignación (A-C).
4. Pulse el botón SET para salir del modo de selección de canal y grupo.
5. Al pulsar el botón SET podrá realizar el ajuste EV para el flash usando los botones ZOOM y HSS/SCS. Al pulsar de nuevo el botón SET para salir del ajuste EV.

Nota:

El efecto de los ajustes EV es acumulativo. Si el ajuste EV se realiza en la pantalla Odin Rx y en un Odin TCU o Mitros+ en modo Odin Tx, y/o en las preferencias TTL en el menú de funciones personalizables, todos estos ajustes se usarán para calcular el EV final.

Modo Strato II Rx

Pantalla modo Strato II Rx

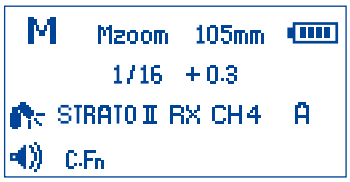

Al seleccionar el modo Strato II Rx el Mitros+ podrá ser disparado remotamente por transmisores Phottix Strato II Multi, Phottix Odin TCU o un flash Phottix Mitros+ en modo Odin Tx.

1. Pulse el botón M/S para acceder a la selección de canal y grupo.
2. Use los botones C.Fn y M/S para seleccionar canal o grupo.
3. Use los botones ZOOM y HSS/SCS para ajustar el canal de recepción (1-4) o el grupo de asignación (A-C).
4. Pulse el botón SET para ajustar el nivel de potencia manual del Mitros+ (desde 1/1 a 1/128 en pasos de 1/3) Pulse el botón SET de nuevo para salir del modo de ajuste manual de potencia.
5. Pulse el botón ZOOM para seleccionar el ajuste del cabezal de zoom del flash. Al pulsar los botones C.Fn y M/S podremos seleccionar los ajustes AZoom y MZoom. Pulse el botón SET para volver al menú principal.

Nota:

En modo Strato II Rx (Receptor) no disponemos de funciones TTL inalámbricas como HSS o SCS, o de control inalámbrico de potencia o del zoom. El nivel de potencia y el zoom deben ajustarse manualmente en el flash Mitros+ si seleccionamos el modo Strato II Rx.

Modos inalámbricos OP Tx (Master - Principal) y OP Rx (Slave - Esclavo)

Los modos OP Tx (Master – Principal) y OP Rx (Slave - Esclavo) usan el sistema de control y disparo inalámbrico de Canon. Un flash Mitros+ ajustado a OP Tx (Master – Principal) se necesita en la cámara para controlar flashes remotos (slave) ajustados a OP Rx (Slave - esclavo). Es necesario ajustar el mismo canal de transmisión tanto en los flashes Master como Slave. Se deben ajustar los grupos para los flashes esclavo, y las funciones de ratio de grupo en los principales. Un Mitros+ ajustado a OP Tx (Master - Principal) u otro flash compatible en modo Master se puede usar en la cámara para controlar y disparar flashes Mitros+ en modo OP Rx (Slave - esclavo), u otros flashes compatibles en modo Slave.

Modo OP Tx (Master - Principal):

1. Al pulsar el botón M/S podremos cambiar el disparo del flash, el canal de transmisión, el modo ratio y el ratio.
2. Con el símbolo de flash destacado y parpadeando, pulse los botones ZOOM o HSS/SCS para conectar o desconectar el disparo del flash (ver más abajo).
3. Con los canales de transmisión destacados, pulse los botones ZOOM o HSS/SCS para cambiar el canal entre 1-4.
4. Con el modo ratio destacado, pulse los botones ZOOM o HSS/SCS para cambiar el modo de ratio inalámbrico (ver más abajo).
5. Con el ratio destacado, pulse los botones ZOOM o HSS/SCS para cambiar el ratio inalámbrico. En modos M o Multi, los parámetros del flash de las unidades esclavas se pueden ajustar individualmente en el flash OP Tx (Master – principal). (ver más abajo).
6. Pulse el botón SET para confirmar y salir de la pantalla.

Modo Master con Flash **:** El flash principal montado en la cámara disparará al tomar la foto.

Modo Master sin Flash **:** El flash principal montado en la cámara no disparará al tomar la foto. El flash emitirá un corto destello de luz para comunicarse con los flashes esclavos pero dicho destello no será parte de la exposición.

Para ajustar el modo OP Rx (Slave - Esclavo):

1. Al pulsar el botón M/S podremos cambiar el canal y grupo del flash.
2. Con los canales de transmisión destacados, pulse los botones ZOOM o HSS/SCS para seleccionar el canal entre 1-4.
3. Con el grupo destacado, pulse los botones ZOOM o HSS/SCS para cambiar el grupo al que el flash está asignado (A,B,C).
4. Pulse el botón SET para confirmar y salir de la pantalla.
5. Cuando los flashes en OP Rx (Slave - Esclavo) están listos para disparar, la luz de asistencia al enfoque AF en el frontal del flash parpadeará una vez por segundo.
6. Para ajustar los modos Multi o M para el flash esclavo pulse y mantenga pulsado el botón /MODE durante aproximadamente 2 segundos.
7. Ajuste el nivel de potencia o la frecuencia del flash múltiple / número de destellos usando los botones de dirección.

Nota:

- Asegúrese que los flashes en modo OP Tx (Master – Principal) y OP Rx (Slave - Esclavo) están ajustados al mismo canal de transmisión (1-4).
- No sitúe obstáculos entre la unidad principal y la(s) esclava(s). Los obstáculos pueden bloquear las transmisiones de señales.
- Al usar flash rebotado inalámbrico, asegúrese por favor de que el área de recepción inalámbrica del flash esclavo está encarada hacia el flash principal.
- Al usar una sola unidad de flash ajuste modo inalámbrico en "Off".

Canales de transmisión

El sistema inalámbrico Phottix Mitros+ OP Tx/Rx posee cuatro canales de transmisión: 1, 2, 3 y 4. La señales desde el flash OP Tx (Master - principal) se envían a los flashes OP Rx (Slave – esclavos) en dichos canales. Si el flash principal y los esclavos están ajustados en diferentes canales los flashes esclavos no dispararán.

Usando el disparo inalámbrico OP Tx/Rx

Con un flash en modo OP Tx (Master – principal) montado en la cámara y flashes remotos en modo OP Rx Slave (esclavo), al pulsar el disparador se disparará

el flash OP Tx (Master - principal) (si está ajustado para disparar) y los flashes ajustados a OP Rx (Slave – Esclavo) dentro del alcance de OP Tx (Master - principal). La cámara y el flash medirán la escena y dispararán los flashes en modo TTL para exponer correctamente la escena.

Modos Ratio

Los flashes esclavos se pueden controlar por el flash principal en diferentes modos ratio. Los modos disponibles son:

Modos ETTL

A+B+C Los tres grupos disparan a una media de la salida total calculada.

A:BC Los grupos A y B se pueden ajustar por Flash Ratio (ver más abajo). El grupo C es independiente con su nivel de salida de flash asignado por la cámara.

La compensación EV de los grupos A y B se puede ajustar.

1. Pulse el botón SET tras salir de la pantalla de ajuste de Flash Ratio.
2. Pulse los botones ZOOM o HSS/SCS para ajustar el valor EV para los grupos A y B.
3. La compensación EV para el grupo C también se puede ajustar.
4. Al pulsar el botón M/S tras ajustar el flash ratio, se desplazará la selección de EV al grupo Group C.
5. Pulse los botones ZOOM o HSS/SCS para ajustar el nivel EV para el grupo C.

A:B Los grupos A y B se pueden ajustar en Flash Ratio (ver más abajo). El grupo C no se puede ajustar y no dispara.

La compensación EV de los grupos A y B se puede ajustar.

1. Pulse el botón SET tras salir de la pantalla de ajuste de Flash Ratio.
2. Pulse los botones ZOOM o HSS/SCS para ajustar el valor EV para los grupos A y B.

Ajustando los modos Ratio

Modos ETTL

1. Tras entrar en modo OP Tx (Master - principal) (más arriba) pulse el botón M/S para editar los parámetros OP Tx (Master – principal).
2. Pulse el botón M/S tres veces para destacar el área de ratio.
3. Seleccione el modo Ratio. Al pulsar los botones ZOOM y HSS/SCS podremos seleccionar entre los modos A+B+C, A:B y A:BC.
4. Cuando A:B o A:BC estén destacadas, al pulsar el botón M/S se iluminará la selección de ajuste de ratio bajo dicho ratio.
5. Al pulsar el botón ZOOM se cambiará el ratio entre 1:1 y 1:8 en pasos de 1:1.5, 1:2, 1:3, 1:4, 1:6, 1:8.
6. Al pulsar el botón HSS/SCS se cambiará el ratio desde 1:1 a 1.5:1, 2:1, 3:1, 4:1, 6:1, 8:1.
7. Pulse el botón SET para confirmar y salir de la pantalla.

Modos Manuales

A+B+C En modo manual los tres grupos disparan al mismo nivel de potencia. Dicho nivel de potencia es ajustable.

A:B:C El nivel de salida de cada grupo se ajusta individualmente por el usuario (ver más abajo). Cada grupo es independiente, los cambios en uno de ellos no afectan a los otros.

A:B El nivel de potencia de los grupos A y B se puede ajustar individualmente por el usuario (ver más abajo). El grupo C no es ajustable y no disparará.

Ajustando los modos Manuales

1. Tras entrar en modo OP Tx (Master - principal) (ver arriba) pulse el botón /MODE para cambiar el flash en modo Manual (M).
2. Pulse el botón M/S para editar los parámetros OP Tx (Master - principal).
3. Pulse el botón M/S tres veces para destacar el área ratio.
4. Pulse los botones ZOOM y HSS/SCS para navegar entre los modos A+B+C, A:B y A:B:C.
5. Pulse el botón SET para confirmar y salir de la pantalla.
6. Pulse el botón SET para ajustar los niveles de potencia.
7. Al pulsar los botones ZOOM o HSS/SCS se podrá cambiar el nivel de potencia del flash (1/1 a 1/128 en paso de 1/3).
8. Al pulsar el botón M/S podremos navegar por los grupos A a B a C, con el botón C.Fn desde C a B a A (si fuera necesario).
9. Pulse el botón SET para salir del modo de ajuste de potencia.

Modo Multi

A+B+C Los tres grupos dispara en modo Multi al mismo nivel de potencia, frecuencia y número de destellos.

A:B:C El nivel de salida de cada grupo se ajusta individualmente por el usuario (ver más abajo). La frecuencia y el número de destellos del multidisparo de cada grupo son los mismos y se pueden ajustar solo en grupo A .

A:B En los grupos A y B se puede ajustar individualmente el nivel de potencia por parte del usuario (ver más abajo). La frecuencia y el número de destellos del mutidisparo de los grupos A y B son idénticos y solo se pueden ajustar en el grupo A. el grupo C no se puede ajustar y no disparará.

Ajustando el modo Multi

1. Tras entrar en modo OP Tx (Master - principal) (más arriba) pulse el botón /MODE para cambiar el flash a modo Multi.
2. Pulse el botón M/S para editar los parámetros OP Tx (Master - principal).
3. Pulse el botón M/S tres veces para destacar el área ratio.
4. Al seleccionar el modo Ratio, pulsando los botones ZOOM y HSS/SCS navegaremos entre los modos A+B+C, A:B y A:B:C.
5. Pulse el botón SET para confirmar y salir de la pantalla.
6. Pulse el botón SET para ajustar los niveles de potencia.

7. Al pulsar los botones ZOOM o HSS/SCS podremos cambiar el nivel de salida del flash (1/1 a 1/128 en pasos de 1/3).

8. Al pulsar el botón M/S cambiaremos los grupos de A a B a C, y con el botón C.Fn de C a B a A (si fuera necesario), y podremos cambiar el nivel de potencia en dichos grupos.

9. Al pulsar el botón M/S tras navegar entre los grupos entraremos en la selección de frecuencia y número de destellos.

10. Al pulsar los botones ZOOM o HSS/SCS podremos realizar los cambios en frecuencia y número de destellos. Estos ajustes solo se pueden cambiar en el grupo Group A y, si fuera necesario, se aplicarían igualmente a los grupos B o C.

11. Pulse el botón SET para salir del modo de ajuste de nivel de potencia.

Funciones personalizadas

El flash Phottix Mitros+ TTL incorpora una serie de funciones personalizables por el usuario. Para editar dichas funciones (ver lista más abajo):

1. Pulse C.Fn durante 2 segundos para entrar en la pantalla de menú C.Fn .
2. Pulse C.Fn o M/S para navegar entre los elementos del menú – C.Fn 0 a 15.
3. Pulse ZOOM o HSS/SCS para cambiar el valor de la función seleccionada.
4. Pulse SET para salir del menú C.Fn.

Tabla de funciones personalizadas

Número de función personalizada	Funciones	Número de Ajuste	Ajuste y descripción
C.Fn 00	Unidad de distancia	0-Metros (m)	Metros (m)
		1-Pies (Ft)	Pies (Ft)
C.Fn 01	Auto suspensión	0-Habilitar	Habilitar
		1-Deshabilitar	Deshabilitar
C.Fn 02	Flash de modelaje	0-Profuncidad de campo	Habilitar (botón de previsualización de profundidad de campo)
		1-Botón de destello de Test	Habilitar (botón de destello de Test)
		2-Ambos	Habilitar (botón de previsualización de profundidad de campo o botón de destello de Test)
		3-Deshabilitar	Deshabilitar
C.Fn 03	Auto cancelación de FEB	0-Habilitar	Habilitar
		1-Deshabilitar	Deshabilitar
C.Fn 04	Secuencia FEB	0-0 → - → +	0 → - → +
		1-- → 0 → +	- → 0 → +
C.Fn 05	Modo Odin Tx	0:Mejorado	Para compatibilidad mejorada con Canon 1DX y otras cámaras Canon. Las funciones SCS no se activarán en este modo. Podrá encontrar una lista de cámaras que sugerimos trabajen en este modo en Phottix.com
		1: Estándar	Ajuste por defecto. Para su uso con la mayoría de cámaras Canon. Las funciones SCS trabajarán correctamente
C.Fn 06	Flash rápido (Quick flash) —	0-Deshabilitar	Deshabilitar
		1-Habilitar	Habilitar
C.Fn 07	Destello de Test	0-1/32	a 1/32 de potencia
		1-Potencia completa	Potencia completa
C.Fn 08	Luz de asistencia al AF	0-Habilitar	Habilitar
		1-Deshabilitar	Deshabilitar
C.Fn 09	Auto zoom	0-Según tamaño de sensor	Según tamaño de sensor
		1-Deshabilitar	Deshabilitar
C.Fn 10	Tiempo para de reposo esclavo	0-60 minutos	60 minutos
		1-10 minutos	10 minutos
C.Fn 11	Tiempo para desconexión automática esclavo	0-Tras 8 horas	Tras 8 horas
		1-Tras 1 hora	Tras 1 hora
C.Fn 12	Potencia de recarga	0-Fuente Int. y Ext.	Fuente interna y externa
		1-Alim. Externa	Solamente potencia externa
C.Fn 13	Sonido (Beep) de confirmación	0-Habilitar	Habilitar
		1-Deshabilitar	Deshabilitar
C.Fn 14	Auto backlight	0-Habilitar	Habilitar
		1-Deshabilitar	Deshabilitar
C.Fn 15	Preferencias TTL	+EV	Incrementar EV
		-EV	Disminuir EV

Función de flash rápido (Quick Flash)

La función de flash rápido (Quick Flash) permite al flash disparar entre 1/6 y 1/2 de la potencia total. Los tiempos de recarga de flash en este modo son más rápidos. Son prácticos para instantáneas de sujetos cercanos.

La función de flash rápido (Quick flash) se puede usar en modo de disparo continuo; esta función se puede activar o desactivar en la función personalizada C.fn-06 (ver más arriba).

A tener en cuenta:

La función de flash rápido (Quick Flash) hace del disparo de flash la prioridad de funcionamiento. Se puede producir subexposición si el sujeto está situado demasiado lejos de la cámara.

Luz de la pantalla LCD (Auto Backlight)

La pantalla LCD se ilumina durante 8 segundos y se desconecta si no se pulsa ningún botón. Cuando la función de luz de la pantalla LCD automática (auto backlight function) está habilitada, al pulsar cualquier botón la LCD se iluminará. Si dicha función personalizada está ajustada a "deshabilitada", se iluminará al pulsar el botón Mode.

TTL Pref (TTL preferido)

La medición TTL puede variar ligeramente al usar el flash en distintas cámaras. La función personalizada TTL Pref (C.Fn-15) permite a los usuarios ajustar de forma exacta la exposición EV entre +3 y -3 en pasos de 1/3 para compensar estas sutiles variaciones. Este ajuste es una preferencia personal basada en la medición estándar TTL y se almacena en la memoria del flash. Cuando se ajusta este nivel de preferencia del EV, dicha compensación se utilizará en las imágenes tomadas en modo TTL. Esta compensación EV no se mostrará en la pantalla LCD durante el uso normal del flash.

Función Memoria

El flash Phottix Mitros+ está equipado con una función de memoria programable. El uso de la Función Memoria permite que podamos guardar los parámetros, datos y funciones personalizadas del flash para poder volver a usarlos en el futuro recuperándolos rápidamente. Los modos de flash, los ajustes inalámbricos, el nivel de potencia del flash – toda la programación actual del flash se almacenará para su uso posterior.

Pantalla modo Memoria

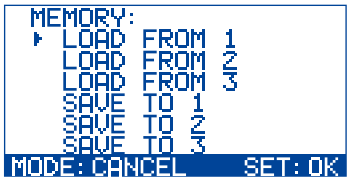

Menú:

Disponemos de tres ajustes para grabar y recuperar los datos del flash en modo Memoria:

SAVE TO 1 (guardar en …)

SAVE TO 2

SAVE TO 3

LOAD FROM 1 (recuperar desde …)

LOAD FROM 2

LOAD FROM 3

Para entrar en modo Memoria

Pulse y mantenga pulsado el botón ZOOM para entrar en modo Memoria.

Para guardar datos:

1. Tras ajustar los datos del flash, pulse y mantenga pulsado el botón ZOOM para entrar en modo Memoria.

2. Pulse los botones ZOOM y HSS/SCS para seleccionar donde guardar la información: SAVE TO 1, SAVE TO 2 y SAVE TO 3.

3. Pulse el botón SET para seleccionar y confirmar la grabación de los datos.

4. La pantalla LCD saldrá del modo Memoria y volverá a la última pantalla utilizada.

5. Para cancelar la acción de grabación, pulse el botón ☼/MODE para salir de la pantalla de modo Memoria y volver a la última pantalla utilizada.

Para recuperar los datos:

1. Tras entrar en modo Memoria (ver más arriba), pulse los botones ZOOM y HSS/SCS para seleccionar LOAD FROM 1, LOAD FROM 2. LOAD FROM 3.

2. Pulse el botón SET para recuperar la información grabada.

Nota:

Tras recuperar los datos grabados y salir del modo memoria, los datos recuperados aparecerán en pantalla. Los ajustes de flash usados antes de la recuperación de datos se perderán. Para evitar perder datos guarde los ajustes actuales antes de recuperar los datos grabados.

Volver a los ajustes de fábrica (reset)

El flash Phottix Mitros+ se puede ajustar volviendo a los ajustes de origen en fábrica (reset).

Para volver a los ajustes originales:

1. Pulse y mantenga pulsados a la vez ☼/MODE y SET durante 3 segundos.

2. El flash volverá a los ajustes originales de fábrica.

3. Todas las funciones personalizadas volverán a los valores originales de fábrica.

Visualización de la información del flash

Para obtener soporte técnico o para las actualizaciones de firmware puede ser necesario acceder a la información del Phottix Mitros+. Para visualizar hardware, software, biblioteca de iconos y número de serie:

1. Pulse HSS/SCS al conectar el flash.

2. Pulse cualquier otro botón para cancelar esta pantalla y visualizar la LCD en modo estándar.

Cambios en el condensador:

Si el flash no se utiliza durante un periodo largo, se producen cambios físicos en el condensador del mismo. Asegúrese de conectar el flash un mínimo de 10 minutos cada tres meses para evitar dichos cambios.

Especificaciones técnicas

Modos: E-TTL y E-TTL II, Manual, y Multi estroboscópico

Número guía: 58/190 metros/pies (a una longitud focal de 105mm, ISO 100)

Cobertura del flash: 24-105mm (14mm con el panel difusor gran angular)

Auto zoom (la cobertura del flash se ajusta automáticamente según la longitud focal del objetivo)

Zoom manual (el zoom se puede ajustar cambiando el ajuste en el flash)

Giro: 360 grados, desplazamiento vertical: -7 a 90 grados

FEC (Flash exposure compensation – Compensación de exposición del flash): Manual

FEB (Flash exposure bracketing – Bracketing de exposición del flash): ±3 pasos de diafragma en intervalos de 1/3 (Se puede combinar con la compensación de exposición de flash manual - FEB)

Modos de sincronización: sincronización a la primera cortinilla, sincronización a la segunda cortinilla, y sincronización de alta velocidad (High Speed Sync – HSS)

Flash estroboscópico: 1-199Hz. Número de destellos: 1-100

Confirmación de exposición del flash: luz LED azul se ilumina en modo E-TTL

Recarga del flash (con baterías alcalinas de tamaño AA)

Tiempo de recarga /indicador de flash listo:

Flash estándar: Aprox. 0,1 - 5 segundos/se ilumina indicador LED rojo.

Flash rápido (Quick flash): Aprox. 0,1 - 2,5 segundos/se ilumina indicador LED verde.

Alimentación interna: Cuatro baterías alcalinas tamaño AA o baterías Ni-MH tamaño AA

Batería externa (opcional): Compatible con Phottix Battery Pack y el pack compacto Canon CP-E4 a través de adaptador específico

Ahorro de energía: en modo esclavo no inalámbrico: 90 segundos, en modo esclavo inalámbrico (programable): 10 minutos o 60 minutos

Flash inalámbrico

Método de transmisión: radiofrecuencia o pulso óptico

Canales: 4

Opciones inalámbricas: Odin Tx, Odin Rx, Strato II Rx, OP Tx (Master - principal), OP Rx (Slave – esclavo), OP Slave (esclavo), OFF

Alcance de la transmisión (Aprox.): Radio: 100m +, Óptico: Interior: 12-16m, Exterior: 7-9m

Ángulo de recepción: radio: 360º en todas direcciones. Óptico: ±40° (horizontal), ±30°(vertical)

Grupos controlados en modo esclavo: 3 (A, B, y C)

Control de ratio de flash: 1:8-1:1-8:1

Corriente en modo reposo: ≤100uA en modo reposo

Dimensiones: (L x An x Al): 202,8×77,5×58,3 mm

Peso: 427g (solo flash, sin baterías)

Declaración de conformidad EC

Nosotros: Phottix (HK) Ltd.

en: 10/F Block A, Yip Fat Factory Building, Phase 1, 77 Hoi Yuen Rd, Kwun Tong, Kln, Hongkong

el Representante Europeo Autorizado

Phottix Europe Sp. z o.o.

Piotrkowska 66

90-105 Lodz, Polonia

KRS 0000327336

Declaramos que el producto abajo designado:

Nombre de producto: **Phottix Mitros+ TTL Transceiver Flash**

Número de modelo: **Mitros+**

Cumple con los pertinentes requerimientos fundamentales según la directiva R&TTE 1999/5/EC, siempre que el producto sea usado correctamente, y los siguientes estándares u otros documentos normativos:

ETSI EN 300 440-1 V1.6.1(2010-08)

ETSI EN 300 440-2 V1.4.1(2010-08)

ETSI EN 301 489-1 V1.9.2/2011-09

ETSI EN 301 489-3 V1.4.1/2002-08

EN 62479: 2010-09

Firmado por:

Paul Czernik

CEO/Director gerente

Phottix Europe Sp. z o.o.

CEO/Prezes zarządu

Lodz, septiembre 2013

CE

Flash Phottix Mitros+ TTL - Ricetrasmettitore per Canon

Nota: Per iniziare a utilizzare subito questo flash consulta la guida rapida. Per le funzioni avanzate, si prega di leggere questo manuale e familiarizzare con la fotocamera e le sue funzioni.

Il flash TTL Phottix Mitros+ per Canon è progettato per l'impiego con fotocamere Canon DSLR con ETTL I/II, in modalità Manuale e Multi, così come in modalità di trigger wireless master/slave.

Avvertenze

1. Utilizzare il flash in modo sicuro. Non azionare il flash puntandolo verso gli occhi di persone o animali posti a breve distanza – può causare danni e/o cecità.

2. Fare attenzione durante l'uso del flash all'interno o nelle vicinanze di automobili, autobus, motocicli o altri veicoli in movimento, può provocare incidenti.

3. Non usare il flash in prossimità di gas combustibili (benzina, solventi, ecc.)

4. Non esporre il flash o le batterie a gocciolamenti/schizzi d'acqua, o elevata umidità.

5. Non lasciare le batterie o il flash in luoghi caldi (alla luce solare diretta, in una macchina chiusa, ecc.)

6. Rimuovere le batterie del flash quando questo non viene utilizzato per un lungo periodo di tempo.

7. Sostituire le batterie quando necessario. Utilizzare batterie integre in buono stato. Non mescolare diversi tipi di batterie, o batterie nuove e usate tra di loro.

8. Non collocare oggetti opachi davanti alla lente del flash quando questo viene azionato. L'energia emessa dal flash può causare l'infiammazione dell'oggetto o danneggiare il tubo del flash o le lenti di fresnel.

9. Fare attenzione nel toccare la testa del flash dopo l'uso. Può essere calda e provocare ustioni.

10. Il flash contiene componenti elettronici ad alta tensione. Non smontare o tentare di riparare il flash. Non toccare mai i componenti interni del flash.

11. Non toccare con oggetti metallici i contatti della porta di alimentazione esterna – ciò può causare scosse elettriche e lesioni gravi.

Sommario

Componenti e funzioni.....69
Modalità.....75
Trigger wireless.....77
Funzioni personalizzate.....82
Specifiche tecniche.....84

Componenti

Lato posteriore / sinistro

1. Display LCD
2. Pulsante Mode
3. Pulsante di Test
4. Interruttore di alimentazione
5. Spia pronto lampo
6. Frecce di regolazione (vedi sotto)
7. Pulsante Set
8. Leva di blocco
9. Porta di sincronizzazione da 3,5 mm
10. Porta USB
11. Porta di alimentazione esterna

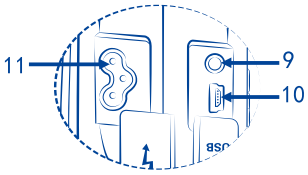

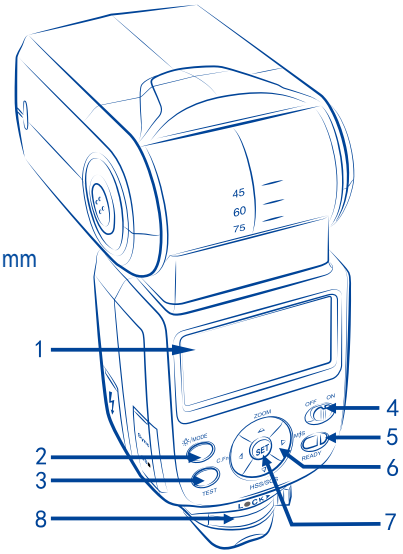

Frecce di regolazione

1. Freccia su / Pulsante regolazione modalità zoom
2. Freccia destra / Pulsante modalità flash wireless
3. Freccia giù / HSS / Pulsante SCS
4. Freccia sinistro / Pulsante funzioni personalizzate

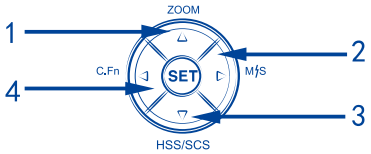

Lato anteriore / destro

1. Aletta riflettente
2. Diffusore grandangolare
3. Testa del flash
4. Area ricevitore segnale wireless
5. Luce assistenza AF
6. Contatto caldo
7. Vano batterie

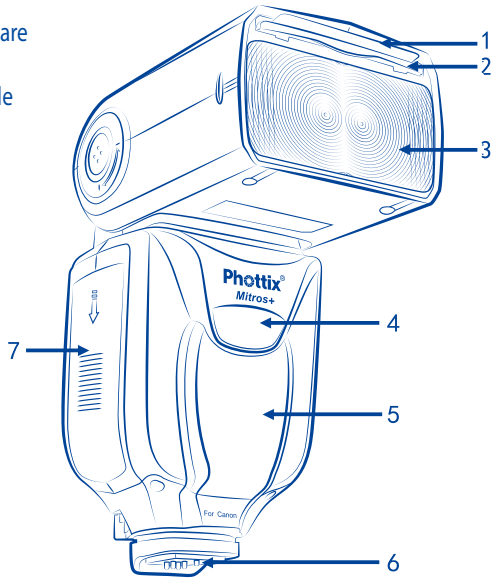

Nota:

In queste istruzioni si presuppone che:

1. Il flash e la fotocamera siano accesi.

2. Il flash e la fotocamera siano stati impostati con le stesse impostazioni riportate in questo manuale.

3. Il menu della fotocamera ed il menu delle funzioni personalizzate del flash siano impostati su valori predefiniti.

4. Il flash venga utilizzato con una fotocamera Canon DSLR compatibile.

Installazione delle batterie

1. Premere il coperchio del vano batteria, spingendolo verso la parte inferiore del flash. Il coperchio del vano batteria si aprirà e si solleverà.

2. Inserire le batterie AA come mostrato dal diagramma all'interno del vano batteria.

3. Abbassare il coperchio del vano batteria e spingerlo verso la parte superiore del flash, bloccandolo.

Nota:

- Si prega di utilizzare quattro batterie standard di alta qualità della stessa marca. Assicurarsi che tutte le batterie abbiano livelli di carica simili.

- Le batterie possono surriscaldarsi durante l'utilizzo del flash. Fare attenzione durante la sostituzione delle batterie.

- Se non si utilizza il flash per un lungo periodo di tempo, rimuovere le batterie dal flash.

Collegamento del flash alla fotocamera

Spegnere sia la fotocamera che il flash

1. Allineare il contatto caldo del flash con la slitta del contatto caldo della fotocamera.

2. Fare scorrere il flash nel contatto caldo della fotocamera fino al suo completo inserimento.

3. Bloccare il flash in posizione, premendo la leva di blocco verso destra, fino a quando il blocco non emette un clic.

4. Per sbloccare, premere il pulsante di rilascio sulla leva di bloccaggio e farla scorrere verso sinistra.

Accensione/Spegnimento del flash

1. Per accendere il flash portare l'interruttore in posizione ON.

2. Per spegnere il flash portare l'interruttore in posizione OFF.

Indicatore livello carica della batteria

L'indicatore del livello di carica della batteria sul display LCD (vedi sotto) mostra approssimativamente il livello di carica delle batterie nel flash. Utilizzare questa informazione approssimativa per sapere quando è necessario sostituire le batterie. Se il tempo di ricarica del flash è eccessivamente lungo (30 secondi) cambiare le batterie.

Alzare e ruotare la testa del flash

1. La testa del flash può essere sollevata da -7 a 90 gradi con intervalli a -7, 0, 45, 60, 75 e 90 gradi. Sollevare o abbassare delicatamente la testa del flash, portandola nella posizione desiderata.

2. La testa del flash ruoterà di 180 gradi in entrambe le direzioni con intervalli a 60, 75, 90, 120, 150 e 180 gradi. Ruotare delicatamente la testa del flash, portandola nella posizione desiderata.

3. Quando la testa del flash è sollevata o ruotata rispetto alla posizione standard di 0 gradi in avanti, il valore dello zoom del flash verrà impostato su 50 mm. verrà visualizzato "--" sul display LCD. Lo zoom del flash, quando la testa è sollevata o ruotata, può essere modificato in modalità MZoom (vedi sotto).

4. A -7 gradi lo zoom del flash sarà uguale a 0 gradi – non verrà modificata nessuna impostazione.

Utilizzo dell'aletta riflettente o del diffusore grandangolare

Il flash Phottix Mitros+ è dotato di aletta riflettente bianca e pannello diffusore grandangolare integrati nella testa del flash.

1. Il pannello diffusore grandangolare farà sì che il flash diffonda il fascio luminoso ad un equivalente di 14 mm.

2. L'aletta riflettente bianca può essere utilizzata quando la testa del flash è in posizione sollevata, per riflettere la luce in avanti al fine di facilitare l'effetto catchlight negli occhi di un soggetto.

Utilizzo:

1. Tirare delicatamente il pannello diffusore e l'aletta riflettente dalla testa del flash, utilizzando il bordo sulla parte inferiore del pannello diffusore.

2. Se si utilizza il pannello diffusore, questo scenderà in posizione sopra la testa del flash. Spingere delicatamente l'aletta riflettente nella testa del flash, se questa non risulta necessaria.

3. Se si utilizza solo l'aletta riflettente, spingere delicatamente il pannello diffusore nella testa del flash.

Utilizzo del diffusore della testa del flash

Il flash Phottix Mitros+ è dotato di un diffusore applicabile, che può essere aggiunto alla parte anteriore della testa del flash, quando necessario. È utile per ammorbidire la luce, ridurre i punti caldi e le ombre, e offre una copertura migliore per la fotografia macro.

Utilizzo:

1. Allineare il diffusore con la testa del flash, con il segno "UP" posto sul diffusore rivolto verso l'alto.

2. Fissare un lato del supporto del diffusore, al supporto corrispondente sulla testa del flash.

3. Ripetere il passaggio 2 sull'altro lato del diffusore.

Protezione contro il surriscaldamento

Il flash Phottix Mitros+ è dotato di un circuito di protezione contro il surriscaldamento che rallenterà il tempo di ricarica flash per evitare danni legati al surriscaldamento. Circa 20 scatti di flash a piena potenza in un breve periodo attiveranno questa protezione. L'icona [Hot!] apparirà quando il circuito di protezione contro il surriscaldamento è in funzione.

Per evitare un ulteriore surriscaldamento o possibili danni, il flash aumenterà il tempo di ricarica per aiutare a ridurre la sua temperatura. Attendere 10 minuti prima di utilizzare nuovamente il flash.

Se il flash continua ad essere utilizzato dopo la comparsa del segnale [Hot!] e non viene lasciato raffreddare, l'icona [Stop] apparirà sullo schermo LCD. Cessare di utilizzare il flash e attendere 10 minuti per lasciarlo raffreddare.

Porta USB e porta sincro

1. La porta di sincronizzazione da 3.5 mm è utilizzabile con un cavo di sincronizzazione da 3,5 mm per lo scatto del flash – collegato ad un flash trigger o alla fotocamera. Questa porta è solo d'ingresso – non vi sono segnali di flash in uscita.

2. La porta USB viene utilizzata per aggiornamenti del firmware. Istruzioni e comunicati di aggiornamento del firmware saranno resi disponibili sui siti web Phottix.

LED di stato

LED sinistro: Spia di pronto flash. In modalità flash rapido, il LED lampeggerà con una luce verde quando il flash ha la carica minima. Lampeggerà invece con una luce rossa quando sarà completamente carico.

LED destro: Spia di conferma dell'esposizione del flash. Se si ottiene un'esposizione flash standard, la spia di conferma esposizione del flash lampeggerà di luce blu per circa 3 secondi. Se la spia di conferma esposizione del flash non si accende, avvicinarsi al soggetto o aumentare l'impostazione ISO della fotocamera.

Porta per batteria esterna

La porta per batteria esterna è un progetto di proprietà della Phottix, per uso con cavi flash Phottix. La porta esterna è compatibile con il battery pack compatto Canon CP-E4 o modelli compatibili quando viene utilizzato l'apposito adattatore.

Nota:

- Le batterie devono essere presenti nel flash anche quando viene utilizzato un battery pack esterno.

- Non usare mai battery pack non compatibili con quelli Canon.

Display LCD

Modalità E-TTL II/E-TTL Automatico

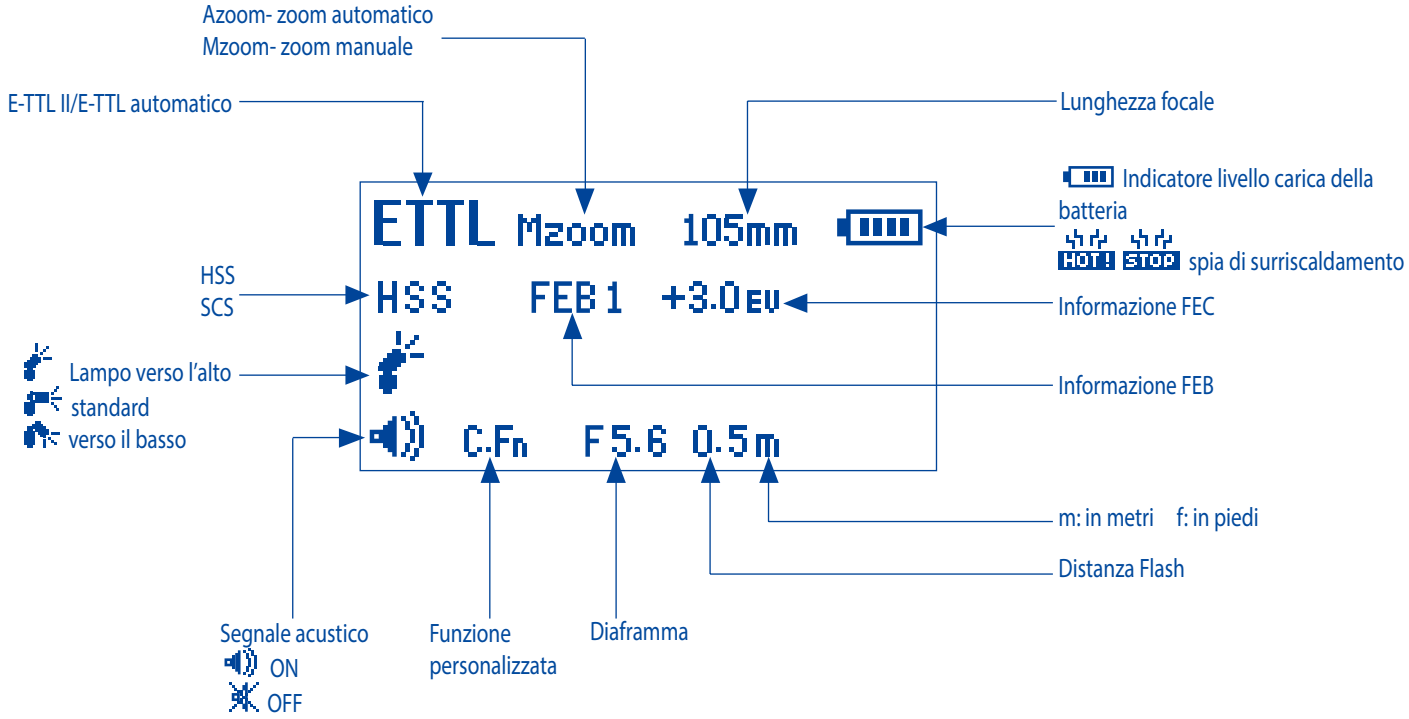

Modalità Manuale

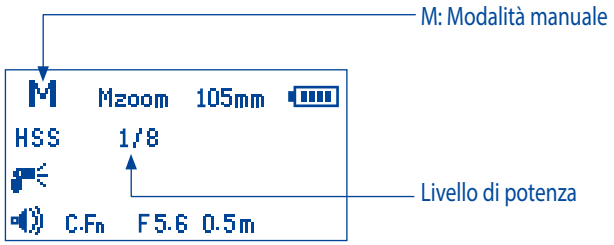

Modalità Multi

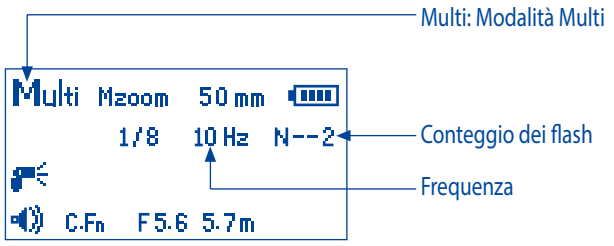

Scatto senza fili tramite Impulso ottico e Segnale Radio

Modalità senza fili

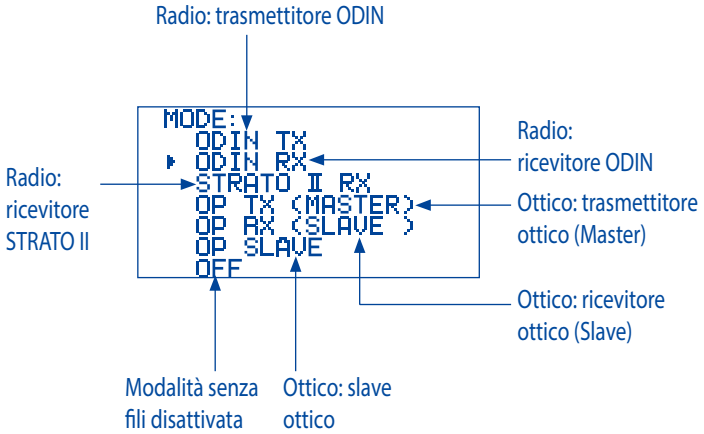

Scatto Radio : Modalità Trasmettitore ODIN

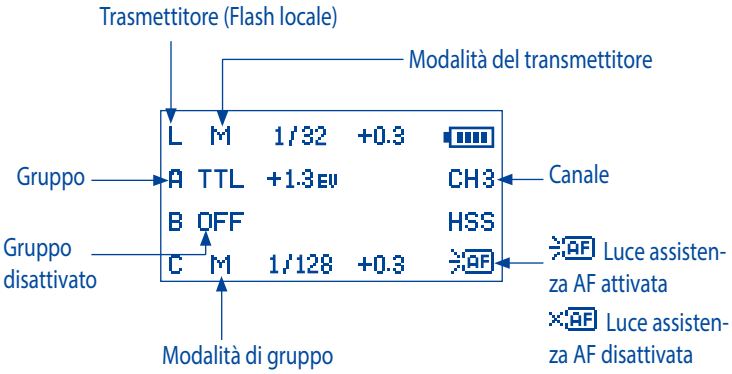

Scatto Radio: Modalità Rapporto del trasmettitore Odin

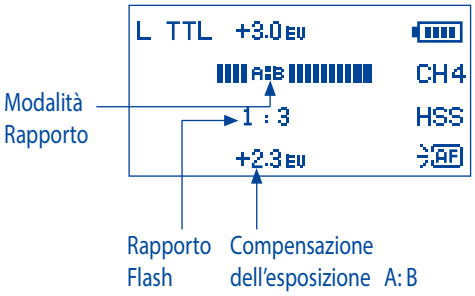

Scatto Radio: Modalità Ricevitore ODIN

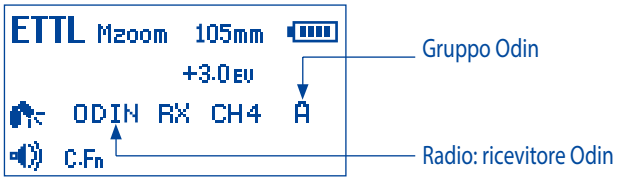

Scatto Radio: Modalità Ricevitore STRATO II

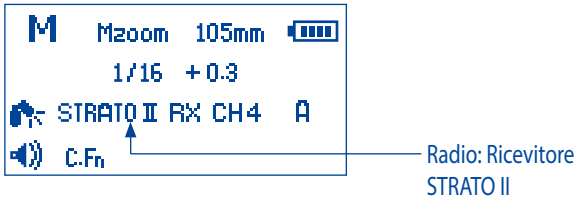

Scatto tramite Impulso ottico: Modalità del Trasmettitore Ottico (Master)

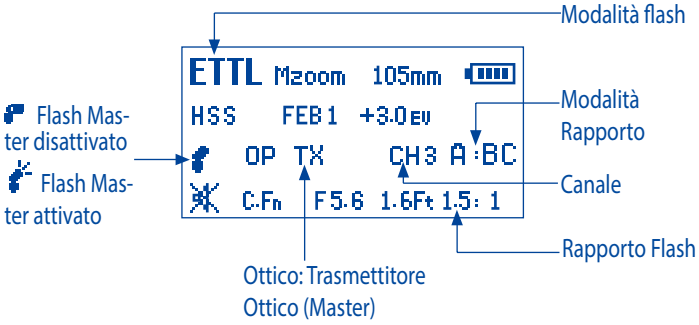

Scatto tramite Impulso ottico: Modalità del Ricevitore Ottico (Slave)

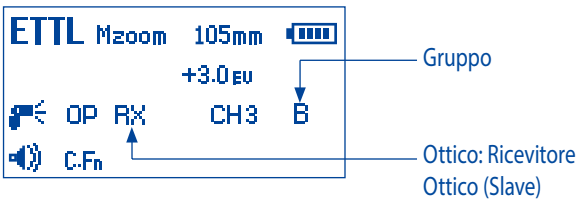

Scatto tramite Impulso ottico: Slave ottico

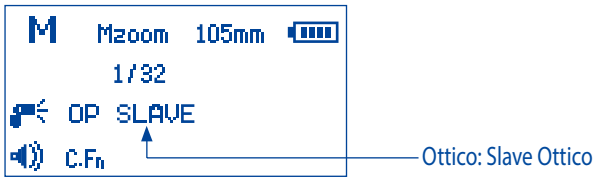

Modalità MEMORIA

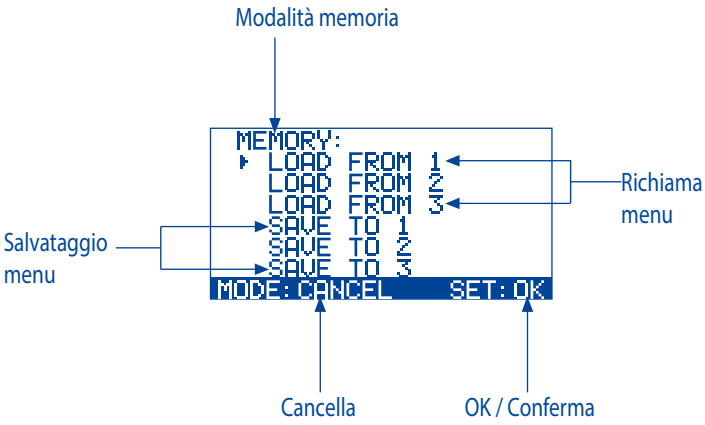

Funzioni di salvataggio automatico

Il flash Phottix Mitros+ memorizzerà le impostazioni del flash. Modalità, livelli di potenza, ecc. verranno memorizzate nel flash se questo viene spento e poi riacceso.

Impostazione dello zoom del flash

Il flash Phottix Mitros+ possiede due modalità di zoom della testa del flash – Auto (Azoom) e Manuale (Mzoom). Lo zoom automatico cambierà dinamicamente lo zoom della testa del flash al variare dello zoom dell'obiettivo della fotocamera, per assicurare un'illuminazione ottimale. Lo zoom manuale permette all'utente di impostare lo zoom della testa del flash.

Per impostarer:

1. Premere il pulsante ZOOM .

2. L'area di zoom sul display LCD sarà evidenziata e lampeggerà.

3. Premere C.Fn o M/S per impostare lo zoom della testa del flash su Azoom o sul livello manuale Mzoom desiderato.

4. Premere il pulsante SET quando lo zoom è impostato correttamente.

Nota:

1. Quando la testa del flash è in Azoom ed è sollevata o ruotata rispetto alla posizione standard di 0 gradi in avanti - il valore dello zoom del flash verrà impostato su 50 mm. verrà visualizzato "--" sul display LCD. Lo zoom del flash non cambierà se la testa è abbassata a -7 gradi.

2. AZoom funziona SOLO quando la testa del flash è impostata su 0 o -7 gradi.

3. Quando la testa del flash in Mzoom è sollevata o ruotata rispetto alla posizione standard di 0 gradi in avanti - il valore dello zoom del flash non verrà modificato rispetto all'impostazione precedente.

4. Lo zoom del flash può essere regolato quando la testa è sollevata o ruotata, passando in modalità Mzoom ed effettuando le regolazioni desiderate.

Impostazione della Sincronizzazione ad Alta Velocità o della Sincronizzazione sulla Seconda Tendina

Il flash Phottix Mitros+ possiede entrambe le funzioni di Sincronizzazione ad Alta Velocità e Sincronizzazione sulla Seconda Tendina. Vedi ulteriori dettagli nel capitolo Sincronizzazione ad Alta Velocità e Sincronizzazione sulla Seconda Tendina, più avanti in questo manuale.

Per impostare:

1. Premere il pulsante HSS/SCS .

2. Il pulsante HSS/SCS consente di selezionare HSS, SCS o spegnere entrambe.

Nota:

- le funzioni HSS e SCS sono disponibili in modalità ETTL e nelle modalità manuali, ma non in modalità Multi.

Pulsante Test

Premendo il pulsante test faremo scattare il flash. Questo può essere utilizzato per misurazioni (solo in modalità manuale). In modalità wireless Master, premendo il pulsante test faremo scattare i flash in slave impostati sullo stesso canale, controllato dal flash master. I livelli di uscita del pulsante test possono essere configurati (vedi C.Fn-07 qui sotto).

Funzioni di stand-by automatico

Per risparmiare la carica della batteria, il flash Phottix Mitros+ è dotato di modalità di stand-by e spegnimento automatico.

1. Nelle modalità Slave non wireless : Il flash passerà in modalità stand-by dopo 90 secondi se non è stato premuto nessun pulsante o il flash non è stato azionato. Il display LCD del flash apparirà vuoto. Premendo a metà il pulsante di scatto della fotocamera, o premendo il pulsante test del flash, riattiveremo il flash Phottix Mitros+.

2. In modalità Slave senza fili, il flash passerà in modalità stand-by Slave dopo 60 minuti se nessun pulsante è stato premuto o se il flash non è stato azionato, verrà visualizzata la scritta "IDLE" sul display LCD del flash. Premendo a fondo il pulsante di scatto della fotocamera o premendo il pulsante test del flash Master riattiveremo il flash in modalità stand-by. Il timer della modalità stand-by in Slave può essere modificato da 60 minuti a 10 minuti (vedi C.Fn-10 qui sotto). Il flash passerà in modalità di spegnimento automatico in Slave dopo 8 ore, se non è stato premuto nessun pulsante o il flash non è stato azionato dopo che il messaggio"IDLE" è stato visualizzato sul display LCD del flash. Premendo il pulsante test posto sul flash riattiveremo quest'ultimo. La modalità di spegnimento automatico in Slave può essere cambiata da 8 ore a 1 ora (vedi C.Fn-11 qui sotto).

Lampo flash pilota

1. Premendo il pulsante di anteprima profondità di campo della fotocamera (se disponibile) azioneremo continuamente il flash per 1 secondo. Questo lampo pilota è utile per vedere gli effetti della luce e la compensazione sul soggetto. (Consultare il manuale dell'utente della fotocamera per ulteriori informazioni sull'utilizzo di questa funziona).

2. La funzione lampo flash pilota è disponibile in tutte le modalità, ETTL, Multi e Manuale.

3. Il lampo flash pilota può essere utilizzato in riprese normali e wireless, ed è impostabile (vedi C.Fn-02 qui sotto).

Nota:

1. L'uso eccessivo del lampo flash pilota può portare al surriscaldamento del flash e può causare danni. Non azionare il flash più di 20 volte consecutivamente.

2. In caso di surriscaldamento il flash aumenterà automaticamente il tempo di carica, fino a quando la temperatura di flash non sarà diminuita.

Luce assistenza autofocus (AF)

1. In situazioni di bassa luce/contrasto, la luce di assistenza autofocus incorporata nel Phottix Mitros+ si accenderà per assistere l'AF. La luce assistenza AF, posta sulla parte anteriore del flash, proietterà un bersaglio per la messa a fuoco sul soggetto.

2. Le funzioni di luce assistenza AF possono essere attivate oppure disattivate (vedi C.FN-08 qui sotto).

Regolazioni

Il Phottix Mitros+ modificherà i livelli con incrementi di 1/3 di stop. Alcune fotocamere hanno funzioni personalizzate per modificare le regolazioni con incrementi da 1/3 a 1/2 di stop per FEB e FEC. Se le funzioni personalizzate della fotocamera sono state modificate, il flash Phottix Mitros+ regolerà automaticamente i livelli con 1/2 di stop.

Modalità flash

Il flash Phottix Mitros+ possiede tre modalità di flash: ETTL, Manuale (M) e Multi (Stroboscopico).

Per cambiare modalità:

1. Premere il pulsante ☼/MODE .
2. La modalità di flash scorrerà attraverso le modalità ETTL, Manuale (M) e Multi.
3. La modalità corrente verrà visualizzata nell'angolo superiore sinistro del display LCD.

Modalità ETTL (la modalità Senza Fili disattivata)

Schermata della modalità ETTL

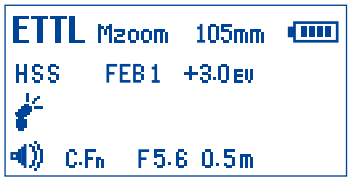

In modalità ETTL il flash e la fotocamera collaboreranno per calcolare la corretta esposizione per le immagini catturate. Quando il pulsante di scatto è completamente premuto, il flash emetterà un pre-lampo nell'istante prima che la foto venga scattata, che verrà utilizzato dalla fotocamera per calcolare l'esposizione e la potenza del flash.

Compensazione dell'esposizione del flash - FEC

Il flash Phottix Mitros+ può essere utilizzato per regolare la compensazione dell'esposizione del flash (FEC) da -3 a + 3, con intervalli di 1/3 di stop. Ciò risulta utile in situazioni, dove è richiesta una precisa messa a punto del sistema TTL in funzione all'ambiente.

Impostare il FEC:

1. Premere il pulsante SET per accedere alla modalità regolazione FEC.
2. Premere il pulsante ZOOM o HSS/SCS per regolare FEC su o giù.
3. Premere il pulsante SET per uscire dalla modalità regolazione FEC.

Nota:

- Alcune fotocamere possiedono funzioni personalizzate per modificare le regolazioni con incrementi da 1/3 a 1/2 di stop per FEB e FEC. Se le funzioni personalizzate della fotocamera sono state modificate, il flash Phottix Mitros+ regolerà automaticamente i livelli con incrementi di 1/2 stop.

Bracketing dell'esposizione con il flash - FEB

Il bracketing dell'esposizione con il flash (FEB) può essere utilizzato per modificare automaticamente la potenza del flash per una serie di foto. La fotocamera registrerà tre immagini con esposizioni diverse – una esposta secondo i calcoli della fotocamera, una sovraesposta e un'altra sottoesposta. I livelli di sovra- e sottoesposizione possono essere impostati dall'utente. Il FEB è utile in situazioni mordi e fuggi, sia quando si riprendono scene con diverse condizioni d'illuminazione, per contribuire ad assicurare foto correttamente esposte. Può essere utilizzato anche per fotografia HDR.

Alcune fotocamere hanno la funzione di memorizzazione dell'esposizione flash, per maggiori dettagli vedi il manuale dell'utente della tua fotocamera.

Impostare il FEB:

1. Premere il pulsante SET .
2. Premere il pulsante C.Fn il comunicato "FEB 0" verrà visualizzato ed evidenziato sul display LCD.
3. Premere il pulsante ZOOM e HSS/SCS per regolare il valore del bracketing dell'esposizione.
4. Premere il pulsante SET per confermare l'impostazione.

Nota:

- Impostazione predefinita: I valori FEB verranno cancellati dopo aver scattato tre foto. Il FEB può essere impostato nella schermata delle funzioni personalizzate (vedi C. FN-03 qui sotto).
- la sequenza di scatti FEB può essere modificata (vedi C.Fn-04 qui sotto).
- il FEB può essere utilizzato con le funzioni FEC e FEL (vedi sotto).
- Per ottenere migliori risultati impostare la fotocamera in modalità singola, e assicurarsi che il flash sia completamente ricaricato prima di scattare la seconda e la terza foto.
- Alcune fotocamere possiedono funzioni personalizzate per modificare le regolazioni con incrementi da 1/3 a 1/2 di stop per FEB e FEC. Se le funzioni personalizzate della fotocamera sono state modificate, il flash Phottix Mitros+ regolerà automaticamente i livelli con incrementi di 1/2 stop.

Blocco esposizione flash - FEL

Il blocco esposizione flash (FEL) può essere utilizzato per bloccare l'esposizione, prima che venga scattata una foto. Questo è utile quando la misurazione spot manuale viene utilizzata in una scena con diverse condizioni d'illuminazione.

In modalità ETTL per utilizzare questa funzione, premere il pulsante FEL della fotocamera (pulsante " ✳ ") . Per ulteriori informazioni sull'utilizzo e sulle funzioni FEL consultare il manuale dell'utente della fotocamera.

Premendo il pulsante fel, il flash emetterà con un pre-lampo, che verrà utilizzato per calcolare la potenza del flash durante l'esposizione. Tale informazione verrà conservata nella memoria della fotocamera. L'icona FEL verrà visualizzata nel mirino della fotocamera.

Ogni qual volta verrà premuto il pulsante FEL, verrà azionato un pre-lampo e sarà calcolata una nuova esposizione. Quando il pulsante dell'otturatore viene premuto completamente, il flash verrà azionato con l'esposizione bloccata.

Nota:

- Se il soggetto è troppo lontano la foto sarà sottoesposta, l'icona "FEL" lampeggerà per circa 0,5 sec nel mirino della fotocamera.

- Se il soggetto risulta troppo piccolo nel mirino, la funzione FEL non sarà efficace.

Sincronizzazione ad alta velocità - HSS

In modalità HSS, la velocità massima di sincronizzazione fotocamera/flash può raggiungere la velocità massima di chiusura dell'otturatore della fotocamera. Ciò risulta utile quando si utilizza la modalità a priorità di diaframma o per limitare la luce dell'ambiente. La modalità HSS può variare secondo i diversi modelli di fotocamera - per dettagli controllare il manuale dell'utente della fotocamera.

Per utilizzare la modalità HSS:

1. Premere il pulsante HSS/SCS .

2. L'icona HSS verrà visualizzata sul display LCD del flash.

3. Impostare una velocità di scatto superiore alla velocità di sincronizzazione della fotocamera e scattare le foto.

Per uscire dalla modalità HSS:

1. Premere due volte il pulsante HSS/SCS .

2. Scorrere da HSS a SCS e tornare alla normale modalità di FCS.

Nota:

- Verificare che l'icona HSS venga visualizzata nel mirino.

- La funzione HSS riduce drasticamente la potenza del flash, la carica delle batterie e la portata.

Sincronizzazione sulla seconda tendina – SCS

La funzione Phottix Mitros+ di sincronizzazione sulla seconda tendina consente di azionare il flash al termine di un'esposizione, non all'inizio di quest'ultima. Può risultare utile con tempi di posa prolungati, per catturare effetti speciali.

Utilizzo:

1. Premere due volte il pulsante HSS/SCS Scorrere da FCS a HSS e quindi passare in modalità SCS.

2. Per annullare: Premere una volta il pulsante HSS/SCS Ritorneremo in modalità standard FCS.

Nota:

Le funzioni SCS non opereranno nelle modalità Senza Fili o Multi.

Modalità Manuale (M)

In modalità Manuale il flash scatterà al livello di potenza impostato. Il flash Phottix Mitros+ può essere regolato da 1/1 (piena potenza) a 1/128 – 8 stop con intervalli da 1/3 di stop. Diaframma, velocità dell'otturatore e valore ISO della fotocamera devono essere impostati manualmente. Per risultati ottimali utilizzare la fotocamera in modalità M-Manuale.

Utilizzo:

1. Premere il pulsante /MODE finché la lettera M non viene visualizzata sul display LCD del flash.

2. Premere il pulsante SET per accedere alla schermata di regolazione della potenza. Il livello di potenza lampeggerà e sarà evidenziato.

3. Premere i pulsanti ZOOM e HSS/SCS per regolare la potenza del flash.

4. Premere il pulsante SET per uscire dalla schermata di regolazione della potenza.

5. Quando la spia di pronto flash s'illumina di colore rosso, il flash è completamente carico e pronto ad essere azionato.

6. Premendo il pulsante TEST azioneremo il flash al livello di potenza manuale impostato. Ciò risulta utile quando si effettuano misurazioni.

Nota:

- Premendo a metà il pulsante di scatto, verrà visualizzata sul display LCD del flash l'effettiva gamma della potenza del flash in manuale.

Multi: Modalità stroboscopica

In modalità Multi stroboscopica sarà azionata una serie di brevi flash. Il flash Phottix Mitros+ consente di programmare il conteggio dei lampi e la frequenza e la potenza di questi lampi. La modalità Multi è utile per l'acquisizione d'immagini multiple di un soggetto in movimento nella stessa foto e altri effetti speciali.

La frequenza dell'effetto (in Hz. - numero di lampi al secondo), il numero totale di lampi ed i livelli di uscita possono essere impostati.

Utilizzo:

1. Premere il pulsante /MODE finché Multi non viene visualizzato sul display LCD del flash.

2. Premere il pulsante SET per modificare le impostazioni della modalità Multi. Verranno visualizzati (da sinistra verso destra sul display LCD) potenza, frequenza (HZ) e conteggio dei lampi. La potenza viene evidenziata e lampeggia dopo l'accesso alla schermata di regolazione.

3. Premere il pulsante C.Fn e M/$ per scorrere tra potenza, frequenza (HZ) e conteggio dei lampi.

4. Premere i pulsanti ZOOM e HSS/SCS mentre l'impostazione è evidenziata, per regolare ai livelli desiderati potenza, frequenza (HZ) e conteggio dei lampi.

5. Premere il pulsante SET per uscire dalla schermata di regolazione.

Nota:

1. L'uso eccessivo della modalità Multi stroboscopica può portare al surriscaldamento e causare danni. Non azionare il flash più di 20 volte consecutivamente.

2. In caso di surriscaldamento, il flash aumenterà automaticamente il tempo di carica, fino a quando la temperatura del flash non sarà diminuita.

Modalità stroboscopica e velocità dell'otturatore

Per determinare l'adeguata velocità dell'otturatore della fotocamera che deve essere utilizzata con diverse variabili della modalità stroboscopica, utilizzare la seguente formula:

Numero di lampi / frequenza = velocità dell'otturatore

Esempio: 5 x (numero di lampi) / 10 Hz (frequenza) = 0,5 secondi velocità dell'otturatore

Si tratta di un'indicazione di massima: Potrebbe essere necessario aumentare o diminuire la velocità dell'otturatore per ottenere il risultato desiderato.

Grafico di resa in modalità stroboscopica Multi

Hz / Potenza del flash	1	2	3	4	5	6-7	8-9	10	11	12-14	15-19	20-50	60-199
1/4	7	6	5	4	4	3	3	2	2	2	2	2	2
1/8	14	14	12	10	8	6	5	4	4	4	4	4	4
1/16	30	30	30	20	20	20	10	8	8	8	8	8	8
1/32	60	60	60	50	50	40	30	20	20	20	18	16	12
1/64	90	90	90	80	80	70	60	50	40	40	35	30	20
1/128	100	100	100	100	100	90	80	70	70	60	50	40	40

Se il numero di lampi è visualizzato come "N---", il numero massimo di lampi sarà visualizzato nella tabella qui di seguito, indipendentemente dalla frequenza di azionamento del flash.

Potenza del flash	1/4	1/8	1/16	1/32	1/64	1/128
Conteggio dei lampi	2	4	8	12	20	40

Modalità Scatto senza fili (wireless)

Il flash TTL Phottix Mitros+ è dotato di diverse modalità di scatto senza fili del trasmettitore e del ricevitore. Il flash Mitros+ offre una compatibilità integrata con il sistema Phottix Odin TTL per Canon e il Strato II Multi per Canon. Per ulteriori informazioni sui sistemi Odin o Strato II, consultare i manuali di questi prodotti.

Il Mitros+ funziona come:

Trasmettitore Phottix Odin

Il pieno controllo del flash locale e del flash remoto in TTL e la regolazione manuale della potenza del flash e dello zoom su altri flash Mitros+ (in modalità Ricevitore Odin) o sui flash compatibili, con i ricevitori Phottix Odin. I flash o le luci da studio con i ricevitori Strato, Strato II oppure Atlas II possono essere attivati in modalità Manuale dal Mitros+ in modalità Trasmettitore Odin.

Ricevitore Phottix Odin

Il Mitros+ in modalità Ricevitore Odin può essere attivato da un altro flash Mitros+ in modalità Trasmettitore Odin oppure da un Trasmettitore Phottix Odin.

Ricevitore Phottix

Il Mitros+ in modalità Ricevitore Strato II può essere attivato da un trasmettitore Phottix Strato II, da un trasmettitore Phottix Odin oppure da un altro flash Mitros+ in modalità Trasmettitore Odin.

Trasmettitore Ottico (Master) - utilizzando il sistema Trigger a infrarossi Canon

Utilizzando impulsi di luce, il flash montato sulla fotocamera imposta ed aziona i flash remoti.

Ricevitore Ottico (Slave) - utilizzando il sistema Trigger a infrarossi Canon

I flash remoti in modalità Ricevitore Ottico sono controllati ed attivati dai flash montati sulla fotocamera in modalità Trasmettitore Ottico. Utilizzando impulsi di luce, il flash montato sulla fotocamera imposta ed aziona i flash remoti.

Slave Ottico

In modalità Slave Ottico altri flash azionati in prossimità attiveranno il flash Mitros+ esclusivamente in modalità manuale.

Nota:

Il Mitros+ non può essere attivato dai trasmettitori Strato, Strato II, Ares ed Atlas II in modalità Trasmettitore.

Per impostare le modalità Scatto Senza Fili

Per accedere ed impostare le modalità Scatto Senza Fili sur Mitros+:

1. Premere e tenere premuto il pulsante M/S fino a visualizzare il Menu Mode.
2. Premere i pulsanti freccia ZOOM o HSS/SCS per selezionare la modalità Senza FIli.
3. Premere il pulsante SET per confermare la selezione della modalit.à Senza Fili.
4. Impostare i parametri della modalità Senza fili (gruppo, canale) se necessairo.

Nota:

Se non si preme il pulsante SET il Mitros+ utilizzerà la selezione evidenziata. Questo accade se dopo circa 16 secondi non viene premuto alcun pulsante.

Odin TX (Modalità Trasmettitore Odin)

L'utilizzo del flash Mitros+ in modalità Trasmettitore Odin consente di utilizzare il flash sulla fotocamera in modalità TTL oppure in modalità Manuale, nonché di controllare 3 gruppi (A, B, C) - impostando le potenze dei flash in modalità TTL o manuale e lo zoom dei flash Mitros+ in modalità Ricevitore Odin o di altri flash compatibili, dotati dei ricevitori Phottix Odin.

Per utilizzare la modalità Trasmettitore Odin

Schermata della modalità Trasmettitore Odin

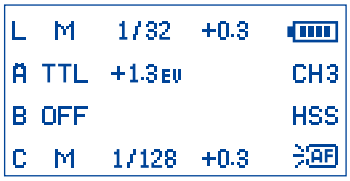

Dopo aver selezionato la modalità Trasmettitore Odin (sopra)

1. Premere il pulsante SET per modificare i gruppi.

2. Utilizzare i pulsanti freccia ZOOM o HSS/SCS per scegliere tra i gruppi: L, A, B, C.

3. Premere il pulsante MODE sino a quando un gruppo è selezionato, per cambiare la modalità da TTL a M (manuale) o Off (disattivata).

4. Premere i pulsanti freccia C.Fn o M/S quando un gruppo è selezionato consentirà di regolare la compensazione EV ± 3 EV con 1/3 di stop in modalità TTL oppure di regolare il livello di potenza flash (da 1/128 a 1/1, in 1/3 di stop) in modalità manuale.

5. Premere il pulsante SET per uscire dal menu Impostazioni della modalità Trasmettitore Odin.

Modalità Rapporto

Schermata della modalità Rapporto del Trasmettitore Odin

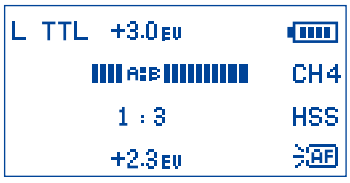

Modalità Rapporto è simile alla modalità originale di Canon. I valori del rapporto dei gruppi A e B possono essere regolati da 8:1 a 1:8. La compensazione dell'esposizione può essere regolata. È possibile impostare la modalità del flash locale (L) e la sua potenza.

Per modificare le impostazioni della modalità Rapporto:

1. Premere e tenere premuto il pulsante MODE sino a quando siete nel menu del Trasmettitore Odin. La modalità regolazione del Rapporto verrà visualizzata.

2. Premere il pulsante SET per accedere alla modalità regolazione.

3. Utilizzare i pulsanti freccia ZOOM o HSS/SCS per scegliere tra: il flash locale (L), il Rapporto flash e la compensazione EV del Rapporto.

4. Premere i pulsanti freccia C.Fn o M/S per regolare la compensazione dell'esposizione del flash, i valori del rapporto e la compensazione EV del Rapporto quando sono evidenziati.

5. Il pulsante MODE cambierà la modalità del flash locale dalla modalità TTL alla modalità Manuale o disattivata.

6. Premere il pulsante SET per uscire dalla regolazione della modalità Rapporto.

7. Premere e tenere premuto il pulsante MODE per uscire dalla modalità Rapporto e per tornare alla modalità mista del trasmettitore Odin.

Nota:

Il flash sulla fotocamera (L) non è parte del calcolo del rapporto. La potenza del flash locale è controllata in modo indipendente.

Regolazione dello zoom del flash in modalità Trasmettitore Odin

1. Premere il pulsante ZOOM per accedere alla regolazione dello zoom.

2. Utilizzare i pulsanti freccia ZOOM o HSS/SCS per scegliere tra i gruppi: L, A, B, C.

3. Utilizzare i pulsanti freccia C.Fn o M/S per scegliere tra la modalità Azoom (lo zoom cambia dinamicamente quando lo zoom dell'obiettivo viene modificato) e la modalità Mzoom: 24, 28, 35, 50, 70, 80 e 105mm.

4. Premere il pulsante SET per uscire dalla regolazione dello zoom.

Regolazione dei canali di trasmissione

1. Nel menu del Trasmettitore Odin o nel menu della modalità Rapporto, premere il pulsante freccia M/S per accedere alla selezione del canale di trasmissione.

2. Premere i pulsanti freccia ZOOM o HSS/SCS per scegliere tra i canali 1-4.

3. Premere il pulsante SET per bloccare il canale.

Utilizzo della Sincronizzazione ad Alta Velocità (HSS) e della Sincronizzazione sulla Seconda Tendina (SCS) in modalità Trasmettitore Odin

Premendo il pulsante HSS/SCS è possibile scegliere tra le modalità HSS, SCS e la modalità standard.

1. HSS consente di utilizzare i tempi di scatto più veloci della sincronizzazione standard del flash. I tempi di scatto fino a 1/8000 di secondo possono essere utilizzati con le fotocamere compatibili.

2. Nota: con le velocità dell'otturatore più elevate, la potenza del flash è drasticamente ridotta.

3. SCS è utilizzato per azionare il flash al termine di un'esposizione, non all'inizio di quest'ultima. Questo può essere combinato con le lunghe esposizioni per ottenere effetti speciali.

Modalità Ricevitore Odin

Schermata della modalità Ricevitore Odin

Quando la modalità Ricevitore Odin viene selezionata, il Mitros+ verrà attivato utilizzando il ricevitore Odin integrato. In questa modalità, il Mitros+ può essere controllato e attivato da un trasmettitore Phottix Odin o da un altro flash Mitros+ in modalità Trasmettitore Odin.

Per cambiare i canali ed i gruppi

1. Premere il pulsante freccia per accedere alla selezione del canale e del gruppo.

2. Utilizzare i pulsanti freccia o per selezionare il Canale o il Gruppo.

3. Utilizzare i pulsanti freccia o per regolare il canale (1-4) o il gruppo (A – C).

4. Premere il pulsante SET per uscire dalla selezione del canale e del gruppo.

5. Premendo il pulsante SET è possibile regolare la compensazione dell'esposizione del flash utilizzando i pulsanti freccia o . Premere di nuovo il pulsante SET per uscire dalla regolazione della compensazione dell'sposizione.

Nota:

L'effetto della regolazione della compensazione dell'esposizione è cumulativo. Se questa regolazione è impostata sul flash in modalità Ricevitore Odin e sul trasmettitore Phottix Odin oppure sul flash Mitros+ in modalità Trasmettitore Odin e/o nelle preferenze TTL nel menu delle funzioni personalizzate, tutte queste regolazioni saranno utilizzate per calcolare la compensazione dell'esposizione finale.

Modalità Ricevitore Strato II

Schermata della modalità Ricevitore Strato II

Quando la modalità Ricevitore Strato II è selezionata, il Mitros+ verrà attivato dai trasmettitori Phottix Strato II Multi, dal trasmettitore Phottix Odin o dal Mitros+ in modalità Trasmettitore Odin.

1. Premere il pulsante freccia per accedere alla selezione del canale e del gruppo.

2. Utilizzare i pulsanti freccia o per selezionare il Canale o il Gruppo.

3. Utilizzare i pulsanti freccia o per regolare il canale (1-4) o il gruppo (A – C).

4. Premere il pulsante SET per regolare manualmente la potenza del flash Mitros+ (da 1/1 a 1/128, in 1/3 di stop). Premere di nuovo il pulsante SET per uscire dalla regolazione della potenza.

5. Premere il pulsante per regolare lo zoom del flash. Utilizzare i pulsanti freccia o per scegliere tra le regolazioni Azoom e Mzoom. Premere il pulsante SET per uscira dal menu principale.

Nota:

In modalità Ricevitore Strato II, il segnale TTL non è trasmesso, allora le funzioni HSS e SCS non possono essere attivate. La potenza e lo zoom non possono essere controllati senza fili. La potenza e lo zoom devono essere impostati manualmente sul Mitros+ quando è in modalità Ricevitore Strato II.

Le modalità senza fili: Trasmettitore Ottico (Master) e Ricevitore Ottico (Slave)

Le modalità Trasmettitore Ottico (Master) e Ricevitore Ottico (Slave) utilizzano il sistema senza fili IR (infrarossi) di Canon. E' necessario un flash Mitros+ in modalità Trasmettitore Ottico (Master) sulla fotocamera per controllare i flash in remoto (in slave) impostati in modalità Ricevitore Ottico (Slave). Lo stesso canale di trasmissione deve essere impostato sia sul flash Master, che sui flash in Slave. I gruppi di flash devono essere impostati in Slave, le funzioni del Rapporto dei gruppi devono essere impostate su flash Master. Il Mitros+ in modalità Trasmettitore Ottico (Master) o un altro flash compatibile in modalità Master può essere utilizzato sulla fotocamera per controllare ed attivare i flash Mitros+ in modalità Ricevitore Ottico (Slave) o altri flash compatibili, impostati in modalità Slave.

Modalità Trasmettitore Ottico (Master):

1. Premere il pulsante per modificare l'impostazione dell'attivazione del flash, il canale di trasmissione, la modalità Rapporto e il Rapporto.

2. Se l'icona del flash è evidenziata e lampeggia, premere i pulsanti freccia o per attivare o disattivare il flash (vedi sotto).

3. Se i canali di trasmissione sono evidenziati, premere i pulsanti freccia o per cambiare il canale (1-4).

4. Se la modalità Rapporto è evidenziata, premere i pulsanti freccia o per cambiare la modalità Rapporto senza fili (vedi sotto).

5. Se il Rapporto è evidenziato, premere i pulsanti freccia o per cambiare il Rapporto senza fili. Quando il flash è in modalità M o Multi, i parametri del flash remoto possono essere impostati individualmente sul flash nel modalità Trasmettitore Ottico Master). (vedi sotto).

6. Premere il pulsante SET per confermare e uscire dalla schermata di regolazione.

Modalità Master con flash : Il flash Master sulla fotocamera verrà azionato quando viene scattata una foto .

Modalità Master con senza flash : Il flash Master sulla fotocamera non verrà azionato quando viene scattata una foto. Il flash emetterà una breve raffica di luce per comunicare con i flash in slave, ma questa luce non sarà parte dell'esposizione.

Per impostare la modalità Ricevitore Ottico (Slave):

1. Premere il pulsante per cambiare il canale ed il gruppo del flash.

2. Se i canali di trasmissione sono evidenziati, premere i pulsanti freccia

ZOOM o HSS/SCS per cambiare il canale (1-4).

3. Se il gruppo è evidenziato, premere i pulsanti freccia ZOOM o HSS/SCS per cambiare un gruppo al quale il flash è assegnato (A, B o C).

4. Premere il pulsante SET per confermare ed uscire dalla schermata di regolazione.

5. Quando i flash in modalità Ricevitore Ottico (Slave) sono pronti a scattare, la luce di assistenza AF, posta sulla parte anteriore del flash, lampeggia una volta al 1 secondo.

6. Per impostare le modalità Multi o M per lo Slave – premere e tenere premuto il pulsante MODE per circa 2 sec.

7. Impostare i livelli di potenza o la frequenza Multi Strobe / Conteggio dei Lampi utilizzando i pulsanti freccia.

Nota:

- Assicurarsi che i flash in modalità Trasmettitore Ottico (Master) e Ricevitore Ottico (Slave) siano impostati sullo stesso canale di trasmissione (1-4).

- Non collocare eventuali ostacoli tra l'unità master e le unità slave. Gli ostacoli possono impedire la trasmissione del segnale.

- Durante l'uso del flash con diffusore in modalità Senza Fili assicurarsi che l'area di copertura del ricevitore del segnale wireless dei flash in slave sia rivolta verso il flash Master.

- Quando si utilizza un solo flash impostare la modalità Senza Fili su "Off".

Canali di trasmissione

Il sistema senza fili delle modalità Trasmettitore Ottico (Master) e Ricevitore Ottico (Slave) del Phottix Mitros+ dispone di quattro canali di trasmissione: 1, 2, 3 e 4. I segnali provenienti dal flash in modalità Trasmettitore Ottico (Master) vengono inviati ai flash in modalità Ricevitore Ottico (Slave) su questi canali. Se il flash Master e gli Slave sono impostati su canali differenti, i flash in Slave non verranno azionati.

Utilizzo dello scatto ottico

Con un flash in modalità Trasmettitore Ottico (Master) sulla fotocamera ed i flash remoti in modalità Ricevitore Ottico (Slave), premendo il pulsante dell'otturatore azioneremo il flash in modalità Trasmettitore Ottico (Master) (se impostato sullo scatto) ed i flash impostati in modalità Ricevitore Ottico (Slave) all'interno del campo del flash in modalità Trasmettitore Ottico (Master). La fotocamera ed il flash misureranno la scena ed azioneranno i flash in modalità TTL per esporre correttamente l'inquadratura.

Modalità Rapporto

I flash in slave possono essere controllati dal flash master in differenti modalità di rapporto. Modalità disponibili:

Modalità ETTL

A+B+C Tutti i tre gruppi scattano ad una media della potenza totale calcolata.

A:BC I gruppi A e B possono essere impostati con il Rapporto flash (vedi sotto). Il gruppo C è indipendente, azionato con il livello di potenza del flash assegnato dalla fotocamera.

La compensazione EV dei gruppi A e B è regolabile.

1. Premere il pulsante SET dopo l'uscita della schermata di impostazione del Rapporto Flash.

2. Premere il pulsante ZOOM o HSS/SCS per regolare verso l'alto o verso il basso la compensazione EV per i gruppi A e B.

3. Inoltre è possibile regolare la compensazione EV per il gruppo C.

4. Premendo il pulsante M/S dopo aver impostato il rapporto flash, questo sposta la selezione evidenziata sulla regolazione EV per il gruppo C.

5. Premere il pulsante ZOOM o HSS/SCS per regolare la compensazione EV per il gruppo C.

A:B I gruppi A e B possono essere impostati con Rapporto Flash (vedi sotto). Il gruppo C non è regolabile e non verrà azionato.

La compensazione EV dei gruppi A e B è regolabile.

1. Premere il pulsante SET dopo l'uscita della schermata d'impostazione del Rapporto Flash.

2. Premere il pulsante ZOOM o HSS/SCS per regolare verso l'alto o verso il basso la compensazione EV per i gruppi A e B.

Impostazione e regolazione delle modalità Rapporto

Modalità ETTL

1. Dopo l'attivazione della modalità Trasmettitore Ottico (Master) (qui sopra), premere il pulsante freccia M/S per modificare le impostazioni della modalità Trasmettitore Ottico (Master).

2. Premere il pulsante freccia M/S tre volte per evidenziare la modalità Rapporto.

3. Selezionare la modalità Rapporto. Premendo il pulsante ZOOM e HSS/SCS scorrere tra le modalità A+B+C, A:B e A:BC.

4. Quando A:B o A:BC sono evidenziate, premendo il pulsante M/S evidenzieremo la selezione della regolazione del rapporto sotto il rapporto.

5. Premendo il pulsante ZOOM modificheremo il rapporto da 1:1 a 1:8, con intervalli a 1:5, 1:2, 1:3, 1:4, 1:6, 1:8.

6. Premendo il pulsante HSS/SCS modificheremo il rapporto da 1:1 a 1.5:1, 2:1, 3:1, 4:1, 6:1, 8:1.

7. Premere il pulsante SET per confermare e uscire dalla schermata di regolazione.

Modalità manuale

A+B+C In modalità manuale tutti i tre gruppi sono azionati allo stesso livello di potenza. Tale livello di potenza può essere impostato.

A:B:C Il livello di potenza di ogni gruppo è individualmente regolato dall'utente (vedi sotto). Ogni gruppo è indipendente, senza che un gruppo influenzi gli altri.

A:B Il livello di potenza dei gruppi A e B può essere impostato individualmente dall'utente (vedi sotto). Il gruppo C non è regolabile e non verrà azionato.

Impostazione e regolazione delle modalità Manuali

1. Dopo l'attivazione della modalità Trasmettitore Ottico (Master) (sopra), premere il pulsante ☼/MODE per impostare il flash in modalità Manuale (M).

2. Premenre il pulsante freccia E M/S per modificare i parametri della modalità Trasmettitore Ottico (Master).

3. Premere il pulsante freccia E M/S tre volte per evidenziare la modalità Rapporto.

4. Premendo il pulsante ZOOM e HSS/SCS scorrere tra le modalità A+B+C, A:B e A:B:C.

5. Premere il pulsante SET per confermare e uscire dalla schermata di regolazione.

6. Premere il pulsante SET per regolare i livelli di potenza.

7. Premendo il pulsante ZOOM o HSS/SCS modificheremo il livello di potenza Flash (da 1/1 a 1/128, in 1/3 stop).

8. Premendo il pulsante E M/S modificheremo i gruppi da A a B a C, con il pulsante C.Fn 3 da C a B ad A (se applicabile).

9. Premere il pulsante SET per uscire dalla modalità regolazione del livello di potenza.

Modalità Multi

A+B+C Tutti e tre i gruppi scattano in modalità Multi allo stesso livello di potenza, frequenza e conteggio dei lampi.

A:B:C Il livello di potenza di ogni gruppo è impostato individualmente dall'utente (vedi sotto). La frequenza ed il conteggio dei lampi del multi strobe di ciascun gruppo sono gli stessi, e possono essere modificati soltanto sul gruppo A.

A:B I gruppi A e B possono essere impostati su livelli di potenza individualmente dall'utente (vedi sotto). La frequenza ed il conteggio dei lampi del multi strobe dei gruppi A e B sono gli stessi, e possono essere modificati soltanto sul gruppo A. Il gruppo C non è regolabile e non verrà azionato.

Impostazione e regolazione delle modalità Multi

1. Dopo l'attivazione della modalità Trasmettitore Ottico (Master) (sopra), premere il pulsante ☼/MODE per impostare il flash in modalità Multi.

2. Premenre il pulsante freccia E M/S per modificare i parametri della modalità Trasmettitore Ottico (Master).

3. Premere il pulsante freccia E M/S tre volte per evidenziare la modalità Rapporto.

4. Selezionare la modalità Rapporto. Premendo il pulsante ZOOM e HSS/SCS scorrere tra le modalità A+B+C, A:B e A:B:C.

5. Premere il pulsante SET per confermare e uscire dalla schermata di regolazione.

6. Premere il pulsante SET per regolare i livelli di potenza.

7. Premendo il pulsante ZOOM o HSS/SCS modificheremo il livello di potenza Flash (da 1/1 a 1/128, in 1/3 stop).

8. Premendo il pulsante E M/S modificheremo i gruppi da A a B a C, con il pulsante C.Fn 3 da C a B ad A (se applicabile), e consentiremo di modificare il livello di potenza di questi gruppi.

9. Premendo il pulsante E M/S dopo essere passati tra i gruppi spostare il cursore sulle selezioni frequenza e conteggio dei lampi.

10. Premendo il pulsante ZOOM e HSS/SCS potremo modificare la frequenza ed il conteggio dei lampi. Queste impostazioni possono essere modificate solo per il gruppo A e saranno applicate al gruppo B o C (se applicabile).

11. Premere il pulsante SET per uscire dalla modalità regolazione del livello di potenza.

Funzioni personalizzate

Il flash TTL Phottix Mitros+ è dotato di un numero di funzioni personalizzate programmabili. Per modificare queste funzioni (vedi sotto):

1. Premere il pulsante C.Fn per 2 secondi per accedere alla schermata di Menu C.Fn .

2. Premere il pulsante C.Fn o M/S per scorrere le voci del menu – C.FN da 0 a 15.

3. Premere il pulsante ZOOM o HSS/SCS per modificare la funzione all'interno del menu.

4. Premere il pulsante SET per uscire dal menu C.Fn.

Schema funzioni personalizzate

Numero della funzione personalizzata	Funzioni	Impostazione nr.	Impostazioni e descrizione
C.Fn 00	Unità di distanza	0-Metri(m)	Metri(m)
		1-Piedi(ft)	Piedi(ft)
C.Fn 01	Stand-by	0-Abilita	Abilita
		1-Disabilita	Disabilita
C.Fn 02	Lampo flash pilota	0-Profondità di campo.	Abilita (pulsante profondità di campo)
		1-Pulsante lampo test	Abilita (pulsante lampo test)
		2-Entrambi	Abilita (Pulsante profondità di campo e Pulsante lampo test)
		3-Disabilita	Disabilita
C.Fn 03	Cancellazione automatica FEB	0-Abilita	Abilita
		1-Disabilita	Disabilita
C.Fn 04	Sequenza FEB	0-0 → - → +	0 → - → +
		1-- → 0 → +	- → 0 → +
C.Fn 05	Modalità Trasmettitore Odin	0: Estesa	Per una migliore compatibilità con Canon 1DX e altre fotocamere Canon. La modalità SCS non funziona in questa modalità. Una lista delle fotocamere consigliate per questa modalità è pubblicata sul Phottix.com.
		1: Predefinita	L'impostazione predefinita. Per la maggior parte delle fotocamere Canon. La modalità SCS funziona correttamente.
C.Fn 06	Flash rapido —	0-Disabilita	Disabilita
		1-Abilita	Abilita
C.Fn 07	Lampo test	0-1/32	a 1/32 della potenza
		1-Piena potenza	Piena potenza
C.Fn 08	Luce assistenza AF	0-Abilita	Abilita
		1-Disabilita	Disabilita
C.Fn 09	Zoom automatico	0-Per la dimensione del sensore	Per la dimensione del sensore
		1-Disabilita	Disabilita
C.Fn 10	Timer di stanby in Slave	0-60 minuti	60 minuti
		1-10 minuti	10 minuti
C.Fn 11	Spegnimento automatico in Slave	0-Dopo 8 ore	Dopo 8 ore
		1-Dopo 1 ora	Dopo 1 ora
C.Fn 12	Ricarica potenza	0-Fonte int. ed ext.	Fonte di alimentazione interna ed esterna
		1-Alimentazione esterna	Sorgente di alimentazione solo esterna
C.Fn 13	Segnale acustico di conferma	0-Abilita	Abilita
		1-Disabilita	Disabilita
C.Fn 14	Retroilluminazione automatica	0-Abilita	Abilita
		1-Disabilita	Disabilita
C.Fn 15	Preferenze TTL	+EV	Aggiungi EV
		-EV	Riduci EV

Funzione flash rapido

La funzione flash rapido consente al flash di scattare da 1/6 a 1/2 della piena potenza. I tempi di ricarica nella modalità flash rapido sono più veloci. Aiuta a scattare fotografie in soggetti vicini.

Il flash rapido può essere utilizzato per le modalità di azionamento continuo, il flash rapido per funzione scatto continuo può essere abilitato o disabilitato (vedi C.Fn-06 sopra).

Nota:

La funzione flash rapido renderà lo scatto del flash una priorità. Potrebbe essere causa di sottoesposizione se il soggetto si trova ad un'eccessiva distanza dalla fotocamera.

Retroilluminazione automatica

La retroilluminazione si accenderà per 8 secondi e poi si spegnerà se non viene premuto alcun pulsante. Quando la funzione di retroilluminazione automatica è attiva, premendo qualsiasi pulsante potremo riaccenderla dopo che si è spenta. Quando la funzione di retroilluminazione automatica è impostata su "disattiva", premendo il pulsante Mode potremo riaccenderla.

Preferenze TTL

La funzione TTL può variare leggermente quando si utilizza il flash su differenti fotocamere. L'impostazione TTL Pref (C.Fn-15) consente agli utenti di regolare la compensazione EV da + 3 a - 3 con 1/3 di stop per compensare queste lievi variazioni. Questa regolazione è un'impostazione personale basata sullo standard TTL della fotocamera e verrà salvata nella memoria. Quando questa preferenza, circa il livello dell'EV, viene impostata, tale compensazione sarà utilizzata per immagini scattate in modalità TTL. Questa compensazione EV non verrà visualizzata sul display LCD durante il normale uso.

Funzione della Memoria

Il flash Phottix Mitors+ è dotato di una funzione di memoria programmabile. Questa funzione consente di salvare le impostazioni del flash e le funzioni personalizzate e di richiamarle in futuro. Le modalità del flash, le impostazioni senza fili, la potenza del flash - tutte le impostazioni attuali saranno salvate per un uso successivo.

Schermata della modalità Memoria

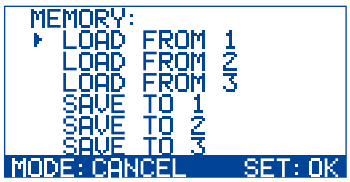

Menu:

Tre impostazioni salvate e tre posizioni di richiamo sono disponibili in modalità memoria:

Salva su 1

Salva su 2

Salva su 3

Carica da 1

Carica da 2

Carica da 3

Per accedere alla modalità Memoria

Premere e tenere premuto il pulsante ZOOM per accedere alla modalità Memoria.

Per salvare le impostazioni:

1. Dopo aver regolato le impostazioni del flash, premere e tenere premuto il pulsante ZOOM per accedere alla modalità Memoria.

2. Premere i pulsanti ZOOM e HSS/SCS per scegliere una posizione : Salva su 1, Salva su 2 e Salva su 3.

3. Premere il pulsante SET per confermare la posizione e salvare le impostazioni.

4. Sul display uscirà la modalità Memoria e la schermata usata di recente sarà visualizzata.

5. Per annullare l'azione di salvataggio, premere il pulsante ☼/MODE per uscire dalla modalità Memoria e tornare all'ultima schermata usata.

Per richiamare le impostazione:

1. Dopo aver accesso alla modalià Memoria (sopra), premere i pulsanti ZOOM e HSS/SCS per scegliere: Carica da 1, Carica da 2, Carica da 3.

2. Premere il pulsante SET per richiamare le impostazioni salvate dalla posizione selezionata.

Nota:

Dopo aver caricato le impostazioni salvate e dopo l'uscita dalla modalità Memoria, le impostazioni richiamate verranno visualizzate sul display. Le impostazioni del flash usate prima delle impostazione richiamate saranno perse. Per evitare di perdere le impostazioni, salvare le impostazioni attuali prima di caricare le impostazioni richiamate.

Ripristino delle impostazioni di fabbrica

Il flash Mitros+ può essere riportato alle impostazioni di fabbrica.

Per reimpostare il flash:

1. Premere e tenere premuto i pulsanti ☼/MODE e SET per 3 secondi.

2. Il flash sarà reimpostato alle impostazioni di fabbrica predefinite.

3. Tutte le funzioni personalizzate saranno reimpostate ai valori di fabbrica predefiniti.

Display informativo del flash

Per supporto tecnico o aggiornamento del firmware controllare le informazioni sul Phottix Mitros+. Per visualizzare l'hardware, il software, la libreria d'icone e ed il numero di serie:

1. Premere il pulsante HSS/SCS quando il flash è acceso.

2. Premere un qualsiasi pulsante per uscire da questa schermata e accedere allo schermo LCD.

Modifiche al condensatore del flash:

Se il flash non viene utilizzato per un certo periodo di tempo posso avere luogo cambiamenti fisici all'interno del condensatore del flash. Assicurarsi di attivare il flash per un minimo di 10 minuti ogni tre mesi, per evitare eventuali cambiamenti fisici.

Specifiche tecniche

Modalità: E-TTL ed E-TTL II, Manuale e Multi stroboscopico

Guida No.: 58/190 (a 105 mm di lunghezza focale, ISO 100 in metri/piedi)

Copertura del flash: 24-105 mm (14 mm con pannello diffusore grandangolare)

Zoom automatico (la copertura flash si regola automaticamente per adattarsi alla lunghezza focale dell'obiettivo)

Zoom manuale (lo zoom può essere regolato cambiando l'impostazione sulla fotocamera/flash)

Rotazione: 360 gradi, Su-Giù: da -7 a 90 gradi

FEC (Compensazione dell'esposizione del flash): Manuale

FEB (Bracketing dell'esposizione con il flash): ± 3 stop con incrementi di 1/3 di stop (Compensazione manuale dell'esposizione del flash e funzione FEB possono essere combinate)

Modalità di sincronizzazione: Sincronizzazione sulla prima tendina, sincronizzazione sulla seconda tendina, sincronizzazione ad alta velocità

Flash stroboscopico: 1-199 Hz Numero di lampi: 1-100

Indicatore di conferma dell'esposizione del flash: In modalità E-TTL s'illuminano le spie LED di colore blu

Ricarica del flash (con batterie alcaline di formato AA)

Indicatore tempo di ricarica/pronto flash:

Flash normale: ca. 0.1-5 sec/La spia LED rossa s'illumina.

Flash rapido: ca. 0.1-2.5 sec/La spia LED verde s'illumina.

Alimentazione interna: Quattro batterie alcaline formato AA o batterie Ni-MH formato AA

Batteria esterna: Compatibile con Phottix Battery Pack e battery pack compatto Canon CP-E4 usato con l'apposito adattatore

Risparmio energetico: In modalità slave non wireless: 90 secondi, in modalità slave wireless: (programmabile) 10 o 60 minuti

Flash wireless

Metodo di trasmissione: Impulso ottico e Segnale radio

Canali: 4

Opzioni wireless: Trasmettitore Odin, Ricevitore Odin, Ricevitore Strato II, Trasmettitore Ottico (Master), Ricevitore Ottico (Slave), OFF, Slave Ottico

Gamma di trasmissione (ca.): Radio: 100m+, Ottico: in ambienti chiusi:12-16m/39.3-52.4 piedi, all'aperto: 7-9m/22.9-29.5 piedi.

Angolo di ricezione: ±40°(orizzontale), ±30°(verticale)

Gruppi slave controllati: 3 (A, B e C)

Controllo Rapporto flash: 1:8-1:1-8:1

Corrente di standby: ≤100uA in modalità sleep

Dimensioni: (Lung. x Larg. x Alt.): 202.8×77.5×58.3 mm

Peso: 427 g (solo flash, batterie escluse)

Dichiarazione CE di conformità

Noi: Phottix (HK) Ltd.

Indirizzo: 10/F Block A, Yip Fat Factory Building, Phase 1, 77 Hoi Yuen Rd, Kwun Tong, Kln, Hongkong

e

Rappresentante autorizzato per l'Europa

Phottix Europe Sp. z o.o.

Piotrkowska 66

90-105 Lodz, Polonia

KRS 0000327336

dichiariamo che il prodotto indicato sotto:

nome del prodotto: **Phottix Mitros+ TTL Transceiver Flash**

numero di modello: **Mitros+**

è conforme ai requisiti fondamentali secondo la Direttiva R&TTE 1999/5/EC, purché il prodotto sia utilizzato correttamente, ed alle seguenti norme o altri documenti normativi:

ETSI EN 300 440-1 V1.6.1(2010-08)

ETSI EN 300 440-2 V1.4.1(2010-08)

ETSI EN 301 489-1 V1.9.2/2011-09

ETSI EN 301 489-3 V1.4.1/2002-08

EN 62479: 2010-09

Firmato da:

Paul Czernik

CEO/Direttore generale

Phottix Europe Sp. z o.o.

CE

Lodz, Settembre 2013

Lampa błyskowa Phottix Mitros+ TTL wersja Canon

Uwaga: W celu natychmiastowego użycia tej lampy prosimy o zapoznanie się ze skróconą instrukcją obsługi. Zaawansowanych użytkowników prosimy o zapoznanie się z tą instrukcją oraz pełną instrukcją aparatu fotograficznego.

Lampa błyskowa Phottix Mitros+ TTL wersja Canon jest zaprojektowana do pracy z cyfrowymi lustrzankami mark Canon i posiada tryby ETTL I/II, Tryb Ręczny, Tryby Multi oraz bezprzewodowe wyzwalanie w trybie Master/Slave.

Ostrzeżenia

1. Używaj lampy błyskowej bezpiecznie. Nie kieruj lampy w kierunku oczu ludzi lub zwierząt z bliskiej odległości – może wystąpić uszkodzenie lub oślepnięcie.

2. Ostrożnie używaj lampy błyskowej w pobliżu samochodów, autobusów, motocykli lub innych pojazdów, aby uniknąć wypadku.

3. Nigdy nie używaj lampy błyskowej w pobliży wybuchowych gazów (benzyna, rozpuszczalnik, itp.)

4. Nie wystawiaj lampy błyskowej na działanie wody lub wysokiej wilgotności.

5. Nie pozostawiaj lampy błyskowej w gorącym otoczeniu (wystawionej na bezpośrednie padanie promieni słonecznych, w zamkniętym samochodzie, itp.)

6. Wyjmij baterie z lampy błyskowej, która nie będzie używana przez dłuższy czas.

7. Wymień baterie kiedy okaże się to konieczne. Używaj nieuszkodzonych baterii w dobrej kondycji. Nie mieszaj różnych typów baterii jak również baterii nowych i starych.

8. Nie umieszczaj przezroczystych obiektów na przodzie lampy błyskowej podczas błyskania. Energia emitowana przez lampę może spowodować zapłon tych obiektów lub uszkodzić lampę lub palnik.

9. Bądź ostrożny podczas dotykania górnej części lampy zaraz po jej użyciu. Może być gorąca i spowodować poparzenia.

10. Lampa posiada części elektroniczne o wysokim napięciu. Nigdy nie próbuj rozkręcania, ani prób naprawy lampy. Nigdy nie dotykaj elementów wewnątrz lampy błyskowej.

11. Nie dotykaj zewnętrznych portów zasilających metalowymi przedmiotami. Może to spowodować wstrząs oraz poważne obrażenia.

Spis treści

Elementy i funkcje 86
Tryby 92
Bezprzewodowe wyzwalanie 94
Funkcje specjalne.....98
Specyfikacja.....100

Elementy

Tył/Lewa strona

1. Wyświetlacz LCD
2. Przycisk trybu (Mode)
3. Przycisk Test
4. Wyłącznik
5. Dioda gotowości
6. Przyciski nastawów (zobacz poniżej)
7. Przycisk zatwierdzania
8. Pierścień mocujący
9. Port synchronizacyjny 3.5mm
10. Port USB
11. Port zewnętrznego zasilania

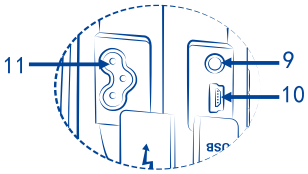

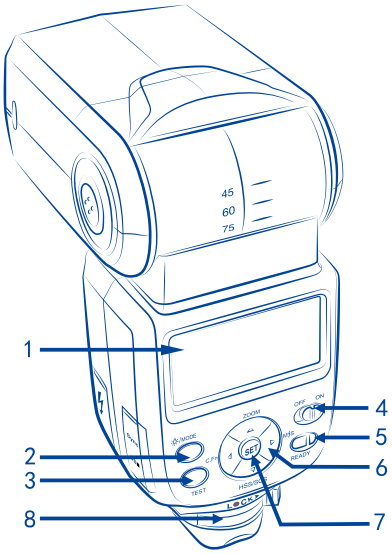

Przyciski nastawów

1. Strzałka do góry / Przycisk regulacji ogniskowej (zoom)
2. Strzałka w prawo / Przycisk do trybu bezprzewodowego
3. Strzałka w dół / Przycisk do HSS / SCS
4. Strzałka w lewo / Przycisk do funkcji specjalnych

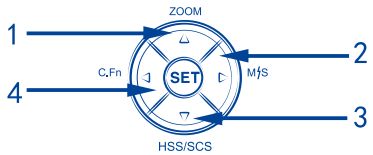

Tył/Prawa strona

1. Odbłyśnik
2. Dyfuzor szerokokątny
3. Palnik
4. Odbiornik bezprzewodowy
5. Wspomaganie auto-fokusa
6. Gorąca stopka
7. Komora baterii

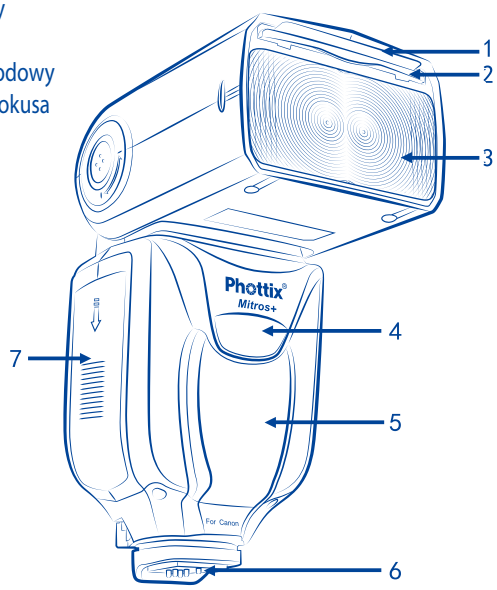

Uwaga:

Te wskazówki zakładają iż:

1. Aparat i lampa są włączone.
2. Lampa i aparat mają takie same nastawy jak w tej instrukcji.
3. Funkcje specjalne aparatu oraz lampy ustawione są na domyślne.
4. Lampa błyskowa jest kompatybilna z cyfrową lustrzanką Canon.

Umieszczanie baterii

1. Naciśnij na przykrywkę baterii i przesuń do dołu. Przykrywka otworzy się i uniesie.
2. Umieść baterie AA w sposób pokazany na diagramie wewnątrz komory na baterie.
3. Opuść przykrywkę baterii i przesuń do góry lampy zamykając ją na swoim miejscu.

Uwaga:

- Prosimy o używanie standardowych baterii AA dobrej jakości, tego samego typu i marki. Upewnij się, że wszystkie baterie mają podobny poziom naładowania.
- Baterie mogą być gorące podczas używania lampy. Prosimy o ostrożność podczas zmiany baterii.
- Jeśli lampa nie będzie używana przez dłuższy czas przechowuj z wyjętymi bateriami.

Umieszczanie lampy na aparacie

Wyłącz lampę i aparat

1. Umieść lampę na gorącej stopce aparatu.
2. Wsuń lampę na gorącą stopkę.
3. Zablokują lampę na tej pozycji dokręcając pierścień mocujący w prawą stronę, aż do kliknięcia.
4. Aby odblokować, przesuń pierścień mocujący w lewą stronę.

Włączanie/wyłączanie lampy błyskowej

1. Aby włączyć lampę przesuń wyłącznik na pozycję ON.
2. Aby wyłączyć lampę przesuń wyłącznik na pozycję OFF.

Wskaźnik naładowania baterii

Wskaźnik naładowania baterii na wyświetlaczu (zobacz poniżej) będzie pokazywał orientacyjny poziom naładowania baterii. Używaj tego jako ogólną wskazówkę kiedy należy wymienić baterie. Jeśli cykle ładowania lampy trwają bardzo długo (30 sekund) niezbędna jest wymiana baterii.

Podnoszenie i obracanie palnika lampy

1. Palnik lampy podnosi się w poziomach od -7 do 90 stopni z odstępami co -7, 0, 45, 60, 75 i 90 stopni. Delikatnie zmieniaj pozycję palnika do wybranej pozycji.
2. Palnik będzie obracał się o 180 stopni w każdą ze stron z odstępami co 60, 75, 90, 120, 150 i 180 stopni. Delikatnie zmieniaj pozycję palnika do wybranej pozycji.
3. Kiedy palnij lampy jest podniesiony lub obrócony z domyślnej pozycji 0 stopni na wprost ogniskowa ustawi się na 50mm. "- -" wyświetli się na wyświetlaczu LCD. Lampa zmienia ogniskową kiedy palnik jest podniesiony lub obrócony. Może to być ustawione w trybie Mzoom. (zobacz poniżej).
4. Na pozycji -7° lampa będzie działała na domyślnych ustawieniach.

Korzystanie z odbłyśnika i dyfuzora szerokokątnego

Lampa Phottix Mitros+ Flash jest wyposażona w biały odbłyśnik i dyfuzor szerokokątny umieszczony przy palniku.

1. Dyfuzor szerokokątny spowoduje rozproszenie światła do ekwiwalentu ogniskowej 14mm.
2. Odbłyśnik może być wykorzystany jeśli palnik lampy skierowany jest ku górze, aby odbić światło do przodu.

Sposób użycia:

1. Delikatnie wyjmij dyfuzor i odbłyśnik górnej części lampy chwytając są grzbiet na dole dyfuzora.
2. Jeśli dyfuzor jest opuszczony na palniku lampy, delikatnie wsuń odbłyśnik do środka jeśli nie jest potrzebny.
3. W celu korzystania wyłącznie z odbłyśnika wsuń delikatnie dyfuzor do środka lampy.

Korzystanie z zewnętrznego dyfuzora

Lampa Phottix Mitros+ posiada w zestawie zewnętrzny dyfuzor, który może być umieszczony na palniku lampy. Jest to dobry sposób na zmiękczenie świata, redukcję przepaleń i cieni oraz lepszego wypełnienia w fotografii makro.

Sposób użycia:

1. Umieść zewnętrzny dyfuzor na palniku lampy znaczkiem "UP" do góry.
2. Umieść jeden bok dyfuzora w zatrzasku na lampie.
3. Wykonaj to samo na przeciwnym boku.

Zabezpieczenie przed przegrzaniem

Lampa Phottix Mitros+ posiada zabezpieczenie przed przegrzaniem zwalniające czasy ładowania lampy aby uchronić lampę od uszkodzenia. 20 błysków pełnej mocy aktywuje to zabezpieczenie. Ikona [Hot!] pojawi się na wyświetlaczu kiedy zabezpieczenie będzie aktywne.

W celu uniknięcia dalszego przegrzania lub trwałego uszkodzenia lampy czasy ładowania zostaną zwiększone w celu zmniejszenia temperatury palnika. Odczekaj 10 minut przed ponownym użyciem.

Jeśli lampa będzie nadal używana po tym jak pojawi się ikona [Hot!] i palnik nie zostanie schłodzony ikona [Stop] pojawi się na wyświetlaczu lampy. Zaprzestań używania lampy i poczekaj 10 minut na jej ochłodzenie.

Port synchronizacyjny i USB

1. 3.5mm port synchronizacyjny może być wykorzystany, przy użyciu przewodu synchronizacyjnego 3.5mm, do wyzwolenia lampy za pomocą wyzwalacza lamp lub aparatu. Port ten jedynie odbiera sygnał.

2. Port USB wykorzystywany jest do wykonywania aktualizacji oprogramowania lampy. Informacje o dostępnych aktualizacjach dostępne są na stronach Phottix.

Dioda gotowości

Lewa dioda: Sygnalizuje gotowość lampy do pracy. W trybie "Quick Flash" dioda migała na zielono gdy lampa jeśli minimalnie naładowana. Dioda ta będzie migała na czerwono kiedy lampa będzie w pełni naładowana.

Prawa dioda: Potwierdzenie ekspozycji. Jeśli standardowa ekspozycja zostanie ustawiona dioda będzie świeciła na niebiesko przez ok. 3 sekundy. Jeśli lampa nie zapali się podejdź bliżej do obiektu lub zwiększ czułość ISO w ustawieniach aparatu.

Port zewnętrznego zasilania

Port zewnętrznego zasilania to zastrzeżony wzór Phottix pasujący do przewodów zasilających Phottix. Port ten jest kompatybilny z battery-packiem firmy Canon CP-E4 i podobnymi modelami poprzez dołączony adapter.

Uwaga:

- Baterie muszą być w lampie podczas pracy z battery-packiem.

- Nigdy nie podłączaj battery-packów nie kompatybilnych z systemem Canon.

Wyświetlacz LCD

Tryb E-TTL II/E-TTL automatyczny

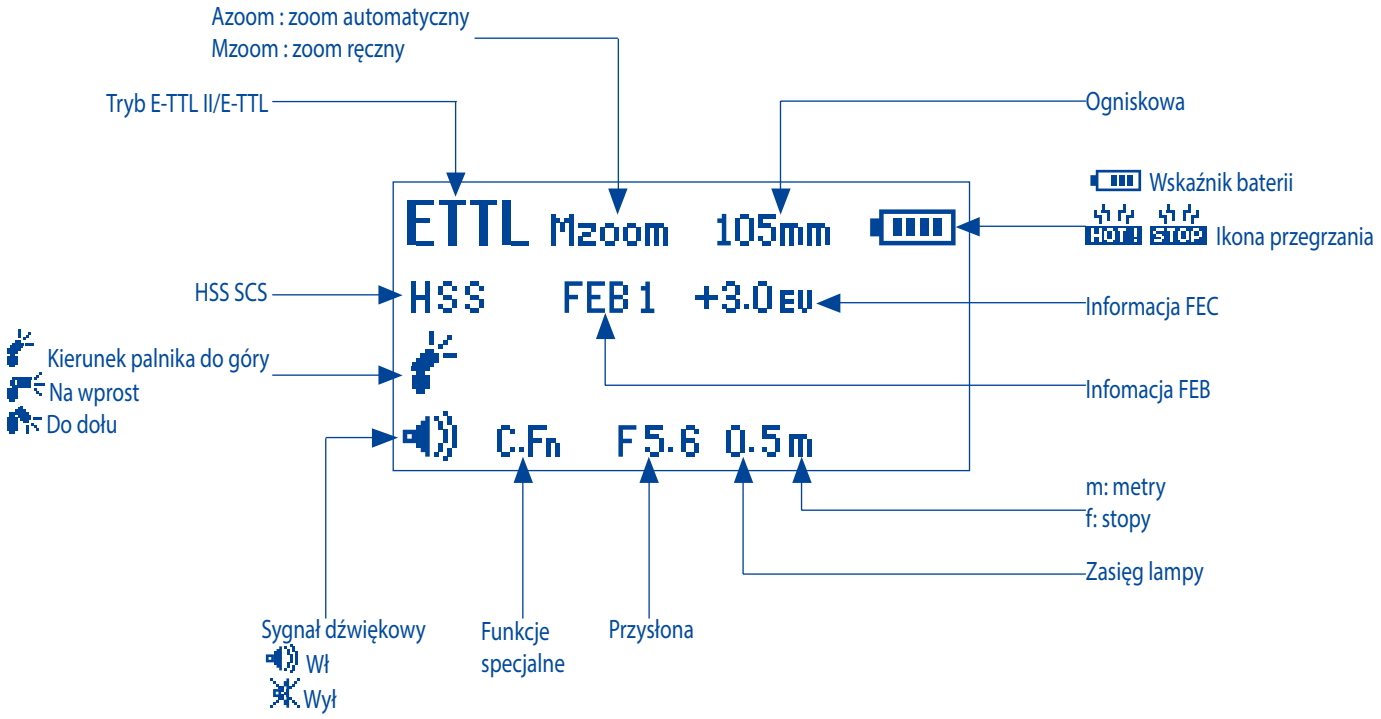

Tryb ręczny

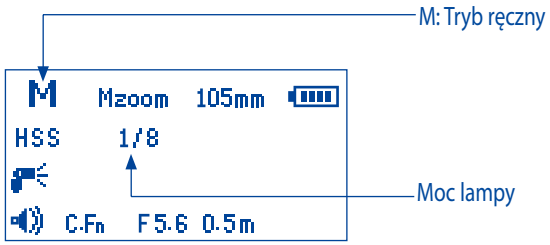

Tryb Multi

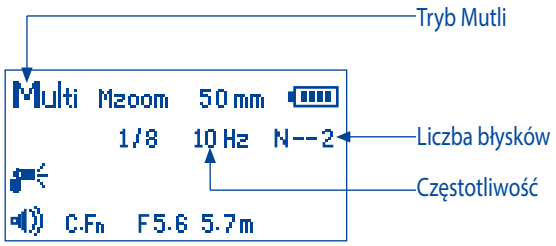

Bezprzewodowe wyzwalania lampy przez sygnał optyczny (fotocelę) oraz sygnał radiowy

Tryb bezprzewodowy

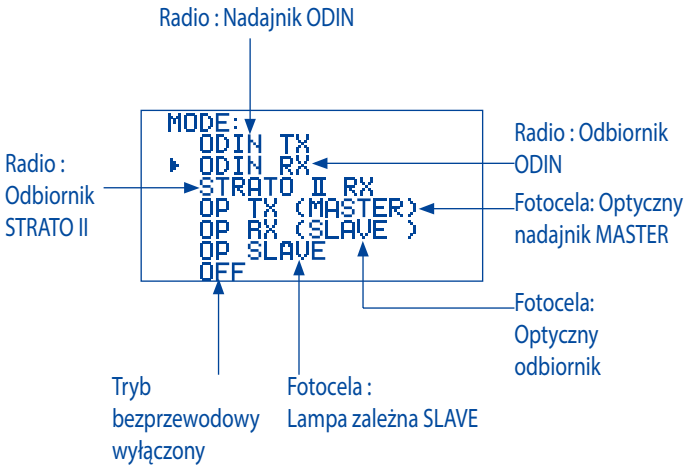

Wyzwalanie radiowe : Tryb nadajnika ODIN

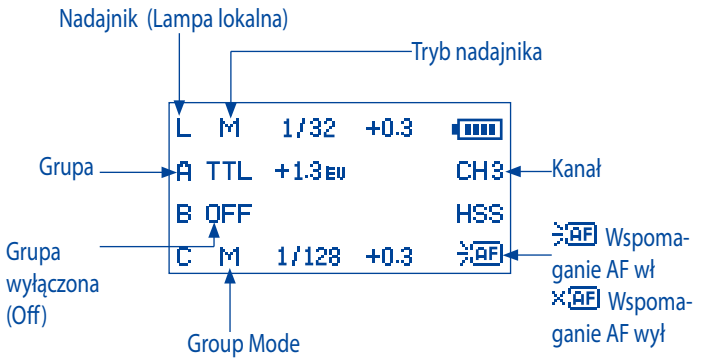

Wyzwalanie radiowe : Tryb proporcji nadajnika ODIN

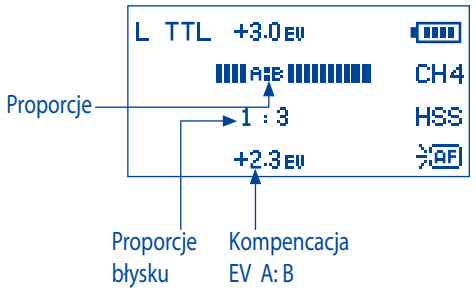

Wyzwalanie radiowe : Tryb odbiornika ODIN

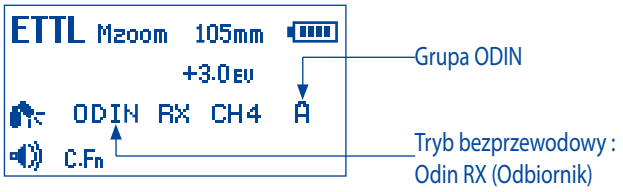

Wyzwalanie radiowe : STRATO II RX mode

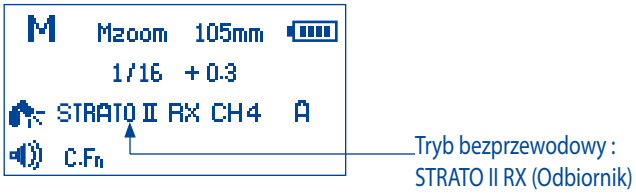

Wyzwalanie optyczne : OP nadajnik (Master)

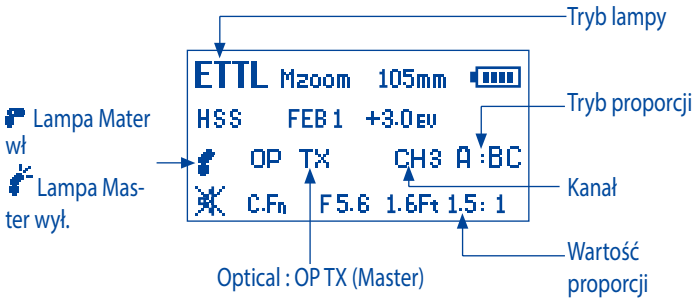

Wyzwalanie optyczne: OP odbiornik (SLAVE)

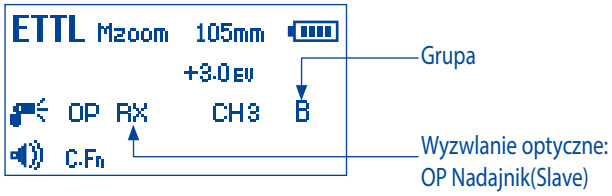

Wyzwalanie optyczne: OP Slave

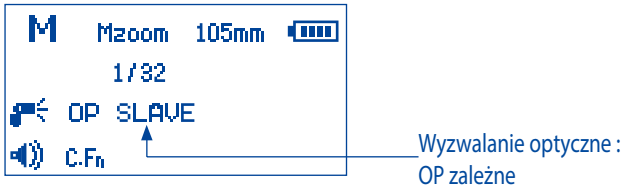

Zapisywanie ustawień

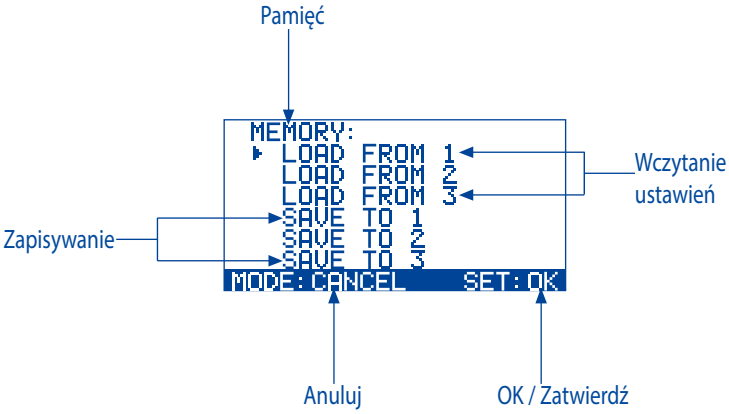

Funkcje Auto-Zapisu

Lampa Phottix Mitros+ zapamięta ustawione wcześniej parametry, tryb, ustawioną moc itp. po wyłączeniu i włączeniu lampy.

Ustawianie ogniskowej lampy

Lampa Phottix Mitros+ posiada dwa tryby ogniskowania – automatyczny (Azomm) i ręczny (Mzoom). Automatyczny dynamicznie zmienia ogniskową lampy podczas zmiany ogniskowej na aparacie fotograficznym, aby zapewnić optymalne oświetlenie. Ręczny sposób ustawiania ogniskowej pozwala użytkownikowi na ustawienie wybranej wartości.

W celu ustawienia:

1. Wciśnij ZOOM .

2. Obszar ogniskowej na wyświetlaczu będzie migał oraz zostanie podświetlony.

3. Wciśnij C.Fn lub M/S , aby ustawić ogniskową lampy na Azoom lub na Mzoom i wybraną ręcznie wartość.

4. Wciśnij SET kiedy zostanie ustawiona już żądana wartość.

Uwaga:

1. W trybie Azoom i palniku skierowanym ku górze lub innym kącie niż 0° lub obróconym od standardowej pozycji na wprost – lampa zmieni swoją ogniskową na 50mm. "- -" wyświetli się na wyświetlaczu LCD. Ogniskowa lampy nie zmieni się, jeśli palnik będzie pochylony na " -7° ".

2. Tryb Azoom będzie dostępny tylko kiedy palnik lampy ustawiony jest na 0 lub -7° .

3. W trybie Mzoom i podniesionym lub obróconym palniku od pozycji domyślnej ogniskowa nie zmieni swojej wartości od wcześniej ustawionej.

4. Ogniskowa lampy może zostać ustawiona kiedy palnik jest skierowany ku górze lub obrócony poprzez zmianę na tryb Mzoom i zastosowanie żądanych nastawów.

Ustawianie trybu szybkiego wyzwalania (HSS) i wyzwolenia na drugą kurtynę (SCS)

Lampa Phottix Mitros+ posiada obie funkcje trybu szybkiego wyzwalania (HSS) i wyzwolenia na drugą kurtynę (SCS). Więcej informacji w dalszej części tej instrukcji.

W celu ustawienia:

1. Wciśnij przycisk HSS/SCS .

2. Przycisk HSS/SCS będzie zmieniał pomiędzy trybem HSS, SCS i wyłączaniem obu.

Uwaga::

- Tryb HSS i SCS są dostępne w trybach ETTL oraz trybie ręcznym. Nie są dostępne w trybie Multi.

Przycisk Test

Wciśnięcie przycisku test spowoduje wyzwolenie lampy. Może to być stosowane do wykonania pomiaru (tylko w trybie ręcznym). W trybie bezprzewodowego wyzwalania na lamie z ustawieniem Master wciśnięcie przycisku test wyzwoli lampy z podporządkowane Slave ustawione na tym samym kanale. Są one sterowane przez lampę nadrzędną Master. Poziom błysku wyzwalanego przez przycisk Test można regulować. (Szczegóły poniżej C.Fn-07).

Funkcja przechodzenia w stan czuwania

W celu oszczędzania baterii lampa Phottix Mitros+ wyposażona jest w funkcję przechodzenia w stan czuwania i automatyczne wyłączenie.

1. Przy wyłączonym trybie bezprzewodowym i włączonym trybie lampy podporządkowanej Slave: lampa przejdzie w stan czuwania po 90 sekundach bezczynności. Wyświetlacz lampy wyłączy się. Wciśnięcie spustu migawki do połowy lub wciśnięcie przycisku Test na lampie wybudzi lampę .

2. Przy włączonym trybie bezprzewodowym i włączonym trybie lampy podporządkowanej Slave: lampa przejdzie w stan czuwania po 60 minutach bezczynności. Na wyświetlaczu wyświetli się napis "IDLE" Pełne wciśnięcie przycisku migawki lub wciśnięcie przycisku Test na lampie Master wybudzi lampę. Czas przechodzenia w stan czuwania może być ustawiony od 60 do 10 minut. (Szczegóły poniżej C.Fn-11) .

Lampa modelująca

1. Wciśnięcie przycisku podglądu głębi ostrości w aparacie (jeśli dostępny) wyzwoli lampę w sposób ciągły przez 1 sekundę. Taka lampa modelująca przydatna jest przy podglądzie efektu oświetlenia oraz balansu na obiekcie.

2. Lampa modelująca dostępna jest we wszystkich trybach, ETTL, Multi i Ręcznym.

3. Lampa modelująca może być użyta zarówno w trybie normalnym jak i sterowania bezprzewodowego. Dostępne są również ustawienia. (Szczegóły poniżej C.Fn-02).

Uwaga: :

1. Przegrzanie i trwałe uszkodzenie może powstać wskutek nadmiernego użycia lampy modelującej. Proszę nie używać więcej niż 20 razy pod rząd.

2. Kiedy lampa zostanie przegrzana, automatycznie zwiększy czas ładować dopóki temperatura panika nie zmniejszy się.

Wspomaganie (AF) autofokusa

1. Przy słabym oświetleniu/kontraście wbudowane wspomaganie pracy autofokusa zostanie włączone. Światło wspomagania na przodzie lampy będzie wyświetlało punkt ustawiania ostrości na celu.

2. Funkcje wspomagania autofokusa można włączyć lub wyłączyć. (Szczegóły poniżej C.Fn-08).

Zmiana parametrów przysłony

Lampa Phottix Mitros+ umożliwia zmianę przysłon co 1/3. Niektóre aparaty posiadają specjalne funkcje zmiany kroków z 1/3 na 1/2 dla FEB i FEC. Jeśli funkcja ta zostanie zmieniona w aparacie lampa automatycznie będzie zmieniała parametry przysłony co 1/2.

Tryby pracy lampy

Lampa Phottix Mitros+ ma trzy tryby pracy: ETTL, Ręczny (M) i Multi (Stroboskop) .

W celu zmiany trybu:

1. Wciśnij przycisk ☼/MODE .
2. Tryby pracy lampę będą się zmieniać kolejno: ETTL, Ręczny (M) i Multi (Stroboskop).
3. Aktywny tryb pracy wyświetlany jest w lewym górnym rogu wyświetlacza.

Tryb ETTL (z wyłączonym trybem bezprzewodowym)

Ekran trybu ETTL (z wyłączonym trybem bezprzewodowym)

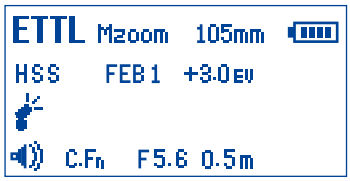

W trybie ETTL lampa i aparat pracują wspólnie, aby ustalić właściwą wartość ekspozycji. Kiedy spust migawki jest w pełni wciśnięty lampa wykona przedbłysk, który aparat wykorzysta, aby dobrać wartość ekspozycji i mocy błysku zaraz przed wykonaniem zdjęcia.

FEC – Kompensacja ekspozycji

Lampa Phottix Mitros+ posiada funkcję kompensacji ekspozycji (FEC) od -3 do +3 do 1/3 stopnia. Jest to przydatne przy kiedy zachodzi potrzeba ingerencji w automatyczne pomiary TTL .

W celu ustawienia:

1. Wciśnij SET , aby zmieniać parametry FEC .
2. Wciśnij ZOOM lub HSS/SCS zmienić poziom kompensacji.
3. Wciśnij SET , aby zakończyć edycję parametrów.

Uwaga:

- Niektóre aparaty posiadają specjalne funkcje zmiany kroków z 1/3 na 1/2 dla FEB i FEC. Jeśli funkcja ta zostanie zmieniona w aparacie lampa automatycznie będzie zmieniała parametry przysłony co 1/2.

FEB - Bracketing

Bracketing (FEB) może być wykorzystany w celu automatycznej zmiany mocy lampy podczas serii zdjęć. Aparat zarejestruje trzy zdjęcia z różną ekspozycją – jedno z obliczoną ekspozycją wg aparatu, jedno prześwietlone i jedno niedoświetlone. Poziomy prześwietlenia i niedoświetlenia mogą zostać ustawione przez użytkownika. Bracketing jest przydatny w sytuacji kiedy nie mam zbyt wiele czasu na dobranie idealne ekspozycji oraz fotografii HDR.

Niektóre aparaty posiadają funkcję przechowywania obrazów prześwietlonych, zapoznaj się z instrukcją aparatu.

W celu ustawienia:

1. Wciśnij SET .
2. Wciśnij C.Fn -3 "FEB 0" wyświetli i podświetli się na wyświetlaczu LCD.
3. Wciśnij ZOOM i HSS/SCS , aby zmienić wartości zmiany ekspozycji.
4. Wciśnij SET , aby potwierdzić ustawienia.

Uwaga:

- Domyślnie: Funkcja FEB zostanie wyłączona po wykonaniu 3 zdjęć. Ustawienia FEB można zmieniać w funkcjach specjalnych (Szczegóły poniżej C.Fn-03).

- Sekwencja wykonywania zdjęć FEB może być zmieniona. (Szczegóły poniżej C.Fn-04).

- FEB może być używane razem z z FEC i FEL (zobacz poniżej).

- Dla uzyskania najlepszych rezultatów ustaw aparat w trybie pojedynczego zdjęcia (Single) i upewnij się czy lampa błyskowa jest w pełni naładowana przed wykonaniem drugiego i trzeciego zdjęcia.

- Niektóre aparaty posiadają specjalne funkcje zmiany kroków z 1/3 na 1/2 dla FEB i FEC. Jeśli funkcja ta zostanie zmieniona w aparacie lampa automatycznie będzie zmieniała parametry przysłony co 1/2.

Blokada pomiaru ekspozycji – FEL

Blokada pomiaru ekspozycji (FEL) może być używana, aby zachować pomiar ekspozycji przed wykonaniem zdjęcia. Jest to przydatne podczas punktowego pomiaru i obecnymi wieloma źródłami światła.

W trybie ETTL, wciśnij przycisk FEL na aparacie (przycisk " ✳ ") , aby skorzystać z tej funkcji. Więcej informacji o przycisku FEL znajduje się w instrukcji obsługi aparatu.

Wciśnięcie przycisku FEL spowoduje przedbłysk lampy, który zostanie użyty do pomiaru właściwej mocy błysku. Ta wartość będzie zapamiętana przez aparat. Ikona FEL będzie widoczna w wizjerze aparatu.

Za każdym razem, kiedy wciśnięty zostanie przycisk FEL, lampa wykona przedbłysk i kiedy naciśnięty zostanie spust migawki, lampa błyśnie obliczoną wcześniej mocą.

Uwaga:

- Jeśli obiekt jest zbyt daleko, będzie niedoświetlony i ikona FEL będzie migała przez ok. 0.5 sekundy w wizjerze aparatu.

- Jeśli obiekt jest zbyt mały, FEL może nie przynieść pożądanego rezultatu.

Tryb szybkiej synchronizacji – HSS

W trybie HSS, aparat/lampa czas synchronizacji jest bliski maksymalnej szybkości migawki. Jest to przydatne fotografując z użyciem trybu priorytetu dla przysłony lub by wykluczyć światło zastane. Tryb HSS może się różnić w zależności od aparatu. Więcej informacji o HSS znajduje się w instrukcji obsługi aparatu.

W celu użycia trybu HSS:

1. Wciśnij HSS/SCS .
2. Ikona HSS wyświetli się na wyświetlaczu lampy.
3. Ustaw czas migawki na większy niż czas synchronizacji z lampą i zrób zdjęcia.

W celu wyjścia z trybu HSS:

1. Wciśnij HSS/SCS dwukrotnie.

2. Dostępne tryby będą się zmieniały z HSS na SCS i na normalny FCS.

Uwaga:

- Upewnij się czy ikona HSS wyświetla się w wizjerze.

- HSS drastycznie zmniejsza siłę błysku, poziom baterii i zasięg.

Wyzwolenie na drugą kurtynę – SCS

Funkcja wyzwolenia na drugą kurtynę powoduje błysk lampy na koniec ekspozycji, nie na początku. To może być wykorzystane przy użyciu długich czasów dla uchwycenia specjalnych efektów.

W celu ustawienia:

1. Wciśnij HSS/SCS dwukrotnie. Dostępne tryby będą się zmieniały z FCS na HSS i SCS.

2. W celu wyłączenia: Wciśnij HSS/SCS jednokrotnie. To powróci do standardowego trybu FCS.

Uwaga:

Funkcje SCS nie będą działały w trybie bezprzewodowym oraz w trybach Multi.

Tryb ręczny (M)

W trybie ręcznym lampa będzie błyskała z mocą ustawioną przez użytkownika. Moc lampy Phottix Mitros+ może być zmieniana od 1/1 (pełna moc) do 1/128 – 8 przysłon ze stopniowaniem co 1/3 przysłony. Wartość przysłony, czas migawki, czułość muszą być ustawione ręcznie. W celu uzyskania najlepszych efektów użyj trybu ręcznego (M) w aparacie.

W celu ustawienia:

1. Wciśnij ☼/MODE do momentu wyświetlenia M na wyświetlaczu.

2. Wciśnij SET, aby aktywować tryb zmiany mocy błysku. Poziom mocy błysku będzie podświetlony i będzie migał.

3. Wciśnij ZOOM lub HSS/SCS, aby zmienić moc błysku.

4. Wciśnij SET, aby zakończyć zmianę mocy.

5. Kiedy dioda gotowości lampy do pracy świeci się na czerwono lampa jest w pełni naładowana i gotowa do pracy.

6. Wciśnięcie TEST wyzwoli błysk z wybraną mocą. Jest to przydatne podczas dokonywania pomiarów.

Uwaga:

- Wciśnięcie przycisku migawki do połowy spowoduje wyświetlenie efektywnej mocy błysku na wyświetlaczu LCD lampy .

Tryb Multi: Stroboskopowy

W trybie Multi wykonana zostanie sekwencja szybkich błysków. Ilość błysków, częstotliwość i moc może zostać ustawiona w lampie błyskowej Phottix Mitros+. Tryb Multi może być wykorzystany, aby uchwycić różne ruchy obiektów na jednym zdjęciu oraz dla innych efektów .

Częstotliwość tego efektu (w Hz. - ilość błysków na sekundę), całkowita liczba błysków oraz moc błysku może zostać ustawiona.

W celu użycia:

1. Wciśnij ☼/MODE, aż na wyświetlaczu wyświetli się tryb Multi.

2. Wciśnij SET, aby zmienić parametry trybu Multi (od lewej do prawej na LCD) moc, częstotliwość (Hz) i liczba błysków. Moc jest podświetlona i miga po wejściu do menu.

3. Wciśnij C.Fn i M|S, aby zmienić pomiędzy mocą, częstotliwością (Hz) i liczbą błysków.

4. Wciśnij ZOOM i HSS/SCS podczas podświetlenia mocy, częstotliwości (Hz) lub liczy błysków aby zmienić poziomy ich ustawień.

5. Wciśnij SET, aby zakończyć zmianę parametrów.

Uwaga:

1. Przegrzanie i trwałe uszkodzenie może powstać wskutek nadmiernego użycia trybu stroboskopowego. Proszę nie używać więcej niż 20 razy pod rząd.

2. Kiedy lampa zostanie przegrzana, automatycznie zwiększy czas ładować dopóki temperatura panika nie zmniejszy się.

Tryb Stroboskopowy i czas migawki

W celu dobrania odpowiedniego czasu migawki współpracującego z trybami stroboskopowymi użyj następującej formuły:

Liczba błysków / częstotliwość = czas migawki

Przykład: 5x(liczba błysków) / 10Hz (częstotliwość) = czas migawki .5 sekundy

Jest to tylko ogólny przykład. Może zajść potrzeba zwiększenia lub zmniejszenia czasu migawki aby osiągnąć oczekiwany efekt.

Tabela dla stroboskopowego trybu Multi

Moc lampy \ Hz	1	2	3	4	5	6-7	8-9	10	11	12-14	15-19	20-50	60-199
1/4	7	6	5	4	4	3	3	2	2	2	2	2	2
1/8	14	14	12	10	8	6	5	4	4	4	4	4	4
1/16	30	30	30	20	20	20	10	8	8	8	8	8	8
1/32	60	60	60	50	50	40	30	20	20	20	18	16	12
1/64	90	90	90	80	80	70	60	50	40	40	35	30	20
1/128	100	100	100	100	100	90	80	70	70	60	50	40	40

Jeśli liczba błysków jest wyświetlona jako "N---", maksymalna liczba błysków będzie pokazana w poniższej tabeli niezależnie od częstotliwości.

Moc błysku	1/4	1/8	1/16	1/32	1/64	1/128
Liczba błysków	2	4	8	12	20	40

Bezprzewodowe wyzwalanie

Lampa błyskowa Mitros+ jest wyposażona kilka trybów bezprzewodowego nadajnika i odbiornika. Mitros+ oferuje wbudowaną kompatybilność z systemem Phottix Odin oraz Strato II Multi w wersji Canon. Więcej informacji znaleźć można w instrukcji obsługi urządzeń.

Mitros+ działa jako:

Nadajnik Phottix Odin

Pełne sterowanie lampy lokalnej i zdalnej w TTL oraz manualne ustawianie mocy i zoomu lampy na innych lampach Mitros+ (w trybie odbiornika) lub kompatybilnych z odbiornikami Phottix Odin. Lampy aparatowe lub studyjne z odbiornikami Strato, Strato II oraz Atlas II mogą być wyzwolone w trybie manualnym przez lampę Mitros+ w trybie nadajnika Odin.

Tryb odbiornika Odin

Lampa Mitros+ w trybie odbiornika Odin może być wyzwolona przez inną lampę Mitros+ a trybue nadajnika Odin lub przez nadajnik Odin.

Tryb Odbiornika Strato II

Lampa Mitros+ w trybie odbiornika Strato II może być wyzwolona przez nadajnik Strato II, nadajnik Odin oraz lampę Mitros+ w trybie nadajnika Odin.

Wyzwalanie optyczne tryb nadajnika – korzystając z systemu na podczerwień Canon

Wykorzystuje impuls świetlny, lampa na aparacie kontroluje i wyzwala lampy.

Wyzwalanie optyczne tryb odbiornika - korzystając z systemu na podczerwień Canon

Zdalne lampy w trybie odbiornika optycznego kontrolowane są przez lampy w trybie master umieszczone na aparacie. Za pomocą impulsu świetlnego aparat kontroluje i wyzwala lampy.

Tryb optyczny zależny

W trybie optycznym zależnym lampy błysk lampy w pobliżu wyzwoli lampę Mitros+ tylko w trybie manualnym

Uwaga

Lampa Mitros+ nie może być wyzwolona przez Phottix nadajniki Strato, Strato II lub Ares oraz Atlas II w trybie nadawania.

Wybieranie trybów bezprzewodowych

Dostęp i wybór trybów bezprzewodowych w lampie Mitros+:

1. Wciśnij i przytrzymaj przycisk M/S do momentu wyświetlenia menu Mode Menu.
2. Użyj strzałek ZOOM / HSS/SCS, aby wybrać tryb bezprzewodowy.
3. Wciśnij przycisk SET, aby wybrać właściwy tryb bezprzewodowy.
4. Ustaw parametry bezprzewodowe (grupy, kanały) wg potrzeb.

Uwaga:

Jeśli przycisk SET nie zostanie wciśnięty, Mitros+ użyje podświetlonego wyboru po 16 sekundach bezczynności.

Odin TX (Tryb nadajnika)

Używanie lampy Mitros+ w trybie nadajnika Odin pozwala na wykorzystanie lampy na aparacie w trybie TTL lub manualnym jak również kontrolowanie grup (A, B, C) – ustawianie mocy lamp w trybie TTL lub manualnym, zoomu w lampach Mitros+ w trybie odbiornika Odin lub kompatybilnych lampach wyposażonych w odbiorniki Odin.

Używanie trybu nadajnika Odin

Ekran trybu nadajnika Odin

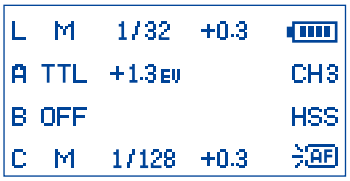

Po wybraniu trybu Odin TX (powyżej)

1. Wciśnij przycisk SET, aby edytować grupy.
2. Strzałki ZOOM / HSS/SCS będą przełączały pomiędzy grupami L, A, B, C
3. Wciśnięcie przycisku /MODE kiedy wybrana jest grupa zmieni tryb: TTL, M(Manualny) Off(Wył).
4. Wciśnięcie strzałki C.Fn / M/S kiedy wybrana jest grupa pozwoli na zmianę ekwiwalentu ±3EV co 1/3 w trybie TTL lub zmianę mocy lampy (1/128 do 1/1 co 1/3) w trybie manualnym.
5. Wciśnij przycisk SET aby wyjść z trybu edycji parametrów menu trybu nadajnika Odin

Tryb Proporcji

Ekran trybu proporcji Odin w trybie nadajnika

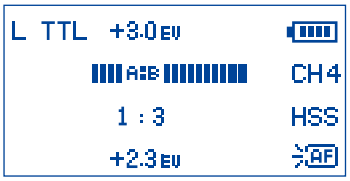

Tryb proporcji jest zbliżony do własnego trybu firmy Canon. Proporcje pomiędzy grupą A i B mogą być ustawione od 8:1 do 1:8. Istnieje możliwość zmiany ekwiwalentu. Istnieje możliwość ustawienia trybu lampy lokalnej (L) i oraz jej mocy.

Aby edytować ustawienia trybu proporcji:

1. Wciśnij i przytrzymaj przycisk ☼/MODE będąc w menu Odin TX. Menu trybu proporcji wyświetli się.

2. Wciśnij przycisk SET aby otworzyć tryb edycji.

3. Wciśnij strzałki ZOOM / HSS/SCS, aby przełączać pomiędzy lampą lokalną(L), proporcjami i ekwiwalentem.

4. Wciśnij strzałki C.Fn / M/S aby zmienić ekwiwalent lampy lokalnej, proporcje i ekwiwalent proporcji kiedy zostanie podświetlone.

5. Przycisk ☼/MODE zmieni tryb lampy lokalnej z TTL na Manualny lub wyłączony.

6. Wciśnij przycisk SET aby wyjść z menu edycji trybu proporcji.

7. Wciśnij i przytrzymaj przycisk ☼/MODE aby wyjść w trybu proporcji i powrócić trybu mieszanego Odin w trybie nadajnika.

Uwaga:

Lampa na aparacie (L) nie jest częścią kalkulacji proporcji. Moc lampy lokalnej jest kontrolowana niezależnie.

Ustawianie zoomu palnika w trybie nadajnika Odin.

1. Wciśnięcie przycisku ZOOM otworzy menu.

2. Strzałki ZOOM / HSS/SCS będą przełączały pomiędzy grupami L, A, B, C.

3. Strzałki C.Fn / M/S będą zmieniały z trybu Azoom (zoom automatycznie zmieni się wraz ze zmianą na obiektywie) na Mzoom 24, 28, 35, 50, 70, 80 i 105mm.

4. Wciśnięcie przycisku SET spowoduje wyjście menu.

Ustawianie kanałów transmisji

1. Z menu nadajnika Odin lub proporcji, wciśnij przycisk M/S strzałki, aby wejść do menu zmiany kanału nadawania.

2. Wciśnij przycisk strzałki ZOOM / HSS/SCS, aby zmieniać pomiędzy kanałami 1-4.

3. Wciśnij przycisk SET, aby zablokować na danym kanale.

Używanie trybu szybkiej synchronizacji (HSS) oraz synchronizacji na drugą kurtynę (SCS) trybie nadajnika Odin.

Wciskanie przycisku HSS/SCS, będzie zmieniało pomiędzy trybami HSS, SCS i trybem standardowym.

1. HSS pozwoli na uzyskanie szybszych czasów synchronizacji. Czasy do 1/8000 sekundy, możliwe są do uzyskania z kompatybilnymi aparatami.

2. Uwaga. Przy szybkich czasach synchronizacji moc lamp jest znacząco zmniejszona.

3. W trybie SCS lampa zostanie wyzwolona na koniec ekspozycji, a nie na jej początek. Może to być połączone z dłuższymi czasami ekspozycji w celu uzyskania kreatywnych efektów.

Tryb odbiornika Odin

Ekran trybu odbiornika Odin

Kiedy wybrany jest tryb odbiornika Odin lampa Mitros+ będzie wyzwalana poprzez wbudowany odbiornik Odin. W tym trybie lampa Mitros+ może być kontrolowana i wyzwalana przez inną lampę Mitros+ w trybie nadajnika Odin lub nadajnika Odin.

Zmiana kanałów i grup

1. Wciśnij przycisk M/S strzałki, aby wejść do wyboru kanału i grup.

2. Użyj przycisku C.Fn i M/S strzałki, aby wybrać kanał lub grupę.

3. Użyj przycisku strzałki w ZOOM lub HSS/SCS, aby zmienić kanał (1-4) lub grupę (A-C).

4. Wciśnij przycisk SET, aby wyjść z menu edycji kanałów i grup.

5. Wciśnięcie przycisku SET pozwoli zmianę ekwiwalentu dla lampy poprzez użycie przycisków ze strzałkami w ZOOM lub HSS/SCS. Wciśnij przycisk SET ponownie, aby wyjść z menu edycji kompensacji.

Uwaga:

Efekty zmian ekwiwalentu kumulują się. Jeśli zmiana ekwiwalentu ustawiona jest na lampie w trybie odbiornika Odin i na nadajniku Odin lub lampie Mitros+ w trybie nadajnika lub w parametrach TTL w menu funkcji specjalnych, wszystkie te zmiany będą wliczone w łączny ekwiwalent.

Tryb odbiornika Strato II

Ekran trybu odbiornika Strato II

Kiedy wybrany jest tryb odbiornika Strato II lampa Mitros+ będzie wyzwalana przez nadajniki Strato II, nadajnik Odin lub lampę Mitros+w trybie nadajnika Odin.

1. Wciśnij przycisk M/S strzałki, aby wejść do wyboru kanału i grupy.

2. Użyj przycisku strzałki C.Fn i M/S aby wybrać kanał lub grupę.

3. Użyj przycisku strzałki w ZOOM lub w HSS/SCS, aby wybrać kanał odbioru (1-4) lub grupę (A-C).

4. Wciśnij przycisk SET aby ręcznie ustawić moc lampy lampy Mitros+(od 1/1 do 1/128 co 1/3 przysłony).

5. Wciśnij przycisk ZOOM, aby zmienić ogniskową lampy. Wciskając przycisk

C.Fn i M/S strzałki będzie można wybierać pomiędzy ustawieniami trybów AZoom i MZoom. Wciśnij przycisk SET aby powrócić do głównego menu.

Uwaga

W trybie odbiornika Strato II sygnał TTL nie jest przekazywany, jak również nie działają funkcje takie jak HSS i SCS, lub bezprzewodowa kontrola mocy/ogniskowej lamp. Moc i ogniskowa musi zostać ustawiona ręcznie na lampie Mitros+ działającej w trybie odbiornika Strato.

Tryb nadajnika(Master) i odbiornika(Slave) optycznego

Tryby nadajnika i odbiornika optycznego korzystają z bezprzewodowego systemu na podczerwień firmy Canon. Lampa Mitros+ ustawiona w trybie nadajnika optycznego (Master) musi znajdować się na gorącej stopce aparatu, aby kontrolować lampy zależne (Slave) ustawione w trybie optycznego odbiornika. Taki sam kanał musi zostać ustawiony na lampie Master jak i lampach Slave. Grupy muszą zostać ustawione dla lamp zależnych (Slave), funkcje proporcji grup muszą być ustawione dla lampy master. Lampa Mitros+ ustawiona w trybie nadajnika (Master) lub inna kompatybilna lampa pracująca w trybie Master może być użyta na gorącej stopce aparatu, aby sterować i wyzwalać lampy Mitros+ w trybie optycznego odbiornika (Slave) lub inne kompatybilne.

Tryb nadajnika(Master):

1. Wciśnięcie przycisku M/S pozwoli na dokonanie zmian lampy sterującej, kanału transmisji i proporcji.
2. Kiedy ikona zostanie podświetlona i będzie mrugała wciśnięcie przycisków strzałek do ZOOM lub HSS/SCS włączy wyzwalanie lampy lub je wyłączy.(zob.poniżej).
3. Kiedy podświetlone będą kanały transmisji, wciśnij przycisk strzałki do ZOOM lub HSS/SCS aby zmienić kanał od 1 do 4.
4. W podświetlonym trybie proporcji, wciśnij przycisk strzałki do ZOOM lub HSS/SCS, aby zmienić bezprzewodowy tryb proporcji.
5. 5. W podświetlonym trybie proporcji, wciśnij przycisk strzałko do ZOOM lub HSS/SCS, aby zmienić bezprzewodowy tryb proporcji. Kiedy lampa będzie w trybie M lub Multi, parametry lampy zależnej mogą zostać ustawione indywidualnie na lampie w trybie nadajnika. (zob. poniżej)
6. Wciśnij przycisk SET aby zatwierdzić i opuścić menu.

Tryb master z błyskiem lampy : Lampa sterująca na aparacie zostanie wyzwolona podczas wykonywania zdjęcia.

Tryb master bez błysku lampy : Lampa sterująca na aparacie nie będzie wyzwolona podczas wykonywania zdjęcia. Lampa będzie emitowała sygnał świetlny, aby komunikować się lampami podrzędnymi, ale nie będzie brała udziału w ekspozycji.

Wybieranie trybu odbiornika(Slave) optycznego:

1.Wciśnięcie przycisku M/S pozwoli na dokonanie zmian kanału i grupy lampy.
2. Kiedy opcja kanałów będzie podświetlona, wciśnij przycisk strzałki w ZOOM lub HSS/SCS, aby zmienić kanał 1-4.
3. Kiedy opcja grup będzie podświetlona, wciśnij przycisk strzałki w ZOOM lub HSS/SCS aby zmienić grupę, do której lampa jest przypisana (A,B,C).
4. Wciśnij przycisk SET aby zatwierdzić i opuścić menu.
5. Kiedy lampy w trybie optycznego odbiornika (Slave) są gotowe to błysku, lampa wspomagania autofokusa będzie migała co 1 sekundę.
6.W celu ustawienie trybu Multi lub M w lampie zależnej (Slave) wciśnij i przytrzymaj przycisk MODE przez ok. 2 sekundy.
7. Ustaw moc i częstotliwość/liczbę błysków używając przycisków strzałek.

Uwaga:

- Upewnij się czy lampa sterująca (Master) i zależna (Slave) mają ustawiony ten sam kanał transmisji (1-4).
- Nie umieszczaj żadnych obiektów pomiędzy lampą Master i lampami Slave. Obiekty zasłaniające pole widzenia mogą zakłócić transmisję sygnału optycznego.
- Korzystając ze światła odbitego lampy bezprzewodowej upewnij się, że odbiornik impulsów optycznych w lampie Slave skierowany jest w kierunku lampy Master.
- Używając tylko jednej lampy, należy wyłączyć tryb bezprzewodowy.

Kanały transmisji

System bezprzewodowego, optycznego wyzwalania lamp Mitros+ posiada cztery kanały transmisji: 1, 2, 3 i 4. Sygnał z lampy Master wysyłany jest do lampy Slave na tych kanałach. Jeśli lampa Master ustawiona jest na innym kanale niż lampa Slave – nie zostanie wyzwolona.

Używanie wyzwalania optycznego

Używając lampy na aparacie w trybie nadajnika optycznego (Master) oraz lamp zdalnych w trybie odbiornika optycznego (Slave), wciśnięcie spustu migawki spowoduje wyzwolenie lampy Master oraz lamp Slave będących w zasięgu. Aparat i lampa dokona pomiaru ekspozycji w trybie TTL.

Tryby proporcji

Lampy Slave mogą być kontrolowane przez lampę Master w różnych trybach proporcji. Dostępne tryby:

Tryby ETTL

A+B+C Wszystkie trzy grupy wyzwolone zostaną ze średnią obliczoną łącznie mocą.

A:BC Grupy A i B mogą byś ustawione z proporcjami błysku (zobacz poniżej). Grupa C jest niezależna i moc błysku określona jest przez aparat.

Kompensacja grup A i B może być ustawiona.

1. Wciśnij przycisk SET po wyjściu z menu z menu ustawień proporcji .
2. Wciśnij ZOOM lub HSS/SCS aby zmniejszyć lub zwiększyć poziom kompensacji dla grup A i B.
3. Poziom kompensacji dla grupy C może być również zmieniony.
4. Wciskając M/S po ustawieniu proporcji zmieni aktywne podświetlenie na

wybór kompensacji dla grupy C.

5. Wciśnij ZOOM lub HSS/SCS aby zmienić poziom kompensacji dla grupy C.

A:B Grupy A i B mogą być ustawione poprzez proporcje lampy (zobacz poniżej). Parametrem dla grupy C nie da się sterować i nie będzie wyzwolona.

Kompensacja grup A i B może być ustawiona.

1. Wciśnij przycisk SET po wyjściu z menu z menu ustawień proporcji.

2. Wciśnij ZOOM lub HSS/SCS aby zmniejszyć lub zwiększyć poziom kompensacji dla grup A i B.

Ustawianie trybów proporcji

Tryby ETTL

1. Po aktywowaniu trybu nadajnika optycznego (Master) wciśnij M/S strzałę, aby edytować parametry nadajnika optycznego.

2. Wciśnij M/S strzałkę trzy razy, aby podświetlić tryb proporcji.

3. Wybierz menu proporcji. Przyciski ZOOM and HSS/SCS buttons will cycle between A+B+C, A:B and A:BC modes.

4. When A:B or A:BC are highlighted pressing the M/S button will highlight the ratio adjustment selection below the ratio.

5. Wciśnięcie przycisku ZOOM zmieni proporcje z 1:1 do 1:8 w krokach co 1:1.5, 1:2, 1:3, 1:4, 1:6, 1:8.

6. Wciśnięcie przycisku HSS/SCS zmieni proporcje z 1:1 do 1.5:1, 2:1, 3:1, 4:1, 6:1, 8:1.

7. Wciśnij przycisk SET aby zatwierdzić i opuścić menu.

Tryby Manualne

A+B+C W trybie manualnym wszystkie trzy grupy mają ten zam poziom mocy. Poziom ten może być ustawiony.

A:B:C Mocy błysku dla każdej grupy jest ustawiany indywidualnie przez użytkownika. (zobacz poniżej) Każda grupa ustawiana jest niezależnie, nie mając wpływu na inną.

A:B Moc błysku grupy A i B może być ustawiany indywidualnie przez użytkownika (zobacz poniżej). Parametrami grupy C nie można sterować i lampa nie będzie wyzwalana.

Ustawianie trybów manualnych

1. Po wejściu do trybu nadajnika optycznego (Master) (powyżej) wciśnij przycisk ☼/MODE aby zmienić tryb na manualny (M).

2. Wciśnij przycisk M/S strzałki, aby edytować parametry trybu nadajnika optycznego (Master).

3. Wciśnij przycisk M/S strzałki trzy razy aby podświetlić menu proporcji.

4. Wciśnięcie przycisku ZOOM lub HSS/SCS zmieni pomiędzy trybami A+B+C, A:B i A:B:C.

5. Wciśnij przycisk SET aby zatwierdzić i opuścić menu.

6. Wciśnij przycisk SET aby ustawić moc lamp.

7. Wciśnięcie przycisku ZOOM lub HSS/SCS zmieni moc lamp (1/1 do 1/128 co 1/3 przysłonę).

8. Wciśnięcie przycisku M/S zmieni grupy z A do B do C, przycisk C.Fn zmieni grupy z C na B na A (jeśli dostępne).

9. Wciśnij przycisk SET aby zatwierdzić i opuścić menu edycji mocy lamp.

Tryb Multi

A+B+C Wszystkie trzy grupy błyskają w trybie Multi z taką samą mocą, częstotliwością oraz liczbą błysków.

A:B:C Moc lamp dla każdej grupy ustawiany jest indywidualnie przez użytkownika (zobacz poniżej). Częstotliwość i liczba błysków lampy w trybie multi jest taki sam dla każdej z grup i parametry mogą być ustawiana tylko dla grupy grupy A.

A:B Grupy A i B mogą być ustawione z indywidualną mocą przez użytkownika (zobacz poniżej). Częstotliwość i liczba błysków dla grupy A jest taka sama jak dla grupy B i parametry mogą być ustawiana tylko dla grupy grupy A. Parametrami grupy C nie można sterować i lampa nie będzie wyzwalana.

Ustawianie trybu Multi

1. Po wejściu do trybu nadajnika optycznego (Master) (powyżej) wciśnij przycisk ☼/MODE aby zmienić tryb na Multi.

2. Wciśnij przycisk M/S strzałki, aby edytować parametry trybu nadajnika optycznego (Master).

3. Wciśnij przycisk M/S strzałki trzy razy aby podświetlić menu proporcji.

4. Wybierz try proporcji. Wciśnięcie przycisku ZOOM i HSS/SCS zmieni pomiędzy trybami A+B+C, A:B i A:B:C.

5. Wciśnij przycisk SET aby zatwierdzić i opuścić menu.

6. Wciśnij przycisk SET aby ustawić moc lamp.

7. Wciśnięcie przycisku ZOOM lub HSS/SCS zmieni moc lamp (1/1 do 1/128 co 1/3 przysłonę).

8. Wciśnięcie przycisku M/S zmieni grupy z A do B do C, przycisk C.Fn zmieni grupy z C na B na A (jeśli dostępne) i pozwoli na zmianę mocy błysku dla tych grup.

9. Wciśnięcie przycisku M/S po wyborze grup zmieni na edycję częstotliwości i liczy błysków.

10. Wciśnięcie przycisku ZOOM lub HSS/SCS pozwoli na zmianę częstotliwości i liczby błysków. Te ustawienia mogą być zmieniane dla grupy A i będą powielone dla grup B lub C (jeśli dostępne).

11. Wciśnij przycisk SET aby wyjść z menu edycji mocy błysku.

Funkcje specjalne

Lampa The Phottix Mitros+ TTL posiada szereg programowalnych funkcji specjalnych. W celu zmiany tych funkcji:

1. Wciśnij C.Fn na 2 sekundy aby wejść do menu funkcji specjalnych.
2. Wciśnij C.Fn lub M/S, aby zmieniać dostępne opcje menu C.Fn 0 do 15.
3. Wciśnij ZOOM lub HSS/SCS aby zmienić wartość wybranej funkcji.
4. Wciśnij SET aby opuścić menu funkcji specjalnych.

Tablica funkcji specjalnych

Numer funkcji	Funkcja	Numer ustawienia	Ustawienia i opisy
C.Fn 00	Jednostka miary	0-Metry(m)	Metry(m)
		1-Stopy(Ft)	Stopy(Ft)
C.Fn 01	Automatyczny stan czuwania	0-Włączony	Włączony
		1-Wyłączony	Wyłączony
C.Fn 02	Lampa modelująca	0-Głębia ostrości	Włączony (przycisk głębi ostrości)
		1-Przycisk test	Włączony (przycisk test)
		2-Wszystkie	Włączony (przycisk głębi ostrości i przycisk test)
		3-Wyłączony	Wyłączony
C.Fn 03	Automatyczne wyłączenie FEB	0-Włączony	Włączony
		1-Wyłączony	Wyłączony
C.Fn 04	Sekwencja FEB	0-0 → - → +	0 → - → +
		1-- → 0 → +	- → 0 → +
C.Fn 05	Tryb nadajnika Odin	0:Rozszerzony	Dla rozszerzone kompatybilności z aparatem Canon 1DX i innymi aparatami Canon. Funkcja SCS nie będzie działała w tym trybie. Lista sugerowanych modeli aparatów dla tego trybu opublikowana jest na stronie Phottix.com
		1: Domyśln	Domyślne ustawienia. Dla większości aparatów Canon. Funkcja SCS będzie działała prawidłowo
C.Fn 06	Szybki błysk —	0-Wyłączony	Wyłączony
		1-Włączony	Włączony
C.Fn 07	Testowy błysk	0-1/32	1/32 mocy
		1-Pełna moc	Pełna moc
C.Fn 08	Światło wspomagania auto-fokusa	0-Włączony	Włączony
		1-Wyłączony	Wyłączony
C.Fn 09	Auto zoom	0-rozmiar matrycy	Do rozmiaru matrycy
		1-Wyłączony	Wyłączony
C.Fn 10	Automatyczny czas czuwania lampy Slave	0-60 minut	60 minut
		1-10 minut	10 minut
C.Fn 11	Automatyczne wyłączenie lampy Slave	0-Po 8 godzinach	Po 8 godzinach
		1-Po 1 godzinie	Po 1 godzinie
C.Fn 12	Ładowanie	0-Wew i zew	Wewnętrzne i zewnętrzne źródło zasilania
		1-Zewnętrzne zasilanie	Zewnętrzne źródło zasilania
C.Fn 13	Brzęczyk potwierdzający	0-Włączony	Włączony
		1-Wyłączony	Wyłączony
C.Fn 14	Automatyczne podświetlenie	0-Włączony	Włączony
		1-Wyłączony	Wyłączony
C.Fn 15	TTL Kompensacja	+EV	Dodaj EV
		-EV	Odejmij EV

Funkcja szybkiego błysku Quick Flash

Funkcja szybkiego błysku pozwala na wyzwolenie lampy z mocą 1/6 do 1/2 pełnej mocy. Czasy ładowania lampy w tym trybie są szybsze. Pomaga to na uchwycenie szczegółów.

Tryb szybkiego błysku może być aktywowany dla zdjęć seryjnych za pomocą funkcji specjalnej (zobacz C.fn-06 powyżej).

Uwaga:

Funkcja szybkiego błysku ustawia priorytet na błysk. Mogą mieć miejsce niedoświetlenia jeśli obiekt znajduje się daleko od aparatu.

Automatyczne podświetlenie

Podświetlenie włączy się na 8 sekund, a następnie wyłączy jeśli żaden z przycisków nie zostanie naciśnięty. Kiedy funkcja automatycznego podświetlenia jest włączona, przyciskanie jakiegokolwiek przycisku włączy podświetlenie. Kiedy funkcja automatycznego podświetlenie jest wyłączona jedynie wciśnięcie ☼/MODE włączy podświetlenie.

TTL Kompensacja

TTL may vary slightly when using the flash on different cameras. TTL Pref (C.Fn-15) setting allows users to adjust EV from +3 to -3 in 1/3rd stops to compensate for these slight variations. This adjustment is a personal preference based on camera standard TTL and will be stored in memory. When this EV level preference is set, this compensation will be used for images taken in TTL mode. This EV compensation will not be displayed on the LCD during regular use.

Funkcja pamięci

Lampa Phottix Mitros+ wyposażona jest w funkcję pamięci ustawień. Umożliwia to zapamiętanie ustawień i funkcji specjalnych i szybkie wczytanie w przyszłości. Tryby lamp, ustawienia bezprzewodowe, moc lamp – wszystkie ustawienia będą zapamiętane do przyszłego wykorzystania.

Ekran Funkcji Pamięci

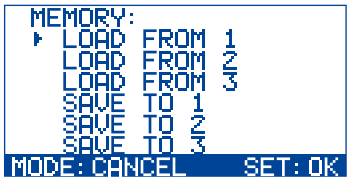

Menu:

Trzy pozycje na na zapisanie ustawień i trzy pozycje do wczytania zapisanych ustawień:
Zapisz do 1
Zapisz do 2
Zapisz do 3
Wczytaj z 1
Wczytaj z 2
Wczytaj z 3

Wejście do menu pamięci

1. Wciśnij i przytrzymaj przycisk ZOOM aby wejść do menu pamięci..

Aby zapisać ustawienia:

1. Po ustawieniu parametrów lampy wciśnij i przytrzymaj przycisk ZOOM aby wejść do menu pamięci.
2. Wciśnij przycisk ZOOM i HSS/SCS aby wybrać pozycję: Zapisz do 1, Zapisz do 2 czy Zapisz do 3.
3. Wciśnij przycisk SET aby zatwierdzić pozycję i zapisać dane.
4. Menu pamięci zniknie z ekranu lampy i powróci do ostatnio używanego ekranu
5. Aby anulować zapis, wciśnij przycisk ☼/MODE aby powrócić do ostatnio używanego ekranu.

Aby wczytać ustawienia:

1. Po wejściu do menu pamięci (zobacz powyżej) wciśnij przycisk ZOOM i HSS/SCS i wybierz: Wczytaj z 1, Wczytaj z 2 lub Wczytaj z 3.
2. Wciśnij przycisk SET aby wczytać zapisane wcześniej ustawienia.

Uwaga:

Po wczytaniu zapisanych wcześniej ustawień i wyjściu z menu pamięci, przywrócone ustawienia wyświetlone zostaną na ekranie. Ustawienia lampy przez przywróceniem będą skasowane. Aby zapobiec utracie obecnych ustawień zapisz obecne ustawienia przez przywróceniem.

Przywracanie fabrycznych ustawień

Ustawienia lampy Phottix Mitros+ TTL mogą zostać przywrócone do fabrycznych.

W celu zresetowania ustawień:

1. Wciśnij i przytrzymaj ☼/MODE i SET przez 3 sekundy.
2. Lampa zresetuje ustawienia do ustawień fabrycznych.
3. Wszystkie funkcje specjalne zostaną zresetowane.

Wyświetlanie informacji o lampie

W celach pomocy technicznej lub aktualizacji oprogramowania, mogą być wymagane pewne informacje o lampie. Aby wyświetlić informacje o urządzeniu, oprogramowaniu, numerze seryjnym:

1. Wciśnij HSS/SCS kiedy lampa jest włączona.
2. Wciśnij którykolwiek klawisz aby powrócić.

Zmiany kondensatora lampy błyskowej:

Jeśli lampa nie jest użytkowana, mogą zajść pewne zmiany fizyczne w kondensatorze lampy. Upewnij się, żeby lampa była włączona na minimum 10 min raz na trzy miesiące, aby zapobiec tym zmianom.

Specyfikacja techniczna

Tryby: E-TTL i E-TTL II, Ręczny i Multi Stroboskopowy

Liczba przewodnia.: 58/190 (przy ogniskowej 105mm, ISO 100 w metrach/stopach)

Zasięg lampy: 24-105mm (14mm z dyfuzorem szerokokątnym)

Auto zoom (Zasięg lampy zmienia się automatycznie, aby dopasować się ogniskowej obiektywu)

Ręczny zoom (Ogniskowa lampy może być ustawiana poprzez zmianę parametrów lampy/aparatu)

Obrót: 360 stopni, Góra-Dół: -7 do 90 stopni

FEC (Kompensacja): Ręczna

FEB (Bracketing): ±3 co 1/3 przysłony (Funkcje ręcznej kompensacji i bracketingu mogą być łączone)

Tryby synchronizacji: Synchronizacja na pierwszą kurtynę, na drugą kurtynę oraz tryb szybkiej synchronizacji HSS.

Błysk stroboskopowy: 1-199Hz

Potwierdzenie ekspozycji: Niebieskie diody w trybie E-TTL

Ładowanie lampy (przy użyciu alkalicznych baterii AA)

Czas Ładowania/Wskaźnik gotowości lampy:

Normalny błysk: ok. 0.1-5 sek./ Czerwona dioda świeci się.
Szybki błysk: ok. 0.1-2.5 sek./ Zielona dioda świeci się.

Zasilanie wewnętrzne: Cztery baterie AA Alkaliczne lub Ni-MH

Zasilanie zewnętrzne: Kompatybilne z battery-packiem Phottix lub Canon CP-E4 przy zastosowaniu odpowiedniego adaptera.

Oszczędzanie energii: W trybie normalnym Slave: 90 sekund, Tryb bezprzewodowy Slave: 60 minut

Bezprzewodowa lampa

Tryby bezprzewodowe: Częstotliwość radiowa i optyczne impulsy optyczne

Ilość kanałów: 4

Opcje bezprzewodowe: Nadajnik Odin, Odbiornik Odin, Odbiornik Strato II Rx, Nadajnik optyczny (Master), Odbiornik optyczny (Slave), Optyczny zależny, Wyłączony

Zasięg działania (W przybliżeniu): Tryb radiowy: 100m +, Tryb optyczny: Wewnątrz: 12-16m/39.3-52.4 stóp, Na zewnątrz: 7-9m/22.9-29.5 stóp

Kąty odbioru: Radio: 360 ° we wszelkich kierunkach, Nadawanie impulsów optycznych:±40°(poziomo), ±30°(pionowo)

Programowalne grupy: 3 (A, B, and C)

Sterowanie współczynnikiem lampy: 1:8-1:1-8:1

Napięcie: ≤100uA w trybie czuwania

Wymiary: (D x S x W): 202.8×77.5×58.3 mm

Waga: 427g (bez baterii)

Deklaracja Zgodności CE

Phottix (HK) Ltd.

z siedzibą 10/F Block A, Yip Fat Factory Building, Phase 1, 77 Hoi Yuen Rd, Kwun Tong, Kln, Hongkong

oraz

Autoryzowany przedstawiciel europejski:

Phottix Europe Sp. z o.o.

Piotrkowska 66

90-105 Łódź, Polska

KRS 0000327336

niniejszym oświadczają, iż produkt wskazany poniżej:

Nazwa produktu: **Phottix Mitros+ TTL Transceiver Flash**

Model: **Mitros+**

jest zgodny z odpowiednimi wymaganiami zgodnie z dyrektywą R&TTE 1999/5/EC, jeśli produkt jest używany prawidłowo, oraz poniższymi normami

ETSI EN 300 440-1 V1.6.1 (2010-08)

ETSI EN 300 440-2 V1.4.1 (2010-08)

ETSI EN301 489-1 V1.9.2/2011-09

ETSI EN301 489-3 V1.4.1/2002-08

EN 62479: 2010-09

Podpisane przez:

Paul Czernik

CEO/Prezes Zarządu

Phottix Europe Sp. z o.o.

CE

Lodz, wrzesień 2013

Phottix Mitros+ TTL вспышка-трансивер для Canon

Внимание: Прежде чем приступить к работе со вспышкой, пожалуйста, обратитесь к руководству для Быстрого Старта. Для использования расширенных функциональных возможностей изучите данную инструкцию, а также ознакомьтесь с руководством по эксплуатации и управления вашей камерой.

Phottix Mitros+ TTL вспышка-трансивер для Canon предназначен для работы с камерами Canon DSLR и поддерживают работу в режимах ETTL I/II, Manual, Multi, а также в режиме беспроводного управления Ведущей/ Ведомой.

Предупреждения

1. Соблюдайте безопасность при использовании вспышки. Не следует направлять вспышку в глаза людей или животных при её срабатывании с близкого расстояния - это может привести к потере зрения.

2. С осторожностью пользуйтесь вспышкой, находясь вблизи движущегося транспорта, во избежание аварийных ситуаций.

3. Никогда не используйте вспышку в непосредственной близости от горючих газов (бензин, растворители ит.д.)

4. Избегайте попадания воды на поверхность вспышки. Не подвергайте её воздействию повышенной влажности.

5. Не оставляйте вспышку и батареи в местах повышенной температуры (прямой солнечный свет, в закрытом автомобиле ит.д.)

6. Следует извлечь элементы питания вспышки, если вспышка не будет использована в течение длительного времени.

7. При необходимости замените элементы питания на новые. Используйте новые, неиспользованные элементы питания. Не следует использовать одновременно старые и новые элементы питания.

8. Не располагайте легковоспламеняющиеся объекты в непосредственной близости головки вспышки - срабатывание вспышки может быть причиной их возгорания, ожогов, повреждения вспышки.

9. Будьте осторожны, прикасаясь к головке вспышки непосредственно после использования. Она может оказаться горячей и привести к ожогам.

10. Данная вспышка состоит из электрических компонентов высокого напряжения. Не пытайтесь разобрать или ремонтировать вспышку. Никогда не притрагивайтесь к внутренним компонентам вспышки.

11. Не прикасайтесь к контактам разъема для внешнего источника питания металлическими предметами - это может привезти к увечью и электрическому замыканию.

Таблица Компонентов

Части и Функции 102
Режимы 108
Беспроводное управление 110
Пользовательские функции 115
Технические спецификации 117

Обозначения

Задняя / Левая сторона

1. ЖК-дисплей
2. Кнопка выбора Режима
3. Кнопка Тест
4. Выключатель питания
5. Индикатор готовности
6. Кнопки Настроек (см. ниже)
7. Кнопка выбора/установки
8. Рычаг фиксатора установо чной пяты
9. Разъём внешней синхронизации (PC 3.5мм)
10. Разъём для USB
11. Разъём для внешнего питания

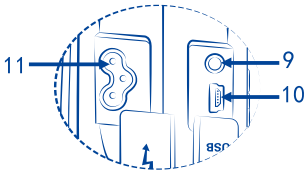

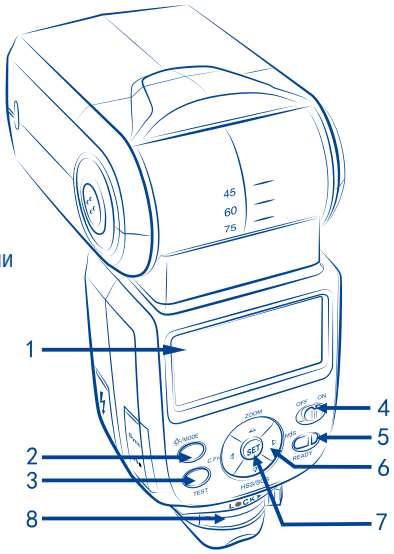

Кнопки настройки

1. Вверх / Кнопка режима настройки зума
2. Вправо / Кнопка режима беспроводного управления
3. Вниз / Кнопка режимов HSS / SCS
4. Влево / Кнопка пользовательских функций

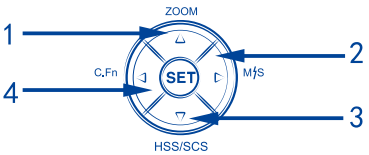

Передняя/ правая сторона

1. Отражающая панель
2. Широкоугольный рассеиватель
3. Головка вспышки
4. Область приёмника беспроводного сигнала
5. Вспомогательный луч света для автофокусировки
6. Крепление "горячий башмак"
7. Батарейный отсек

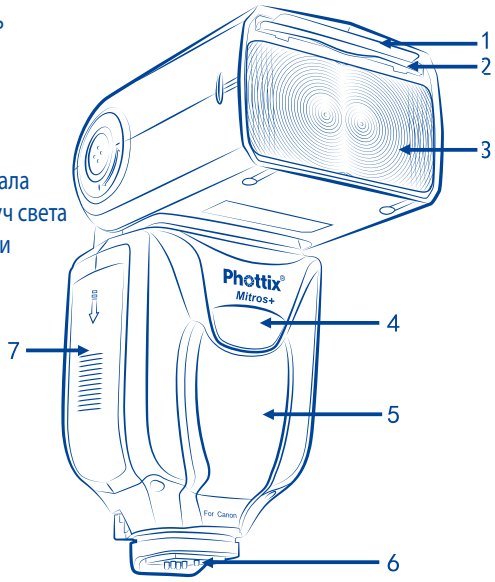

Внимание:

В данной инструкции подразумевается, что:

1. Вспышка и камера включены.

2. Вспышка и камера настроены так, как это требуется в данном руководстве.

3. Настройки меню камеры и пользовательские функции вспышки настроены по умолчанию.

4. Вспышка используется с совместимой камерой Canon DSLR.

Установка элементов питания

1. Нажмите на крышку батарейного отсека и переместите её в направлении нижней части вспышки. Крышка откроется и приподнимется.

2. Вставьте элементы питания типоразмера AA в соответствии с указаниями диаграммы, расположенной внутри батарейного отсека.

3. Нажмите на крышку отсека и переместите её вновь в изначальное положение до полного закрытия.

Внимание:

- Пожалуйста, используйте четыре стандартных элемента питания одного производителя. Убедитесь, что элементы питания имеют одинаковый уровень мощности.

- Элементы питания могу нагреваться при длительном использовании вспышки. Будьте осторожны при замене элементов питания.

- Следует извлечь элементы питания, если вспышка не будет использована в течение длительного времени.

Установка вспышки на камеру

Выключите фотоаппарат и вспышку.

1. Установите горячий башмак вспышки на крепление башмака фотоаппарата.

2. До упора вставьте вспышку в крепление горячего башмака камеры.

3. Зафиксируйте вспышку в данной позиции, сдвинув рычаг фиксатора вправо до щелчка.

4. Для снятия вспышки нажмите кнопку фиксатора и сдвиньте рычаг фиксатора влево.

Включение питания

1. Для включения вспышки установите выключатель питания в положение “ON”

2. Для выключения вспышки установите выключатель питания в положение “OFF”

Индикатор уровня зарядки

Индикатор уровня зарядки элементов питания на жк-экране (см. ниже) отражает приблизительную информацию о том, какой уровень зарядки элементов питания остается до их полной разрядки. Он необходим для сигнализации о своевременной замене элементов питания при их низком уровне зарядки. Если время зарядки вспышки стало слишком длительным (30 секунд), необходимо заменить элементы питания.

Изменение положения головки вспышки

1. Головка вспышки может быть поднята в границах от -7 до 90 градусов со стопом на -7, 0, 45, 60, 75 и 90 градусов. Осторожно поднимите или опустите головку вспышки установив её в требуемой позиции.

2. Головка вспышки вращается на 180 градусов в любом направлении со стопом на 60, 75, 90, 120, 150 и 180 градусов. Аккуратно установите головку вспышки в требуемом положении.

3. В случае изменения положения головки вспышки из стандартной прямой позиции 0 градусов (поднятие, вращение), зум вспышки будет автоматически установлен на 50мм. “- - “ будет отображено на ЖК-дисплее. Если головка вспышки была приподнята или повёрнута, то зум вспышки может быть изменён в режиме MZoom (см. ниже).

4. Находясь в положении -7 градусов зум вспышки будет работать так же, как и при 0 градусов - установочные параметры не изменятся.

Использование отражающей панели и широкоугольного рассеивателя

Головка вспышки Phottix Mitros+ оснащена белой отражающей панелью и широкоугольным рассеивателем.

1. При использовании панели рассеивателя, угол освечивания вспышки расширяется до угла зрения объективов с фокусным расстоянием 14 мм.

2. Белая отражающая панель может быть использована, если головка вспышки находится в приподнятой позиции для отражения света таким образом, чтобы создать блик в глазах объекта.

Способ применения:

1. Осторожно вытяните панель рассеивателя и отражателя из специального отсека, находящегося в головке вспышке используя выступ в нижней части рассеивателя.

2. Во время использования рассеиватель прикрывает головку вспышки. Осторожно переместите панель отражателя назад вовнутрь головки вспышки после её использования.

3. Если Вы не пользуетесь отражающей панелью, осторожно переместите рассеивающую панель в изначальное положение.

Использование рассеивателя

Вспышка Phottix Mitros+ TTL имеет съёмный рассеиватель, который может быть расположен при необходимости спереди головки вспышки. Рассеиватель помогает смягчить свет, уменьшить зоны горячих точек и теней, а также улучшает покрытие при использовании вспышки для макро-фотографии.

Способ применения:

1. Расположите рассеиватель вдоль головки вспышки таким образом, чтобы метка “UP” была направлена вверх.

2. Установите и защёлкните рассеиватель в соответствующем креплении головки вспышки.

3. Повторите шаг 3 для крепления второй стороны рассеивателя.

Защита от перегрева

Вспышка Phottix Mitros+ имеет встроенную защиту от чрезмерного перегрева вспышки, которая увеличит время зарядки вспышки. При серии непрерывного срабатывания вспышки состоящей из около 20 раз. сработает данная защита. Значок [Hot!] появится при активации данной защиты.

Для избежания перегрева и возможной поломки вспышки, время её перезарядки увеличится для того, чтобы понизить рабочую температуру. В этом случае сделайте перерыв работы вспышки на 10 минут.

Если вы будете продолжать использовать вспышку после появления сигнала [Hot!], на экране вспышки появится сигнал [Stop]. Приостановите работу вспышки и подождите 10 минут пока она не остынет.

Разъёмы синхронизации и USB

1. Разъём синхронизации 3.5 мм может быть использован для управления вспышкой радиохинсронизатором либо камерой при помощи 3.5 мм синхрокабеля. Данный разъём функционирует как вход. Он не предназначен для вывода сигналов вспышки.

2. Разъём для USB используется для обновления ПО вспышки (прошивки). Новые версии ПО и инструкции будут доступны на веб-страницах Phottix.

Лампочка-индикатор статуса

Левая лампочка: Индикатор готовности вспышки. В режиме быстрой вспышки лампочка будет гореть зелёным цветом при достижении минимального заряда для работы вспышки. Лампочка будет гореть красным цветом, если вспышка полностью заряжена.

Правая лампочка: Лампочка-индикатор подтверждения экспозиции при съёмке со вспышкой. Если достигнута стандартная экспозиция при съемке со вспышкой, индикатор подтверждения экспозиции при съемке со вспышкой в течение приблизительно 3 сек. Будет гореть синим цветом. Если индикатор подтверждения экспозиции при съемке со вспышкой не загорается, подойдите ближе к объекту и увеличьте чувствительность ISO камеры.

Разъём для внешнего электропитания

Данный разъём для внешнего электропитания является собственной разработкой Phottix, и предназначен для использования с кабелями для вспышек Phottix. Данный разъём предназначен для подключения к компактному батарейному блоку Canon CP-E4 либо совместимыми моделями, если используется соответствующий адаптер.

Внимание:

- При использовании внешнего батарейного блока в качестве источника питания вспышки, элементы питания должны всегда находиться в батарейном отсеке вспышки.

- Никогда не используйте батарейные блоки несовместимые с Canon.

ЖК-экран

Режим вспышки автоматический E-TTL II/E-TTL

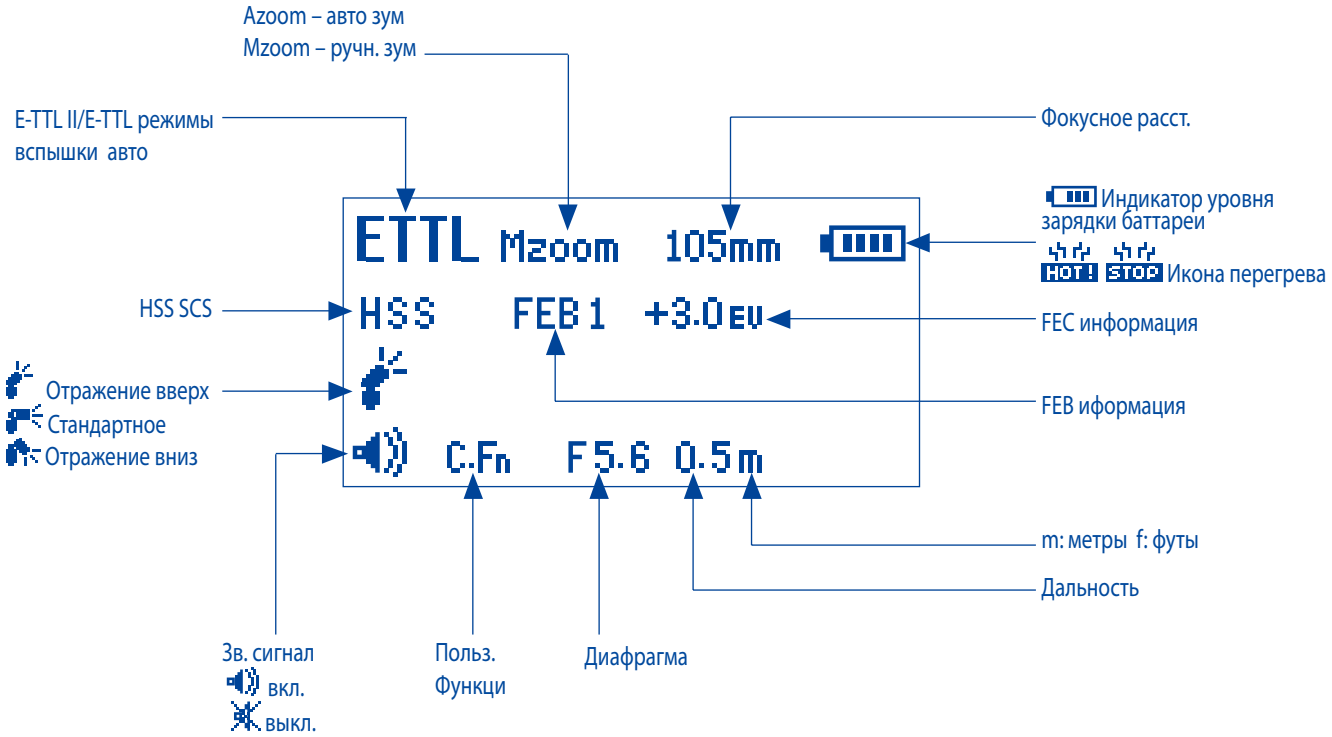

Режим ручной настройки вспышки

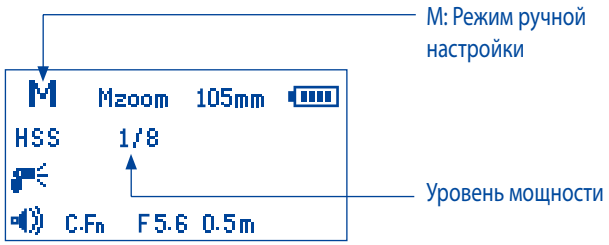

Режим настройки Multi

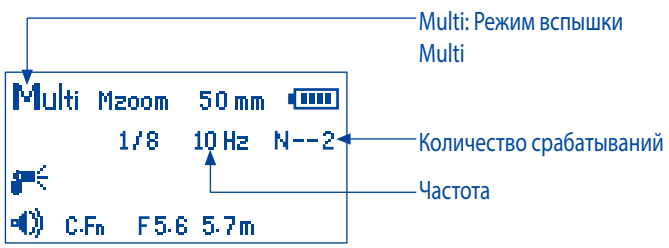

Беспроводное управление через оптический импульс и радиочастотную передачу сигнала

Режим беспроводного управления

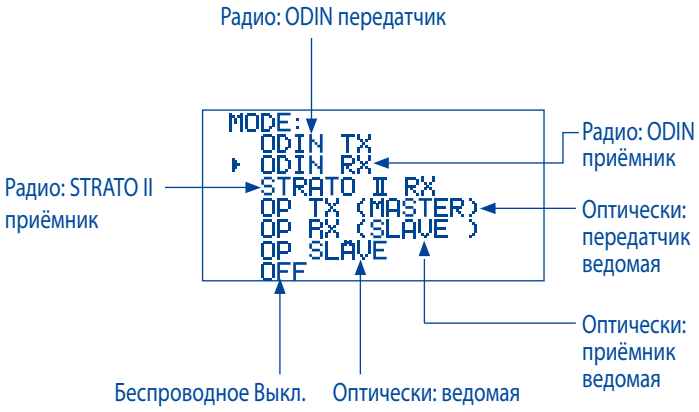

Радиочастотная передача: режим передатчика ODIN TX

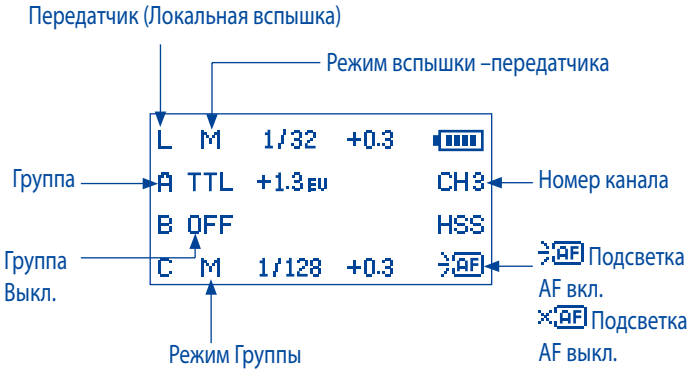

Радиочастотная передача: режим передатчика ODIN TX ratio (соотношение вспышек)

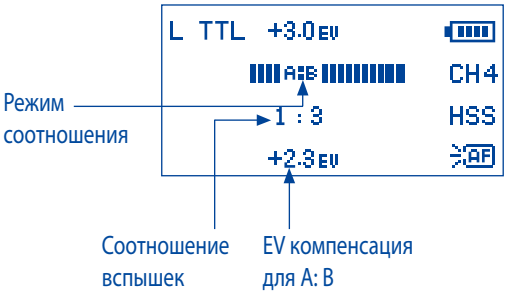

Радиочастотная передача: режим приёмника Radio ODIN RX

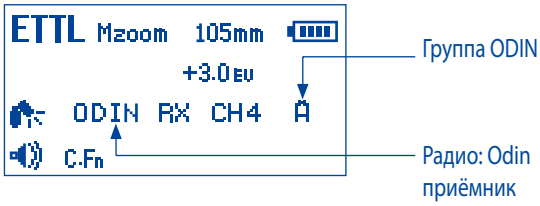

Радиочастотная передача: режим приёмника STRATO II RX

Передача при помощи оптического импульса: режим OP TX (Ведущая)

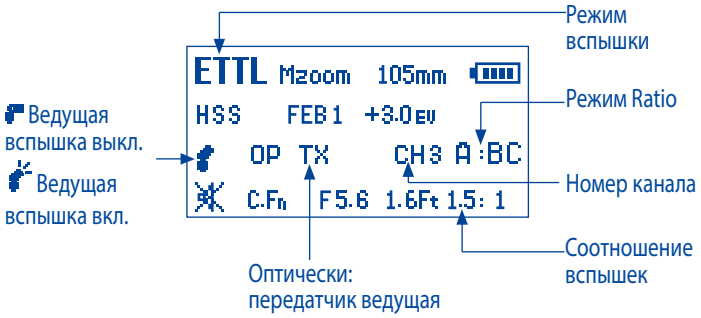

Передача при помощи оптического импульса: режим OP RX (приёмник)

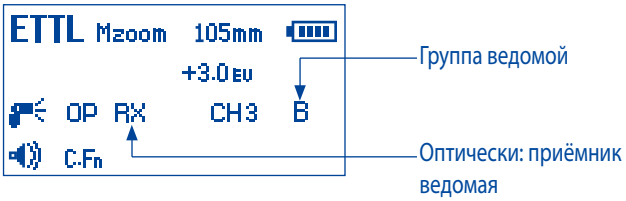

при помощи оптического импульса: режим OP Slave (ведомая)

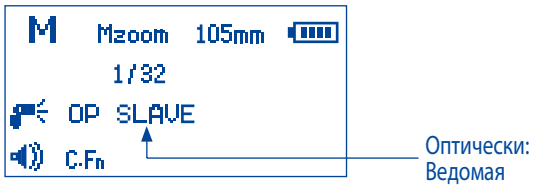

Режим MEMORY (память)

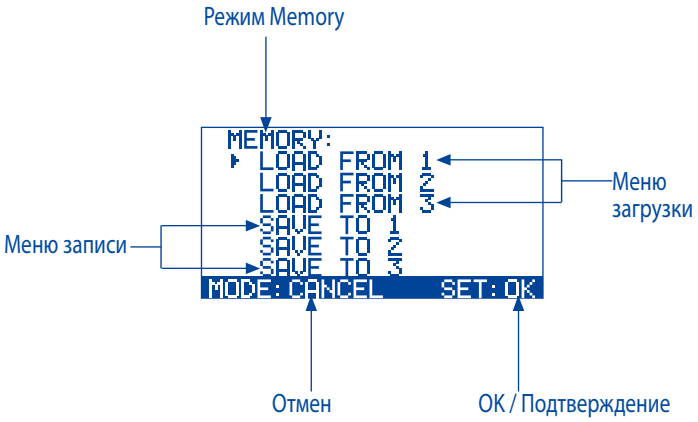

Функции авто сохранения

Вспышка Phottix Mitros+ запомнит ваши настройки. Режим, уровни мощности и т.д. будут сохранены в памяти при выключении и последующем включении вспышки.

Установка Зума вспышки

Вспышка Phottix Mitros+ имеет два режима установки зума головки вспышки - Автоматический (Azoom) и Ручной (Mzoom). Автоматический зум будет изменять фокусное расстояние головки вспышки динамически в соответствии с изменениями фокусного расстояния объектива, что обеспечит оптимальный уровень освещения. Ручной зум позволит пользователю установить зум вспышки вручную.

Способ применения:

1. Нажмите кнопку ZOOM .

2. Область Зума на экране будет выделена и станет мигать.

3. Нажмите кнопку C.Fn или M/S для установки головки вспышки в режим Azoom, либо на желаемом уровне в режиме Mzoom.

4. После установки зума нажмите кнопку SET.

Внимание:

1. Находясь в режиме Azoom, при изменении позиции головки вспышки (поворот её вверх/вниз, вправо/влево) из стандартной прямой позиции в 0 градусов, зум вспышки установится автоматически на 50мм. "- -" будет отображено на экране. Зум вспышки не будет изменён при изменение её головки в положение -7 градусов прямо.

2. Azoom будет работать ТОЛЬКО если головка вспышки расположена в позиции 0 или -7 градусов.

3. Находясь в режиме Mzoom, при изменении позиции головки вспышки из стандартной прямой позиции в 0 градусов, зум вспышки не изменится.

4. Если головка вспышки находится в поднятом/повёрнутом положении, то настройки зума вспышки могут быть изменены, переключившись в режим Mzoom.

Установка высокоскоростной синхронизации HSS или синхронизации по задней шторке SCS

Вспышка Phottix Mitros+ поддерживает функции HSS и синхронизации по задней шторке SCS. Далее в настоящем руководстве будет изложено подробная информация по использованию данных функций.

Способ применения:

1. Нажмите кнопку HSS/SCS .

2. Нажатие кнопки HSS/SCS позволит перемещаться между функциями HSS, SCS и их выключением.

Внимание:

- Функции HSS и SCS доступны только в режимах ETTL и Manual, и не доступны в режиме Multi.

Кнопка Тест

Нажатие кнопки Test приведет к срабатыванию вспышки. Это может быть использовано для замера (только в ручном режиме). В режиме беспроводной ведущей вспышки, нажатие кнопки Test приведет к срабатыванию ведомых вспышек настроенных на тот же канал, установленном на ведущей вспышке. Уровень мощности при нажатии кнопки Test можно так же изменять (см. ниже C.Fn-07)

Функции автоматического выключения питания

Для экономии энергии элементов питания, вспышка Phottix Mitros+ TTL имеет режимы спящий и авто выключение.

1. В режимах не-беспроводной ведомой: Вспышка выключится автоматически после 90 секунд простоя, если кнопки не были нажаты или вспышка не срабатывала. Экран вспышки потухнет. Неполное нажатие кнопки спуска затвора камеры, либо нажатие кнопки тест на вспышке приведет к активации вспышки Phottix Mitros+.

2. В режиме беспроводной ведомой, вспышка перейдет в спящий режим ведомой после 60 минут бездействия (кнопки не нажаты, вспышка не срабатывала). "IDLE" будет отображено на экране. Полное нажатие кнопки спуска затвора камеры либо нажатие кнопки Test на ведущей вспышке позволит пробудить вспышки из спящего режима. Таймер спящего режима для ведомой вспышки может быть изменён от 60 минут до 10 минут (см. ниже C.Fn-10) Ведомая вспышка автоматически выключится после 8 часов простоя, если ни одна из кнопок не была нажата, и вспышка не была в действии после появления сообщения на экране "IDLE". Нажатие кнопки Test пробудит вспышку. Таймер режима автоматического выключения для ведомой вспышки может быть изменён с 8 часов до 1 часа (см. ниже C.Fn-11 below).

Моделирующая вспышка

1. Если камера оснащена кнопкой предварительного просмотра глубины резкости, при ее нажатии вспышка непрерывно горит в течение 1 секунды. Данная моделирующая вспышка позволяет оценить световые эффекты и баланс освещенности объекта (Более подробную информацию по использованию кнопки глубины резкости и настроек кнопок можно узнать в инструкции по эксплуатации фотоаппарата).

2. Моделирующая вспышка может быть использована во всех режимах, ETTL, Multi и Manual.

3. Моделирующую вспышку можно использовать как при обычной съёмке со вспышкой, так и при беспроводном управлении вспышкой (см. ниже C.Fn-02 below).

Внимание:

1. Перегрев и повреждение вспышки может случиться из-за чрезмерно долгого и частого использования моделирующей вспышки. Не используйте моделирующую вспышку для более 20 раз подряд.

2. Если вспышка перегрелась, время её зарядки автоматически увеличится в целях охлаждения вспышки.

Лампа помощи Autofocus (AF)

1. В условиях низкого освещения/контрастности во вспышке Phottix Mitros+ загорится встроенная лампа помощи AF для поддержки автофокуса. Вспомогательный луч света для автофокусировки осветит цель на объекте.

2. Вспомогательная лампа помощи AF может быть включена и отключена (см. ниже C.Fn-08).

Настройки

Вспышка Phottix Mitros+ позволяет настроить уровни с шагом 1/3 ступени. Некоторые камеры имеют пользовательские функции, чтобы изменить шаговые настройки с 1/3 на 1/2 ступени для FEB и FEC. Если пользовательские настройки камеры изменены таким образом, вспышка Phottix Mitros+ также автоматически будет изменять уровень настроек с шагом 1/2 ступени .

Режимы Вспышки

Вспышка Phottix Mitros+ имеет три режима: ETTL, Ручной (M) и Стробоскопический (Multi).

Для изменения режимов:

1. Нажмите кнопку ☼/MODE .

2. Выбор режима вспышки будет перемещаться между ETTL, Ручной (M) и Стробоскопический (Multi).

3. Выбранный режим будет отображен в верхнем левом углу экрана.

Режим ETTL

Экран режима ETTL на вспышке Mitros+

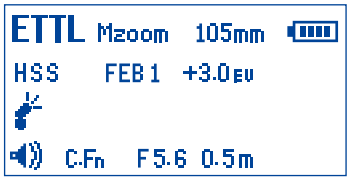

В режиме ETTL вспышка и камера будут совместно автоматически рассчитывать правильную экспозицию при съёмке. При полном нажатии кнопки спуска сработает предварительная вспышка, используемая камерой для определения экспозиции и мощности вспышки непосредственно перед основным снимком.

Компенсация экспозиции при съёмке со вспышкой - FEC

Вспышка Phottix Mitros+ позволяет производить компенсацию экспозиции при съёмке со вспышкой (FEC) в пределах от -3 до +3 с шагом 1/3 ступени. Это помогает в ситуациях, когда требуется точная настройка системы TTL в определенных условиях

Для установки FEC:

1. Нажмите кнопку SET , чтобы войти в режим настройки FEC.

2. Кнопками ZOOM либо HSS/SCS установите требуемое значение FEC.

3. Нажмите кнопку SET для выхода из режима настройки FEC.

Внимание:

- Некоторые камеры имеют возможность установки пользовательской функции, изменяющие шаг настройки с 1/3 до 1/2 ступени для FEB и FEC. Если пользовательские функции камеры были изменены, вспышка Phottix Mitros+ настроится на шаг в 1/2 ступени.

Брекетинг при съёмке со вспышкой - FEB

Брекетинг при съёмке со вспышкой (FEB) позволяет снять серию кадров со вспышкой с автоматическим изменением мощности вспышки. Камера произведет 3 снимка с различной экспозицией - один с экспозицией допускаемой камерой, второй с переэкспонированием, третий с недоэкспонированием. Уровень пере- или недоэкспонирования может выбрать пользователь. Функция FEB полезна при съёмке в ситуациях, когда у вас нет достаточного времени для подготовки, либо при изменяющихся условиях освещения для достижения оптимального уровня экспозиции снимков. Также функция FEB может быть использована для фотографии HDR.

Некоторые камеры имеют функцию сохранения экспозиции вспышки - ознакомьтесь с подробностями данной фукции в руководстве по эксплуатации вашей камеры.

Для установки FEB:

1. Нажмите кнопку SET .

2. Нажмите кнопку C.Fn "FEB 0" будет отображено и обозначено на экране.

3. При помощи кнопок ZOOM и HSS/SCS настройте значение для брекетинга эскпозиции.

4. Нажмите SET для подтверждения выбора настроек.

Внимание:

- По определению: Функция FEB будет отключена сразу после произведения трёх снимков. Функция FEB может быть установлена в пользовательских настройках (см. ниже C.Fn-03).

- Последовательность съемки кадров в режиме FEB можно изменить (см. ниже C.Fn-04)

- Функция FEB может быть использована вместе с FEC и FEL (см. ниже).

- Для достижения лучшего результата установите в камере режим покадровой съемки, и перед съемкой убедитесь, что вспышка готова для второго и третьего снимка.

- Некоторые камеры имеют пользовательские функции для изменения шага настроек с 1/3 на 1/2 ступень для FEB и FEC. Если пользовательские функции камеры изменены таким образом, вспышка Phottix Mitros+ также изменит шаг изменений на 1/2 ступени соответственно.

Фиксация Экспозиции при съемке со вспышкой - FEL

Фиксация экспозиции при съемке со вспышкой (FEL) обеспечивает фиксацию экспозиции при съёмке со вспышкой. Использование данной функции помогает при использовании ручного замера по точке на сцене с изменяющимися условиями осветления.

Находясь в режиме ETTL, нажмите кнопку камеры FEL (the " ✳ "button) для использования данной функции. Подробно ознакомьтесь с использованием данной функции FEL в руководстве по эксплуатации данной вспышкой.

Нажатие кнопки FEL приведет к срабатыванию предварительной вспышки, которая будет использована камерой для вычисления оптимальной

мощности вспышки необходимой для экспозиции. Данная информация сохраняется в памяти камеры. Значок FEL будет отображаться в видоискателе камеры.

Всякий раз при нажатии кнопки FEL сработает предварительная вспышка и фиксируется новое значение экспозиции при съемке со вспышкой. Если кнопка спуска нажата полностью, вспышка сработает исходя из зафиксированного значения экспозиции.

Внимание:

- Если объект находится слишком далеко и будет недоэкспонирован, в видоискателе камеры будет мигать значок "FEL" в течение 0,5 секунды.

- Если размеры объекта слишком малы, фиксация экспозиции при съемке со вспышкой может оказаться малоэффективной.

Высокоскоростная синхронизация - HSS

В режиме высокоскоростной синхронизации HSS максимальная скорость синхронизации камеры/вспышки может достигнуть скорости самой короткой выдержки камеры. Использование данной функции помогает при съёмке в режиме приоритета выдержки, а также для ограничения рассеянного света. Возможности HSS могут быть разными, и зависят от модели фотоаппарата - ознакомьтесь с данными техническими возможностями в руководстве по эксплуатации вашего фотоаппарата.

Способ применения режима HSS:

1. Нажмите кнопку HSS/SCS .

2. На экране появится значок HSS.

3. Выберите значение выдержки высшую, чем скорость синхронизации камеры со вспышкой и произведите снимок.

Для выхода из режима HSS:

1. Нажмите дважды кнопку HSS/SCS .

2. Выбор будет циклично перемещаться между режимами HSS, SCS и FCS.

Внимание:

- Убедитесь, что значок HSS отображен в экране.

- Использование функции HSS существенно уменьшает уровень мощности вспышки, заряд элементов питания и радиус действия вспышки.

Синхронизация по второй шторке - SCS

Вспышка Phottix Mitros+ срабатывать непосредственно перед закрытием затвора. Данная функция может быть полезной при длительных выдержках для создания специальных эффектов.

Способ применения:

1. Нажмите два раза на кнопку HSS/SCS Выбор будет перемещаться между режимами HSS, SCS и FCS.

2. Для выхода: Нажмите на кнопку HSS/SCS один раз. Вы вернетесь в стандартный режим FCS.

Внимание:

Функции SCS не будут работать в режиме беспроводного управления и стробоскопическом.

Ручной Режим (M)

В режиме ручной вспышки (M) вспышка сработает исходя из индивидуального установленного уровня мощности. Уровень мощности на вспышке Phottix Mitros+ TTL может быть установлен от 1/1 (полная мощность) до 1/128 - по 8 стопов настроек с шагом в 1/3 ступени. Значения диафрагмы, выдержки и светочувствительности ISO камеры должны быть установлены вручную. Для достижения лучших результатов используйте режим M на камере.

Способ применения:

1. Нажмите кнопку ☼/MODE до тех пор, пока не появится значок M на экране.

2. Нажмите кнопку SET чтобы войти в меню установки уровня мощности. Уровень мощности будет мигать.

3. Нажмите кнопку ZOOM либо HSS/SCS для настройки уровня мощности.

4. Нажмите кнопку SET для выхода из меню настройки мощности.

5. Если лампочка готовности вспышки горит красным цветом, это означает, что вспышка полностью заряжена и готова к срабатыванию.

6. Нажатие кнопки TEST приведёт к срабатыванию вспышки исходя из выбранного вами уровня мощности вспышки. Это может помочь при произведении замеров экспозиции.

Внимание:

- Неполное нажатие кнопки спуска затвора отразит на экране эффективный радиус мощности ручной вспышки.

Multi: Стробоскопический режим

При помощи стробоскопического режима Multi можно произвести серию быстрых вспышек. Их количество, частота и мощность может быть запрограммирована на вспышке Phottix Mitros+. Режим Multi способствует запечатлению множества снимков движущегося объекта на одной фотографии и множество других эффектов.

Частота эффекта (в Гц. - количество вспышек в секунду), общее количество вспышке и их выходная мощность может быть установлены.

Способ применения:

1. Нажмите кнопку ☼/MODE пока не появится значок Multi на экране.

2. Нажмите кнопку SET для изменения установок Multi. Расположены (слева на право на экране) Мощность, Частота (Гц) и Количество вспышек. Значение мощности мигает при входе в меню данной настройки.

3. Кнопками C.Fn и M/S выберите между настойками мощности, частоты (Гц) и количеством срабатываний вспышки.

4. Кнопками ZOOM и HSS/SCS можно установить необходимый уровень значения находясь в меню одной из каждой настроек: мощность, частота (Гц) и количество срабатываний вспышки.

5. Нажав кнопку SET вы выйдете из меню настройки.

Внимание:

1. Слишком долгое использования вспышки в стробоскопическом режиме может привести к перегреву и повреждению вспышки. Не используйте стробоскопическую вспышку более чем 20 раз подряд.

2. Если вспышка перегрета, автоматически увеличится время её зарядки, чтобы снизить рабочую температуру.

Стробоскопический режим и скорость выдержки

Для определения оптимальной скорости выдержки камеры необходимой для использования при различных непостоянных значениях стробоскопического режима, пользуйтесь следующей формулой:

Количество вспышек / Частота = Скорость Выдержки

Пример: 5x (количество вспышек) / 10 Гц (Частота) = .5 секунды выдержка

Это приблизительная рекомендация: Возможно, вам придется увеличить или уменьшить выдержку для достижения желаемого результата.

Таблица мощности вспышки в стробоскопическом режиме

Мощность вспышки \ Гц	1	2	3	4	5	6-7	8-9	10	11	12-14	15-19	20-50	60-199
1/4	7	6	5	4	4	3	3	2	2	2	2	2	2
1/8	14	14	12	10	8	6	5	4	4	4	4	4	4
1/16	30	30	30	20	20	20	10	8	8	8	8	8	8
1/32	60	60	60	50	50	40	30	20	20	20	18	16	12
1/64	90	90	90	80	80	70	60	50	40	40	35	30	20
1/128	100	100	100	100	100	90	80	70	70	60	50	40	40

Если количество вспышек отображается в виде “N---”, максимальное количество вспышек будет равно указанному в приведенной ниже таблице независимо от частоты срабатывания.

Flash Output	1/4	1/8	1/16	1/32	1/64	1/128
Flash count	2	4	8	12	20	40

Режим Беспроводного управления

Вспышка-трансивер Phottix Mitros+ TTL оснащена несколькими режимами передатчика и приёмника для систем беспроводного управления. Вспышка Mitros+ имеет встроенную совместимость с системами TTL радиосинхронизаторов работы вспышек Phottix Odin TTL для Canon, а также с радиосинхронизатором Phottix Strato II Multi для Canon. Более подробную информацию по системам Odin или Strato II можно найти в инструкциях по эксплуатации данных устройств.

Вспышка Mitros+ может функционировать как:

Phottix Odin Tx(Передатчик системы Odin)

Полный контроль установок на удалённых вспышках в TTL и ручной настройке, а также зума вспышек Mitros+ (установленных в режиме Odin Rx) либо совместимых вспышек, оснащенных приёмниками Phottix Odin. Системные либо студийные вспышки будут также срабатывать в режиме ручной настройки от вспышки Mitros+ в режиме Odin Tx, если они подключены к приёмникам Strato, Strato II либо Atlas II.

Phottix Odin Rx (Приёмник системы Odin)

Вспышка Mitros+ в беспроводном режиме Odin Rx Wireless будет срабатывать от другой вспышки Mitros+ установленной в режиме Odin Tx, либо от передатчика Phottix Odin TCU.

Phottix Strato II Rx (Приёмник системы Strato II)

Вспышка Mitros+ в беспроводном режиме Strato Rx будет срабатывать от передатчика Phottix Strato II, передатчика Phottix Odin или вспышки Phottix Mitros+ установленной в режиме Odin Tx.

OP Tx (Ведущая) – Используя систему беспроводного управления Canon ИК

Используя инфракрасный сигнал, вспышка на камере регулирует мощность и приводит к срабатыванию удалённых вспышек.

OP Rx (Ведомая) - Используя систему беспроводного управления Canon ИК

Удалённые вспышки, установленные в режиме in OP Rx Mode, регулируются и срабатывают от вспышки на камере, установленной в режиме OP Tx Ведущая. Используя инфракрасный сигнал, вспышка на камере регулирует мощность и приводит к срабатыванию удалённых вспышек.

OP Slave- Оптически ведомая

В режиме OP slave срабатывание других вспышек поблизости приводит к срабатыванию вспышки Mitros+ только в ручном режиме.

Внимание:

Вспышка Mitros+ не будет срабатывать от передатчиков Phottix Strato, Strato II либо Ares, а также трансиверов Atlas II в режиме Tx.

Выбор режима беспроводного управления

Для входа в меню выбора режима беспроводного управления на вспышке Mitros+:

1. Нажмите и удерживайте кнопку M/S до тех пор, пока не появится меню Mode.

2. Кнопками ZOOM или HSS/SCS выберите необходимый режим.

3. Для подтверждения выбора нажмите кнопку SET.

4. Установите параметры данного режима беспроводного управления (группа, канал), если это необходимо.

Внимание:

Если не нажать кнопку SET вспышка Mitros+ применит выделенный выбор, если в течение 16 секунд кнопки не нажимались.

Odin Tx (режим передатчика Odin)

Использование вспышки Mitros+ в режиме Odin Tx делает возможным использование вспышки на камере в режиме TTL или ручной настройке, а также управлять тремя группами вспышек (A, B, C). Таким образом, при помощи вспышки в режиме Odin TX можно дистанционно регулировать уровень мощности в TTL либо ручной настройке уровня мощности, а также регулировать фокусное расстояние зума вспышек Mitros+ в режиме Odin Rx, либо других совместимых вспышек, оснащённых приёмниками Phottix Odin.

Использование режима Odin Tx

Экран режима Odin Tx

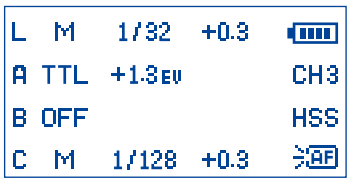

После выбора режима Odin Tx (см.выше):

1. Нажмите кнопку SET для настроек групп.

2. При помощи кнопок ZOOM и HSS/SCS можно переместить выбор между группами L, A, B, C.

3. Нажатие кнопки ☼/MODE при выбранной группе позволит изменить режим между TTL, M (ручным) и Off (выкл.).

4. Кнопками C.Fn либо M/S при выбранной группе можно скорректировать уровень EVl ±3EV в 1/3 стопа находясь в режиме TTL, либо установить необходимый уровень мощности (от 1/128 до 1/1 в 1/3 стопа) находясь в режиме ручной настройки.

5. Нажмите кнопку SET для выхода из меню установок режима Odin Tx.

Режим Ratio

Экран режима Odin Tx ratio (соотношения вспышек)

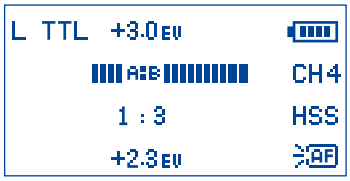

Режим Ratio схож с родной системой TTL Canon. Соотношение группы вспышек может быть установлено от 8:1 до 1:8. Уровень EV может быть скорректирован. Регулировка режима и уровня локальной вспышки (L) также возможна.

Для входа в режим Ratio:

1. Нажмите и удерживайте кнопку ☼/MODE button, находясь в режим Odin Tx. Вскоре появится меню установок режима Ratio.

2. Нажмите кнопку SET для входа в режим регулировки.

3. Нажмите кнопки ZOOM или HSS/SCS buttons to cycle though Local Flash(L) , Flash Ratio and Ratio EV adjustment.

4. Нажмите кнопки C.Fn или M/S для корректировки уровня EV локальной вспышки, пропорции либо уровня EV пропорции при выбранной опции.

5. Кнопка ☼/MODE изменит режим работы локальной вспышки TTL – M (ручная настройка) – Off (выкл.).

6. Нажмите кнопку SET для выхода из установок режима Ratio.

7. Нажмите и удерживайте кнопку ☼/MODE для выхода из режима Odin Tx Ratio и возвращения в смешанный режим Odin Tx.

Примечание

Вспышка, установленная на камере, не является частью расчёта пропорции уровня мощности вспышек. Мощность локальной вспышки регулируется индивидуально.

Настройка зума головки вспышки в режиме Odin Tx

1. Нажатие кнопки ZOOM откроет меню настройки зума вспышки.

2. При помощи кнопок ZOOM и HSS/SCS можно переместить выбор между группами L, A, B, и C.

3. Кнопками C.Fn и M/S можно сделать выбор между режимом Azoom (автоматическая регулировка зума – изменяется автоматически в соответствии с изменениями зума объектива) и режимом Mzoom (24, 28, 35, 50, 70, 80 и 105мм).

4. Нажмите кнопку SET для выхода из настройки режима зума.

Настройка каналов передачи

1. Находясь в меню Odin Tx либо Ratio, нажмите кнопку M/S для входа в меню выбора канала передачи.

2. Кнопками ZOOM и HSS/SCS переместите выбор между каналами 1-4.

3. Нажмите кнопку SET для фиксации канала.

Использование функций высокоскоростной синхронизации (HSS) и синхронизации по задней шторке (SCS) в режиме Odin Tx

Нажатие кнопки HSS/SCS позволит сделать выбор между функциями HSS, SCS и стандартной синхронизацией.

1. Функция HSS сделает возможным синхронизацию срабатывания вспышки при более быстрых выдержках. Выдержка до 1/8000 секунды возможна на совместимых фотоаппаратах.

2. Внимание: при использовании высокоскоростной синхронизации мощность вспышки значительно снижается.

3. Функция SCS позволит произвести срабатывание вспышки в конце экспозиции, а не в начале. Эта функция способствует достижению творческих эффектов при длительной выдержке.

Режим Odin Rx (приёмник Odin)

Экран режима Odin Rx

Находясь в режиме беспроводного приёмника Odin, вспышка Mitros+ сработает при помощи встроенного приёмника совместимого с системой Odin. Вспышка, установленная в данном режиме, будет регулироваться и срабатывать от другой вспышки Mitros+ в режиме Odin TX, либо от передатчика Odin TCU

Смена Каналов и Групп

1. Нажмите кнопку M/S для входа в меню выбора Каналов и Групп.

2. Используйте кнопки C.Fn и M/S для выбора Канала или Группы.

3. Используйте кнопки ZOOM и HSS/SCS для настройки канала приёма (1-4) либо назначения групп (A-C).

4. Нажмите кнопку SET для выхода из настроек режима Каналов и Групп.

5. Нажатие кнопки SET позволит произвести коррекцию уровня EV вспышки при помощи кнопок ZOOM и HSS/SCS . Повторное нажатие кнопки SET позволит выйти из настроек режима коррекции EV.

Примечание:

Эффект корректировки уровня EV вычисляется совокупно. Если корректировка уровня EV установлена на экране режима Odin Rx, а также на передатчике Odin TCU либо Mitros+ в режиме Odin Tx, и/или в пользовательских меню камеры TTL Pref, все эти настройки будут калькулироваться для вычисления окончательного уровня EV.

Режим Strato II Rx (приёмник Strato II)

Экран режима Strato II Rx

Находясь в режиме приёмника Strato II Rx, вспышка Mitros+ сработает от передатчиков Phottix Strato II Multi, Phottix Odin TCU либо Phottix Mitros+ в режиме Odin Tx.

1. Нажмите кнопку M/S для входа в меню выбора Каналов и Групп.

2. Используйте кнопки C.Fn и M/S для выбора Канала или Группы.

3. Используйте кнопки ZOOM и HSS/SCS для настройки канала приёма (1-4) либо назначения групп (A-C)

4. Нажмите кнопку SET для настройки ручной настройки уровня мощности вспышки Mitros+ (от 1/1 до 1/128 в 1/3 стоп). Повторное нажатие кнопки SET позволите выйти из режима ручной настройки уровня мощности.

5. Нажмите кнопку ZOOM для настройки зума вспышки. Нажатие кнопки C.Fn и M/S позволит переместить выбор между настройками AZoom и MZoom. Нажмите кнопку SET для возвращения в главное меню.

Примечание

Режим Strato II Rx (приёмник Strato II) Mode не поддерживает функций TTL, таких как HSS либо SCS, либо беспроводного управления мощностью/зумом. Мощность и зум должны быть установлены вручную на вспышке Mitros+ в режиме Strato II Rx.

Беспроводные режимы OP Tx (Master - Ведущая) и OP Rx (Slave - Ведомая)

Режимы OP Tx (Master) и OP Rx (Slave) используют систему беспроводного управления Canon. Вспышка Mitros+ в режиме OP Tx (Master) должна быть установлена на камере для управления удалённой ведомой вспышки, установленной в режиме OP Rx (Slave). Ведущая и ведомая вспышка должны быть установлены на один и тот же канал передачи. Группы должны быть назначены для ведомых вспышек. Функции пропорции Группы должны быть назначены для Ведущей вспышки. Вспышка Mitros+ , установленная в режиме OP Tx (Master) либо любая другая совместимая вспышка в режиме Ведущей, может быть использована на камере для управления и спуска вспышек Mitros+ в режиме OP Rx (Slave), либо других совместимых вспышек в режиме Slave.

Режим OP Tx (Master):

1. Нажатие кнопки M/S позволит произвести изменения в срабатывании вспышки, изменить каналы передачи и режим Ratio.

2. Выделена иконка кнопками ZOOM либо HSS/SCS можно включить либо выключить срабатывание вспышки (см. ниже).

3. Выделены каналы передачи: кнопками ZOOM либо HSS/SCS измените канал от 1 до 4.

4. Выделен режим Ratio: кнопками ZOOM либо HSS/SCS измените беспроводной режим Ratio (см. ниже).

5. Выделен режим Ratio: кнопками ZOOM либо HSS/SCS измените беспроводной режим пропорций (см. ниже) Если вспышка установлена в режиме M либо Multi, параметры ведомых вспышек может быть установлен индивидуально на ведущей вспышке OP Tx (см. ниже).

6. Нажмите кнопку SET для подтверждения и выхода из меню настроек.

Режим ведущей со вспышкой : Ведущая вспышка, установленная на камере, сработает в момент снимка.

Режим Ведущей без вспышки : Ведущая вспышка, установленная на камере, не сработает в момент снимка. Вспышка произведёт короткий световой сигнал для сообщения с ведомыми вспышками, однако данный свет не является частью экспозиции.

Для установки режима OP Rx (Slave):

1. Нажатие кнопки M/S позволит изменить канал вспышки и группу.

2. Каналы передачи выделены: Кнопками ZOOM либо HSS/SCS измените и

выберите канал от 1 до 4.

3. Группы выделены: Кнопками ZOOM либо HSS/SCS обозначьте группу, к которой принадлежит данная вспышка (A,B,C).

4. Нажмите кнопку SET для подтверждения и выхода из меню настроек.

5. Когда вспышки OP Rx (Ведомые) готовы к срабатыванию, подсветка автофокуса на передней панели вспышки начнёт мигать с частотой в 1 секунду.

6. Для установки режимов Multi либо M на ведомых вспышках – нажмите и удерживайте кнопку /MODE в течение 2 сек.

7. Установите уровень мощности либо частоту мульти строба / количества срабатываний вспышки при помощи кнопок- стрелок.

Внимание:

- Убедитесь в том, что вспышка OP Tx (Master) и OP Rx (Slave) настроены на одинаковый канал передачи (1-4).

- Не располагайте никаких предметов на линии видимости ведущей и ведомой вспышек. Это может послужить помехой для передачи сигнала.

- При использовании удалённой отражающей вспышки, убедитесь в том, что панель приёма беспроводного сигнала данной вспышки обращена в сторону ведущей вспышки.

- Если вы используете только одну вспышку, выключите режим беспроводного управления.

Каналы трансмиссии

Беспроводная система Phottix Mitros+ OP Tx/Rx Wireless имеет четыре канала трансмиссии : 1, 2, 3 и 4. Сигналы от ведущей вспышки OP Tx передаются ведомой вспышке OP Rx по этим каналам. Если ведущая и ведомая вспышки настроены на разные каналы трансмиссии, синхронизация вспышек не будет возможна.

Использование системы беспроводного управления OP Tx/ Rx

Вспышка установлена в режиме OP Tx (Master) на фотоаппарате, а удалённые вспышки установлены в режиме ведомых OP Rx: нажатие кнопки спуска затвора приведёт к срабатыванию ведущей вспышки OP Tx (если она установлена в режиме срабатывания), а также ведомых вспышек OP Rx, находящихся в радиусе действия ведущей вспышки OP Tx. Камера и вспышка произведут замер экспозиции, и приведут к срабатыванию вспышек в режиме TTL.

Режимы соотношений вспышек (Ratio)

Ведомые вспышки могут управляться ведущей вспышкой в различных режимах соотношений. Доступные режимы:

Режимы ETTL

A+B+C All Все три группы срабатывают на среднем значении уровня мощности.

A:BC Группы A и B могут быть установлены при помощи функции соотношения вспышек (см. ниже). Группа C независима, и её уровень мощности определяется камерой.

Компенсация значения экспозиции может быть установлена в ручную для групп A и B.

1. Нажмите кнопку SET после выхода из меню режима соотношения вспышек.

2. Кнопками ZOOM либо HSS/SCS выберите необходимый уровень соотношения компенсации EV для групп A и B.

3. Компенсация EV для группы C также можно настроить.

4. Нажатие кнопки M/S после настройки соотношения переместит вспышку выбор на установку EV для группы C.

5. Кнопками ZOOM либо HSS/SCS выберите необходимый уровень компенсации EV для группы C.

A:B Группы A и B могут быть установлены при помощи функции компенсации вспышки (см. ниже). Группа C не настраивается и не активна.

Компенсация EV группы A и B могут быть настроена.

1. Нажмите кнопку SET после выхода и меню установок соотношений вспышек.

2. При помощи кнопок ZOOM либо HSS/SCS настройте компенсацию EV для групп A и B.

Установка и настройка режимов соотношения

Режимы ETTL

1. Войдя в режим вспышки OP Tx (ведущей – см. выше), нажмите кнопку M/S для изменений установок параметров режима OP Tx.

2. Нажмите три раза кнопку M/S для выделения области Ratio.

3. Выберите режим Ratio. Нажатие кнопки ZOOM и HSS/SCS позволит вам перемещать выбор между режимами A+B+C, A:B и A:BC

4. Если выбраны A:B или A:BC, тогда нажатие кнопки M/S выделит установку настройки соотношения.

5. Нажатие кнопки ZOOM позволит изменить соотношение от 1:1 до 1:8 с шагом 1:1.5, 1:2, 1:3, 1:4, 1:6, 1:8

6. Нажатие кнопки HSS/SCS изменит соотношение с 1:1 до 1.5:1, 2:1, 3:1, 4:1, 6:1, 8:1.

7. Нажмите кнопку SET для подтверждения или выхода из экрана.

Режимы Ручной настройки

A+B+C В режиме ручной настройки все три группы сработают на одном и том же уровне мощности. Данный уровень мощности может быть установлен.

A:B:C Мощность каждой группы устанавливается индивидуально пользователем (см. ниже). Каждая группа независима и не влияет на остальные группы.

A:B Уровень мощности групп A и B пользователь может устанавливать

индивидуально. Группу C нельзя настроить и она неактивна.

Установка и настройка ручных режимов

1. Войдя в режим вспышки OP Tx (ведущей – см. выше), нажмите кнопку ☼/MODE для установки в режим ручной настройки (M).

2. Нажмите кнопку M/$ для изменения параметров режима OP Tx (Master).

3. Нажмите три раза кнопку M/$ для выделения области Ratio.

4. Нажатие кнопки ZOOM и HSS/SCS позволит вам переместить выбор между режимами A+B+C, A:B и A:B:C.

5. Нажмите кнопку SET для подтверждения или выхода из экрана.

6. Кнопками SET для настройки уровней мощности.

7. Кнопками ZOOM либо HSS/SCS можно изменять уровень мощности вспышек (от 1/1 до1/128 в шаг 1/3).

8. Нажатие кнопки M/$ изменит группы от A до B до C, нажатие кнопки C.Fn изменит группы от C до B до A (если это применимо).

9. Нажмите кнопку SET для выхода из режима настройки уровня мощности.

Режим Multi

A+B+C В режиме Multi все три группы срабатывают на одинаковом уровне мощности, частоте и количестве вспышек.

A:B:C Уровень мощности каждой группы настраивается пользователем индивидуально (см. ниже). Частота и количество вспышек мульти строба каждой группы одинаковы, и могут быть настроенными единственно для группы A.

A:B Группы A и B могут быть настроены пользователем индивидуально (см. ниже). Частота и количество вспышек мульти строба группы A и B одинаковы и могут быть настроены для группы a. Группа C не настраивается и неактивна.

Настройка и установка режима Multi

1. Войдя в режим вспышки OP Tx (ведущей – см. выше), нажмите кнопку ☼/MODE для установки в режим Multi.

2. Нажмите кнопку M/$ для изменения параметров режима OP Tx (Master).

3. Нажмите три раза кнопку M/$ для выделения области Ratio.

4. Нажатие кнопки ZOOM и HSS/SCS позволит вам переместить выбор между режимами A+B+C, A:B и A:B:C

5. Нажмите кнопку SET для подтверждения или выхода из экрана.

6. Кнопками SET для настройки уровней мощности.

7. Кнопками ZOOM либо HSS/SCS можно изменять уровень мощности вспышек (от 1/1 до1/128 в шаг 1/3).

8. Нажатие кнопки M/$ изменит группы от A до B до C, нажатие кнопки C.Fn изменит группы от C до B до A (если это приемлемо), и позволит изменить уровень мощности на этих группах.

9. Нажатие кнопки M/$ после выбора групп переместит вас на выбор частоты и количества вспышек.

10. Нажатие кнопки ZOOM либо HSS/SCS произведет изменение в выборе частоты и количества срабатываний вспышек. Эти изменения настроек можно произвести только для группы A, и будут соответственно изменены для групп B или C (если это применимо).

11. Нажмите кнопку SET для выхода из режима настройки уровня мощности.

Пользовательские функции C.Fn

Вспышка Phottix Mitros+ TTL имеет возможность программирования множества пользовательских настроек. Для установки данных функций:

1. Нажмите кнопку C.Fn и удерживайте её в течение 2 секунд для входа в меню C.Fn.
2. Кнопками C.Fn либо M/S переместите выбор между меню функций C.Fn от 0 до 15.
3. Кнопками ZOOM либо HSS/SCS измените функцию выбранного меню.
4. Нажмите кнопку SET, чтобы выйти из меню пользовательских функций C.Fn.

Таблица пользовательских функций

Номер польз. функции	Функции	Номер установки	Значение и описание
C.Fn 00	Единицы измерения расстояния	0-метры (м)	Метры (м)
		1-Футы (футы)	Футы (футы)
C.Fn 01	Автоотключение	0-Разрешено	Разрешено
		1-запрещено	Запрешено
C.Fn 02	Моделирующая вспышка	0-Глубина Поля	Разрешить (кнопкой ГЛУБИНА ПОЛЯ)
		1-Кнопкой ПРОВЕРКА ВСПЫШКИ	Разрешить
		2-Обеими кнопками	Разрешить (кнопками ГЛУБИНА ПОЛЯ и ПРОВЕРКА ВСПЫШКИ)
		3-Запрещена	Запрещена
C.Fn 03	Автоотключение FEB	0-Разрешить	Разрешить
		1-Отменить	Отменить
C.Fn 04	Последовательность FEB	0-0 → - → +	0 → - → +
		1-- → 0 → +	- → 0 → +
C.Fn 05	Режим Odin Tx	0:расширенный	Для расширенной совместимости с Canon 1DX и другими фотоаппаратами Canon. Функция SCS не будет поддерживаться в этом режиме. Список фотоаппаратов, рекомендованных для использования в данном режиме, опубликован на сайте Phottix.com
		1: по умолчанию	Настройки по умолчанию. Для использования с большинством фотоаппаратов Canon. SCS функции будут работать functions правильно.
C.Fn 06	Быстрое срабатывание вспышки	0-Запрешено	Запрешено
		1 -Разрешено	Разрешено
C.Fn 07	Тест вспышки	0-1/32	на 1/32 мощности
		1-на полной мощности	На полной мощности
C.Fn 08	Включение лампы помощи AF	0-Разрешить	Разрешить
		1-Запретить	Запретить
C.Fn 09	Автоматический зум	0-Под размер сенсора	Под размер сенсора
		1-Запретить	Запретить
C.Fn 10	Настройка таймера ведомой вспышки	0-60 минут	60 минут
		1-10 минут	10 минут
C.Fn 11	Отмена автоотключения ведомых вспышек	0-после 8 часов	После 8 часов
		1-после 1 часа	После 1 часа
C.Fn 12	Зарядка вспышки	0-Внутренний и Внешний источник	Внутренний и Внешний источник питания
		1-Внешний источник	Внешний источник питания
C.Fn 13	Звуковой сигнал	0-Разрешить	Разрешить
		1-Запретить	Запретить
C.Fn 14	Автоматическая подсветка	0-Разрешить	Разрешить
		1-Запретить	Запретить
C.Fn 15	Функция TTL Pref	+EV	Увеличить EV
		-EV	Уменьшить EV

Функция быстрой вспышки

Функция быстрой вспышки позволяет срабатывать вспышке от 1/6 до 1/2 её полной мощности. Время зарядки быстрой вспышки короче. Данная функция эффективна для близких объектов, когда требуется малое время зарядки вспышки.

Быстрая вспышка может быть использована для режима серийной съемки. Функция быстрой вспышки для серийной съемки может быть включена и отключена (см. польз. функ. C.fn-06 выше)

Внимание:

Функция быстрой вспышки устанавливает приоритет срабатывания вспышки. Если объект находится слишком далеко от камеры, это может привести к недоэкспонированию.

Автоматическая подсветка.

Подсветка сработает в течение 8 секунд и выключится, если кнопки не будут нажаты. Если функция автоматической подсветки включена, нажатие любой кнопки включит подсветку после того, как она погаснет. Если функция авто подсветки выключена, нажатие кнопки ☼/MODE включит подсветку.

Функция TTL Pref

TTL может незначительно отличаться при использовании вспышки на различных камерах. Функция TTL Pref (C.Fn-15) позволяет пользователям настроить значение EV от +3 до -3 с шагом 1/3 ступени для компенсации этих небольших отличий. Данная настройка является индивидуальным предпочтением пользователя исходя из стандартов TTL камеры. Она будет сохранена в памяти. Если уровень EV будет изменён, данная компенсация будет использована для снимков сделанных в режиме TTL. Данная компенсация EV не будет отражена на экране при обычном использовании вспышки.

Функция Памяти (Memory)

Вспышка Phottix Mitros+ оснащена программированной функцией Memory. Данная функция позволяет сохранить параметры вспышки, данные и установки пользовательских настроек, и восстановить их из памяти в будущем. Режимы вспышки, установки беспроводного управления, уровень мощности вспышки – все текущие настройки вспышки будут записаны для пользования в будущем.

Экран режима Memory

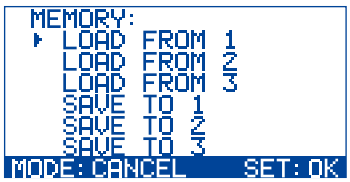

Меню:

В режиме Memory доступны три ячейки для записи данных (SAVE TO) и их дальнейших загрузок (LOAD FROM).
SAVE TO 1
SAVE TO 2
SAVE TO 3
LOAD FROM 1
LOAD FROM 2
LOAD FROM 3

Для входа в режим Memory

1. Нажмите и удерживайте кнопку ZOOM для входа в режиме Memory.

Для записи данных:

1. Установив данные вспышки, нажмите и удерживайте кнопку ZOOM для входа в режим Memory.
2. Кнопками ZOOM и HSS/SCS выберите ячейку для записи: SAVE TO 1, SAVE TO 2 и SAVE TO 3.
3. Нажмите кнопку SET для подтверждения ячейки и записи данных.
4. Дисплей выйдет из режима Memory и возвратится в предыдущий экран.
5. Для отмены записи, нажмите кнопку ☼/MODE для выхода из экрана режима Memory и возврата в предыдущий экран.

Для восстановления данных:

1. Войдя в режим Memory (см. Выше), нажмите кнопки ZOOM и HSS/SCS для выбора LOAD FROM 1, LOAD FROM 2. LOAD FROM 3.
2. Нажатие кнопки SET загрузит данные, сохранённые в выбранной ячейке.

Внимание:

После загрузки сохранённых данных и выхода из меню режима Memory, загруженные данные будут отображены на экране. Прежде установленные параметры вспышки будут утрачены. Во избежание потери данных, сохраните текущие установочные данные вспышки до того момента, когда будут загружены новые.

Сброс текущих и восстановление стандартных настроек

Вспышка Phottix Mitros+ имеет возможность восстановления стандартных настроек.

Для восстановления стандартных настроек вспышки:

1. Нажмите и удерживайте кнопки ☼/MODE и SET в течение 3 секунд.
2. Стандартные настройки вспышки восстановлены.
3. Все настройки пользовательских функций будут сброшены и установлены по умолчанию.

Отображение информации о вспышке

Для технической поддержки либо обновления ПО, возможно, появится необходимость, чтобы узнать информацию о вспышке Phottix Mitros+. Для того, чтобы отобразить аппаратные средства, программное обеспечение, библиотеку символов и серийный номер вспышки:

1. При включенной вспышке нажмите кнопку HSS/SCS .
2. Нажмите любую кнопку для отмены отображения и входа в обычный режим.

Изменения конденсатора вспышки:

Если вспышка не используется в течение длительного времени, возможны некоторые физические изменения конденсатора вспышки. Для избежания таких изменений рекомендуется включать вспышку как минимум на 10 минут раз в три месяца.

Технические характеристики

Режимы: E-TTL и E-TTL II, Ручной, и Multi стробоскопический

Ведущее число: 58/190 (м/футы, при фокусном расстоянии 105мм, ISO 100)

Угол освечивания вспышки: 24 - 105 мм (14 мм с широкоугольной панелью)

Автозумирование (угол освечивания вспышки устанавливается автоматически в соответствии с фокусным расстоянием объектива)

Ручное зумирование (Зум устанавливается вручную на вспышке/камере)

Вращаемость: 360 градусов, вверх-вниз: от -7 до 90 градусов

FEC (Компенсация экспозиция при съемке со вспышкой): Ручная

FEB (брекетинг FEB): ±3 ступени с шагом 1/3 ступени (ручная компенсация и брекетинг FEB могут задаваться совместно)

Режимы синхронизации: Синхронизация по передней шторке, синхронизация по задней шторке SCS, и высокоскоростная синхронизация HSS.

Режим стробоскопической вспышки: 1-199Гц Количество срабатываний вспышек : 1-100

Подтверждение экспозиции при съемке со вспышкой: Загорается синяя индикаторная лампа в режиме E-TTL

Зарядка вспышки (со щелочными элементами питания типоразмера AA)

Время зарядки/ Индикатор готовности вспышки:

Обычная вспышка: прибл. 0,1 - 5 с /Загорается красная индикаторная лампа
Быстрая вспышка: прибл. 0,1 - 2,5 с /Загорается зеленая индикаторная лампа

Внутреннее питание: Четыре щелочных либо Ni-MH элемента питания типоразмера AA

Внешнее питание: Совместимость с блоком питания Phottix Battery Pack или компактным блоком элементов питания Canon CP-E4 через соответствующий адаптер.

Энергосбережение: Не-беспроводные режимы ведомой: 90 секунд, Беспроводной режим ведомой : (программируемо) 10 минут либо 60 минут

Беспроводное управление вспышкой

Способ трансмиссии: Радио Частота и Оптический импульс

Каналы: 4

Режимы беспроводного управления: Odin Tx, Odin Rx, Strato II Rx, OP Tx (Master), OP Rx (Slave), OP Slave, OFF

Дальность передачи (прибл.): Радио: 100м +; Оптически:: В помещении: 12-16м/39,3-52,4 фута., Вне помещения: 7-9м/22,9-29,5 фута

Угол приема ведущей вспышки: Радио: 360 ° во все стороны; Оптическая трансмиссия : ±40° (по горизонтали), ±30° (по вертикали)

Управляемые группы ведомых вспышек: 3 (A, B и C)

Соотношение мощностей вспышек: 1:8 - 1:1 - 8:1

Ток в режиме простоя: ≤100uA в спящем режиме

Габариты (Д x Ш x В): 202.8×77.5×58.3 мм

Вес: 427г (только вспышка, без элементов питания).

Phottix Mitros+ 收发一体 TTL 闪光灯（佳能版）

提示：如需立即使用该闪光灯，请参阅快速使用指南卡。如需了解更多高级设置，请阅读此闪光灯说明书及熟悉您的相机使用手册与相关操作。

Phottix Mitros+ 收发一体TTL闪光灯（佳能版）是专为搭配佳能数码单反相机使用而设计的，具有ETTL I/II模式、手动模式、频闪模式及无线主控/从属引闪功能。

警告

1. 请安全使用您的闪光灯。切勿在短距离内直接对着人或动物的眼睛触发闪光灯，否则会损伤眼睛，甚至导致失明。

2. 在汽车、公交车、摩托车或其他移动的交通工具上或周围，请谨慎使用闪光灯，因为可能会导致交通事故。

3. 请勿在可燃气体（如汽油、溶剂等）附近使用闪光灯，有爆炸的危险！

4. 请勿让闪光灯或电池接触到滴水/溅水或高湿度物体。

5. 请勿将闪光灯或电池置于高温环境下（如直射阳光、封闭的汽车等）。

6. 若一定时间内不使用闪光灯，请将所有电池取出。

7. 请按照需要更换电池。请使用未破损的状态良好的电池。请勿混用不同型号的电池。请勿混用新旧电池。

8. 闪光灯闪光时，请勿在闪光灯镜片的前方放置不透光的物体，否则闪光灯发出的热量将可能烧灼放置的物体或是损坏闪光灯管或菲涅尔镜片！

9. 闪光灯头在使用后可能会很烫，请勿触摸，有灼伤的危险！

10. 闪光灯内部有高压电子部件，请勿拆开或试图修理闪光灯。切勿触摸闪光灯的内部组件，有触电的危险！

11. 请勿用金属物体接触闪光灯的外置电源端口，有可能触电或造成重伤！

目录

部件和功能 118
模式 124
无线引闪 126
自定义功能 129
规格参数 132

部件

后面/左侧

1. 液晶显示屏
2. 模式按钮
3. 测试按钮
4. 电源开关
5. 就绪指示灯
6. 箭头调整按钮(见下文)
7. 设置按钮
8. 锁定杆
9. 3.5mm 同步端口
10. USB端口
11. 外置电源端口

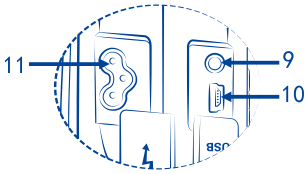

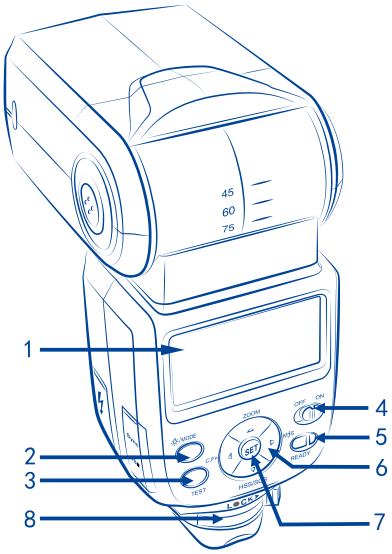

箭头调整按钮

1. 向上箭头/变焦调节模式按钮
2. 向右箭头/无线闪光模式按钮
3. 向下箭头/ 高速同步/后帘同步按钮
4. 向左箭头/自定义功能按钮

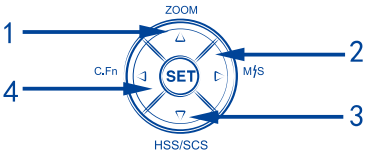

前面/右侧

1. 反射板
2. 广角散光板
3. 闪光灯头
4. 无线信号接收区域
5. 自动对焦辅助灯
6. 热靴
7. 电池仓

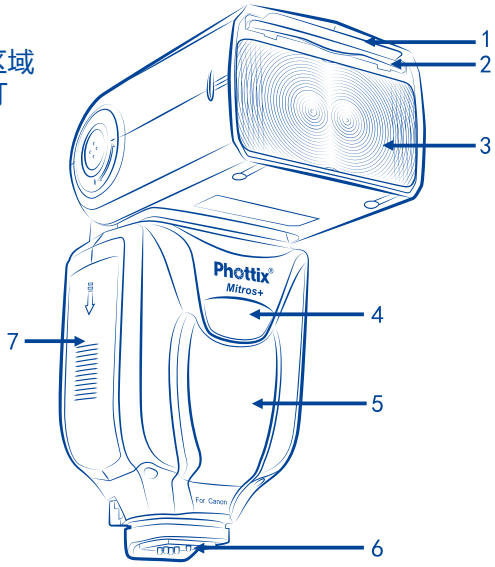

注意事项：

此说明书中假定以下内容：

1. 闪光灯和相机的电源开关都设为开启。
2. 闪光灯和相机的设置与本说明书中所述的设置一致。
3. 相机菜单和闪光灯自定义功能都设置为默认值。
4. 闪光灯是搭配一款兼容的佳能单反数码相机使用。

安装电池

1. 按住电池仓盖并向闪光灯底部方向滑动，电池仓盖将会弹起打开。
2. 按照电池仓中的指示图插入AA电池。
3. 按住电池仓盖并向闪光灯顶部方向推动 – 电池仓盖将会锁定到位。

请注意：

- 请使用4节同一品牌的标准规格高品质电池。请确保所有电池的电量保持一致。
- 闪光灯在使用时，电池可能会很烫，更换电池时需小心！
- 如果一定时间不使用闪光灯，请取出电池。

将闪光灯安装到相机上

关闭相机和闪光灯

1. 将闪光灯热靴与相机热靴对准。
2. 滑动闪光灯使其完全插入相机热靴。
3. 滑动锁定杆到右侧直至发出咔哒声将闪光灯锁定到位。
4. 锁定释放：按住锁定杆上的锁定释放按钮的同时将锁定杆滑动到左侧。

开启/关闭闪光灯

1. 开启闪光灯：将电源开关拨到“ON”的位置。
2. 关闭闪光灯：将电源开关拨到“OFF”的位置。

电池电量显示

液晶显示屏上的电池电量显示器（见下文）将会显示闪光灯里电池大概的剩余电量，可以此作为一个粗略的参考来更换电池。如果闪光灯回电时间很长（30秒），请更换电池。

倾斜和旋转闪光灯头

1. 闪光灯头的倾斜角度可以在-7度至90度之间调节（可倾斜档位：-7度、45度、60度、75度、90度）。轻轻倾斜闪光灯头到您拍摄所需要的角度。
2. 闪光灯头可左右各旋转180度（可旋转档位：60度、75度、90度、120度、150度、180度）。轻轻旋转闪光灯头到您拍摄所需要的角度。
3. 如果将闪光灯头从标准的0度前倾位置倾斜或旋转到其他的位置，闪光灯焦距将会自动设置为50毫米，液晶显示屏上会显示“--”。闪光灯头倾斜或旋转后，可以在手动变焦模式下（MZoom）改变闪光灯焦距（见下文）。
4. 在-7度的位置时，闪光灯变焦和在0度位置一样，将不会改变任何设置。

使用反射板或广角散光板

Phottix Mitros+闪光灯的灯头内置有一个白色反射板和一个广角散光板。

1. 使用广角散光板，闪光覆盖范围可以扩展为14mm广角镜头。
2. 当闪光灯头仰起反射闪光时，白色反射板可用来在被摄体的眼睛里创建眼神光。

使用步骤：

1. 利用散光板底部边缘将散光板和反射板从闪光灯头内轻轻拉出。
2. 散光板拉出后会置于闪光灯头上。如果不需要使用反射板，请将它轻轻推回至闪光灯头内。
3. 如果只使用反射板，请将散光板轻轻推回至闪光灯头内。

使用闪光灯头柔光罩

Phottix Mitros+ TTL闪光灯随附一个柔光罩，在需要的情况下，此柔光罩可以安装在闪光灯头前面，它对于柔化光线、减少热点和阴影及增加微距摄影的覆盖范围很有帮助。

使用步骤：

1.将柔光罩与闪光灯头对准，让柔光罩上的“UP”标记朝上。
2. 将柔光罩上一边的卡口与闪光灯头上相对应的卡口接合。
3. 重复第2步的步骤，使另一边的卡口接合。

过热保护

闪光灯具有的过热保护电路功能，将会通过放慢闪光回电时间来避免过热造成部件损坏。在短时间内，以全功率闪光约20次后，将会激活该过热保护功能。过热保护功能生效时，闪光灯屏幕上将会出现“Hot!”图标。

为避免过热及可能的损坏，闪光灯会自动增加回电时间来降低闪光灯温度。请等待10分钟再使用。

如果在出现“Hot!”图标之后继续使用闪光灯，闪光灯将不会冷却，显示屏上将会出现“Stop”图标，请停止使用闪光灯，等待10分钟使其冷却后再使用。

同步端口和USB端口

1. 3.5mm同步端口可通过3.5mm同步线连接至引闪器或相机来引闪闪光灯。此端口只能输入闪光信号，不能输出。

2. USB端口用于固件升级。软件最新公告及说明都会发布在Phottix网站上。

LED状态指示灯

左边LED指示灯： 闪光就绪指示灯。快速闪光模式下，达到最小闪光电压时亮绿灯。充满电后，LED指示灯亮红灯。

右边LED指示灯： 闪光曝光确认指示灯。如果获得了标准的闪光曝光，闪光曝光确认指示灯将会亮蓝灯约3秒。如果闪光曝光确认指示灯不亮，请靠近被摄体或增加相机的ISO设置。

外置电源端口

外置电源端口是Phottix专有设计，用于连接Phottix闪光灯线。外置电源端口可通过内附的转接头兼容佳能CP-E4外置电池盒或其他兼容的电池盒。

请注意：

- 即使使用外置电池盒，也必须在闪光灯中安装内置电池。
- 请勿使用非兼容佳能的外置电池盒。

液晶显示屏显示

E-TTL II/E-TTL自动闪光模式显示界面

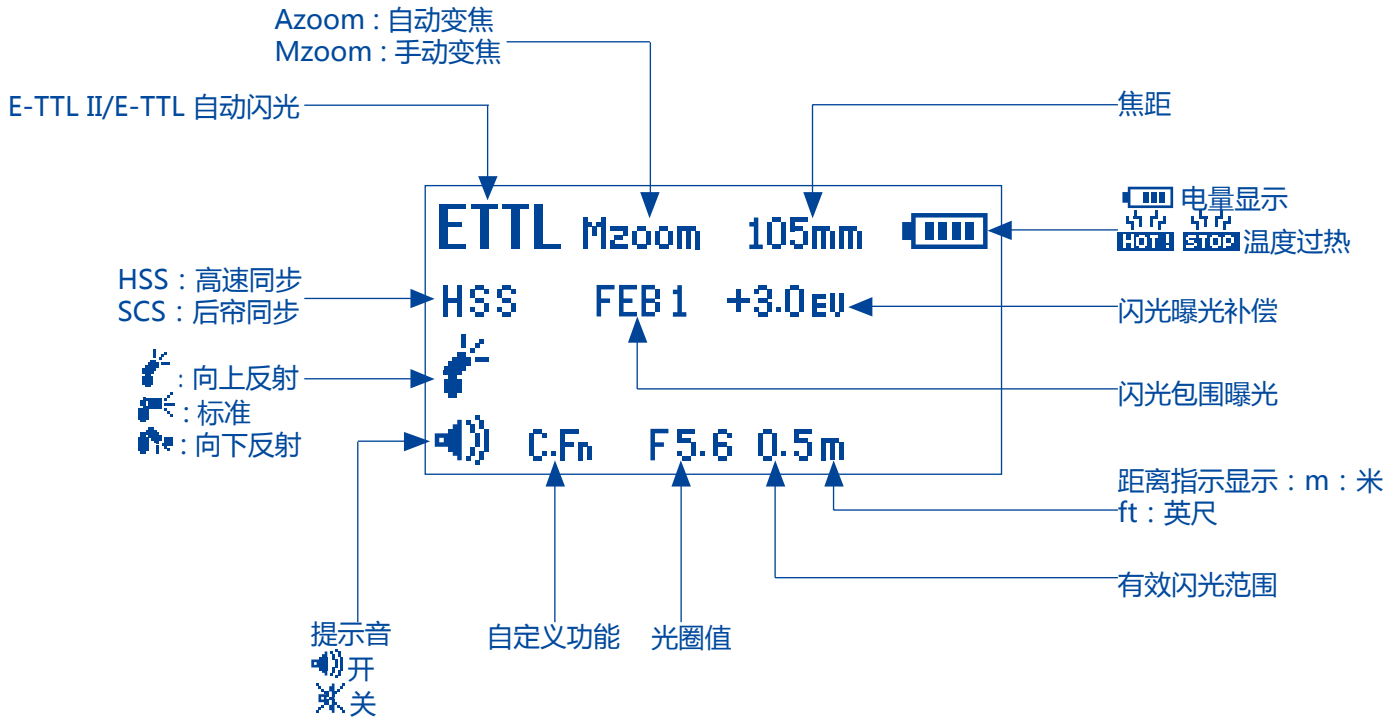

手动闪光

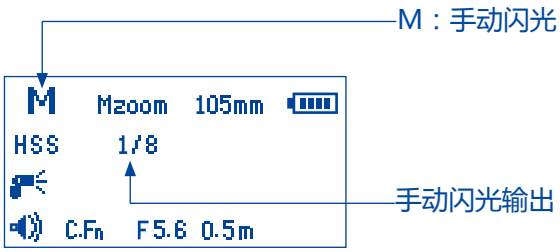

频闪闪光

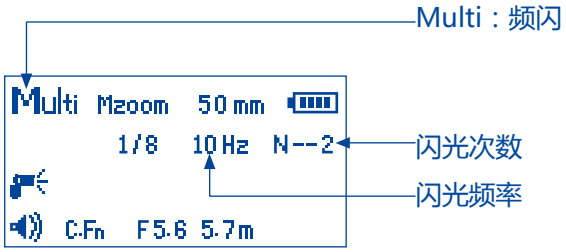

光学传输无线拍摄/无线电传输无线拍摄

无线模式

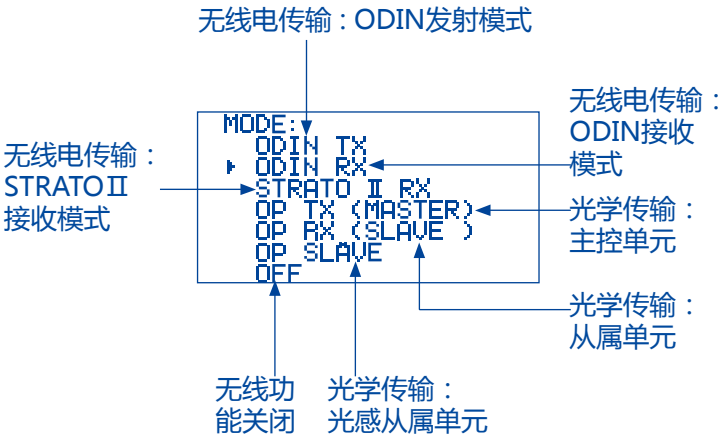

无线电传输：ODIN发射模式

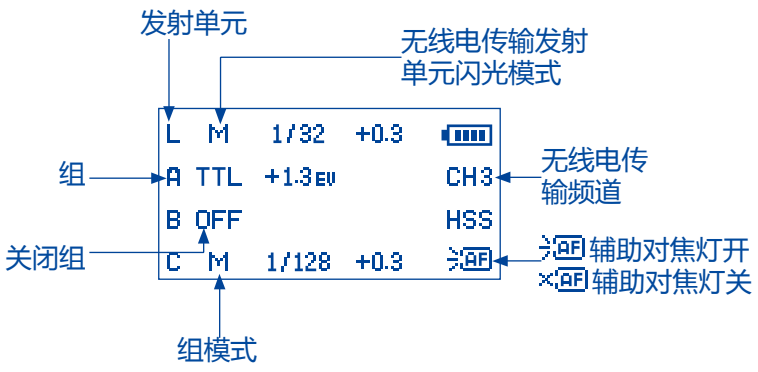

光学传输：发射（主控）单元

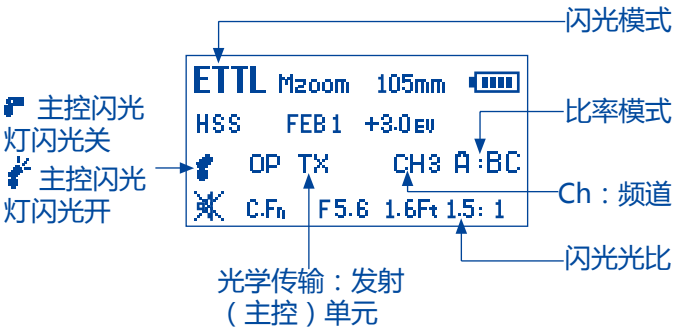

无线电传输：ODIN发射模式比率模式

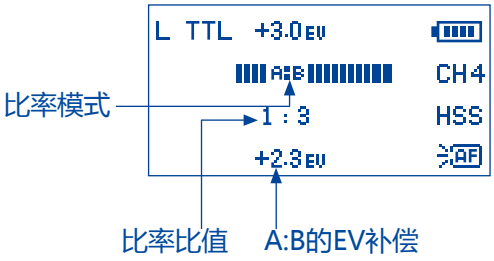

光学传输：接收（从属）单元

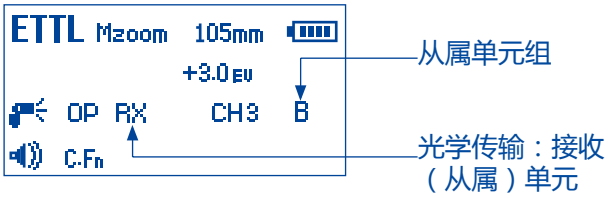

光学传输：光感从属单元

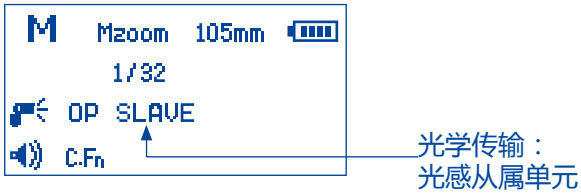

无线电传输：ODIN接收模式

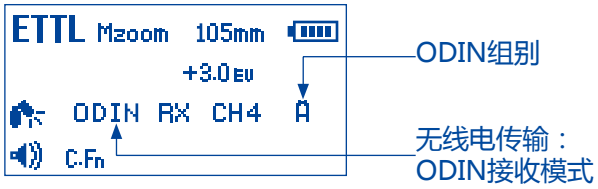

MEMORY记忆模式显示界面

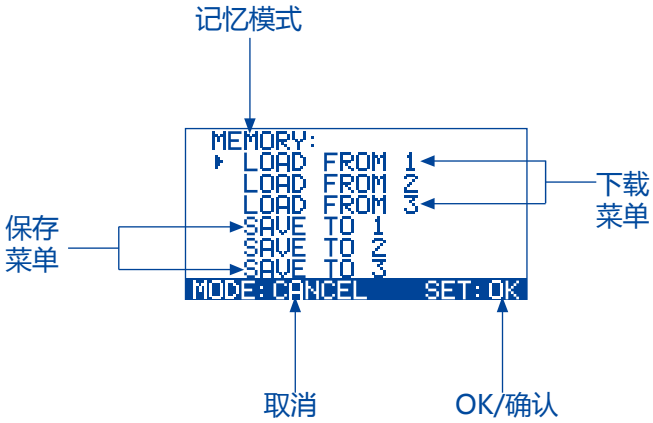

无线电传输：STRATO II接收模式

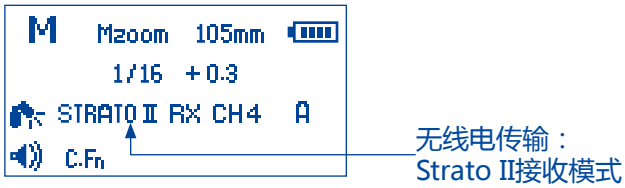

自动存储功能

Phottix Mitros+能够保存闪光灯设置。即使关机重启后，模式、功率水平等设置将会保存在闪光灯内。

设置闪光灯变焦

Phottix Mitros+闪光灯灯头具有两种变焦方式– 自动变焦(Azoom) 和手动变焦(Mzoom)。自动变焦时，焦距将会随相机变焦镜头的改变而改变以提供最佳灯光效果；手动变焦时，用户可自行设置闪光灯头焦距。

设置步骤：

1. 按 ZOOM 按钮。
2. 液晶显示屏上的变焦调整区域将会闪烁显示。
3. 按 C.Fn 或 M/S 按钮将闪光灯头变焦设置为自动变焦（Azoom）或所需的手动变焦（Mzoom）值。
4. 完成设置后，按 SET 按钮确认。

请注意：

1. 在自动变焦模式（Azoom）下，闪光灯头从标准的0度前倾位置倾斜或旋转到其他的位置时，闪光灯焦距将会自动设置为50毫米，液晶显示屏上会显示“--”。灯头从0度倾斜到-7度时，闪光灯焦距将不会改变。
2. 自动变焦（Azoom）只有在闪光灯头设置为0度或-7度时才有效。
3. 在手动变焦模式（Mzoom）下，闪光灯头从标准的0度前倾位置倾斜或旋转到其他的位置时，闪光灯焦距将会保持原来的设置，不会改变。
4. 倾斜或旋转闪光灯头后，可以通过将自动变焦模式（Azoom）切换为手动变焦模式（Mzoom）来调节闪光灯焦距。

设置高速同步或后帘同步

Phottix Mitros+闪光灯具有高速同步和后帘同步功能。详情请参阅下文有关高速同步和后帘同步功能的详细说明。

设置步骤：

1. 按 HSS/SCS 按钮。
2. 按 HSS/SCS 按钮将会在高速同步，后帘同步和前帘同步之间循环切换。

请注意：

只有ETTL模式和手动模式下具有高速同步和后帘同步功能，频闪模式下没有这两项功能。

测试按钮

按测试按钮将会触发闪光灯闪光，这可用于手动模式下测光。在无线主控模式下，按测试按钮将会触发由主控闪光灯控制的设置为同一个频道的从属闪光灯。测试闪光的输出功率可以在自定义功能中设置（见下文C.Fn-07）。

自动待机功能

Phottix Mitros+ 收发一体TTL闪光灯具备待机和自动关闭模式来节省电池电量。

1. 在非无线从属模式下， 90秒钟没有按键操作或没有被引闪，闪光灯将进入自动待机模式，液晶显示屏将无显示，半按相机快门按钮或按闪光灯上的测试按钮可唤醒闪光灯。
2. 在无线从属模式下，如果无按键操作或没有被引闪，闪光灯在60分钟后将进入从属待机模式，液晶显示屏上将显示“IDLE”，全按相机快门按钮或按主控闪光灯上的测试按钮可唤醒从属模式下的闪光灯。您可以选择从属待机计时器的时间 — 60分钟或10分钟（见下文C.fn-10）。当显示屏上出现”IDLE”后，如果无按键操作或没有被引闪，闪光灯在8小时后将进入从属自动关闭电源模式，按闪光灯上的测试按钮可唤醒闪光灯。您可以选择从属自动关闭电源的时间 — 8小时后或1小时后（见下文C.fn-11）。

造型闪光

1. 按相机上的景深预览按钮（如果相机上有）将会触发闪光灯连续闪光约1秒。造型闪光有利于看到被摄体的光影效果和光平衡。（请阅读您的相机使用说明书获得更多关于景深预览按钮功能的信息）
2. 所有模式（ETTL、频闪和手动模式）下都可以使用造型闪光。
3. 普通拍摄和无线拍摄时都可以使用造型闪光，造型闪光可以通过自定义功能设置（见下文C.fn-02）。

请注意：

1. 过多使用造型闪光可能会导致过热甚至损坏闪光灯，请勿连续使用造型闪光超过20次。
2. 如果过热，闪光灯将会自动增加回电时间，直至闪光灯温度降低到正常。

自动对焦（AF）辅助灯

1. 在低照度/低对比度条件下，Phottix Mitros+内置的自动对焦辅助灯将会点亮来辅助自动对焦。闪光灯前面的自动对焦辅助灯将会在被摄体上投射一个聚焦目标。
2. 自动对焦辅助灯功能可以设置为开启或关闭（见下文C.fn-08）。

调整

Phottix Mitros+闪光灯将会以1/3档为增量调节闪光曝光补偿（FEC）和闪光包围曝光(FEB)。一些相机的自定义功能中可以将调整增量从1/3档调为1/2档，如果相机的自定义功能改变了，Phottix Mitros+将会以1/2档为增量调节。

闪光模式

Phottix Mitros+闪光灯具有三种闪光模式：ETTL、手动（M）和频闪（Multi）。

改变闪光模式：

1. 按 MODE 按钮。
2. 闪光模式将会在ETTL、手动（M）和频闪（Multi）模式之间循环切换。
3. 当前模式将会显示在液晶显示屏的左上方。

非无线ETTL模式

非无线ETTL模式的界面

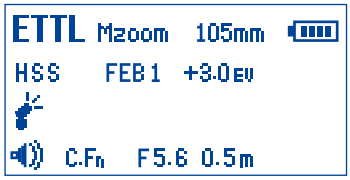

在ETTL模式下，闪光灯和相机将会共同工作来计算拍摄图像需要的正确曝光。全按快门按钮，闪光灯将会发出一个预闪，在拍照前瞬间，相机将会使用此预闪计算出曝光和闪光功率。

闪光曝光补偿- FEC

Phottix Mitros+闪光灯可以在±3档间以1/3档为增量调节闪光曝光补偿(FEC)。闪光曝光补偿对于基于环境的需要而需要微调TTL系统的情况有很大帮助。

设置闪光曝光补偿：

1. 按 SET 按钮进入闪光曝光补偿调节模式。
2. 按 ZOOM 或 HSS/SCS 按钮将增加或减少闪光曝光补偿值。
3. 按 SET 按钮退出闪光曝光补偿调节模式。

请注意：

一些相机的自定义功能中可以将闪光曝光补偿(FEC)和闪光包围曝光(FEB)的调整增量从1/3档调为1/2档，如果相机的自定义功能改变了，Phottix Mitros+将会以1/2档为增量调节。

闪光包围曝光 – FEB

闪光包围曝光(FEB)可用来自动改变一组照片的闪光功率。相机将记录3张不同曝光的照片，1张按相机的计算正常曝光，1张相对曝光不足，1张相对曝光过度，用户可自行设置曝光不足和曝光过度量。在拍摄移动的主体及在一个拍摄场景中有多种不同灯光效果的情况下，使用闪光包围曝光可以确保记录到合适曝光的照片。闪光包围曝光也可用于高动态范围摄影。

一些相机具备闪光曝光存储功能，详情请查阅相机使用手册。

设置闪光包围曝光：

1. 按 SET 按钮。
2. 按 C.Fn 按钮。“FEB 0”图标将会在液晶显示屏上闪烁显示。
3. 按 ZOOM 和 HSS/SCS 按钮调整包围曝光量。
4. 设置完成后，按 SET 按钮确认。

请注意：

- 默认设置：拍完3张照片，闪光包围曝光将会自动取消。闪光包围曝光可以在自定义功能界面进行设置（见下文C.fn-03）。
- 闪光包围曝光拍摄顺序可以在自定义功能界面进行改变（见下文C.fn-04）。
- 闪光包围曝光可以组合闪光曝光补偿及闪光曝光锁定使用（见下文）。
-为获得最佳效果，请将相机驱动模式设置为“单拍”，并确保在拍摄第2张和第3张照片前闪光灯已充满电。
- 一些相机的自定义功能中可以将闪光曝光补偿（FEC）和闪光包围曝光（FEB）的调整增量从1/3档调为1/2档，如果相机的自定义功能改变了，Phottix Mitros+将会以1/2档为增量调节。

闪光曝光锁定– FEL

闪光曝光锁定（FEL）可用来在拍摄照片前锁定闪光曝光量，这对于在使用手动点测光的情况下，在一个场景中有多种不同灯光效果很有帮助。

在ETTL模式下，按相机上的FEL按钮（“✱”按钮）可以开启闪光曝光锁定功能，更多闪光曝光锁定功能和使用详情，请参阅相机使用手册。

按FEL按钮可以使闪光灯发出一个预闪，此预闪可用于在曝光过程中计算闪光功率，此闪光功率将会保存在相机内存中。相机取景器中将会显示“FEL”图标。

每按一次FEL按钮，闪光灯将进行预闪并计算出一个新的曝光。全按相机上的快门按钮时，闪光灯将会以锁定的曝光量闪光。

请注意：

-如果被摄体太远，可能会导致曝光不足，“FEL”图标会在相机取景器中闪烁显示约0.5秒。
- 如果取景器中的被摄体太小，闪光曝光锁定效果可能不太好。

高速同步– HSS

在高速同步模式下，相机/闪光灯最大同步速度可以达到相机的最大快门速度。在您需要使用光圈优先模式或限制环境光的情况下，高速同步功能将很有帮助。高速同步速度将可能随相机型号的改变而改变，详情请参阅相机使用手册。

使用高速同步模式：

1. 按 HSS/SCS 按钮。
2. “HSS”图标将会显示在闪光灯的液晶显示屏上。
3. 将快门速度设置为快于相机的闪光同步速度进行拍摄。

退出高速同步模式：

1. 按 HSS/SCS 按钮2次。

2. 按 HSS/SCS 按钮将会在高速同步、后帘同步和前帘同步模式之间循环切换。

请注意：

- 请检查“HSS”图标是否显示在取景器中。

- 使用高速同步，将会大大地降低闪光功率和电池电量及减小闪光范围。

后帘同步– SCS

后帘同步是在曝光快结束时触发闪光灯，而不是在曝光开始时触 发闪光灯，它可以结合低快门速度达到创意性效果。

使用后帘同步：

1. 按 HSS/SCS 按钮2次将会从前帘同步切换到高速同步，然后到后帘同步。

2. 取消后帘同步：按 HSS/SCS 按钮1次，将会回到前帘同步模式。

请注意：

后帘同步功能在无线模式和频闪模式下不可用。

手动（M）模式

在手动模式下，闪光灯将会以您设置的功率水平闪光。Phottix Mitros+ TTL闪光灯可以在1/1全功率至1/128功率（共8档）之间以1/3档为增量进行功率调节。相机的光圈和快门速度需要手动调节。为达到最佳效果，请将相机调为M-手动模式。

使用手动模式：

1.按 /MODE 按钮直至闪光灯的液晶显示屏上显示“M”图标。

2. 按 SET 按钮进入功率调节屏幕。功率水平将会在屏幕上闪烁显示。

3. 按 ZOOM 或 HSS/SCS 按钮可以调整闪光功率。

4. 按 SET 按钮退出功率调节屏幕。

5. 当闪光就绪指示灯亮红灯，表示闪光灯充满电，可用于拍摄闪光。

6. 按 TEST 按钮将会使闪光灯以您设置的手动功率水平闪光，这有利于测光。

请注意：

- 半按快门按钮将会使有效的手动闪光功率范围显示在闪光灯液晶显示屏上。

Multi:频闪模式

使用Multi频闪模式，可以发出一系列快速的闪光。您可以在Phottix Mitros+闪光灯上设置功率、频率和闪光次数。频闪模式有利于在同一张照片上拍摄移动的被摄体的多个图像以达到特殊效果。

频闪的频率（每秒的闪光次数，以Hz表示），总的闪光次数和功率水平可以设置。

使用频闪模式：

1.按 /MODE 按钮直至“Multi”图标显示在闪光灯液晶显示屏上。

2. 按 SET 按钮调整频闪设置。液晶显示屏上将会从左至右显示功率、频率（HZ）和闪光次数。进入频闪调整屏幕后，功率将会在屏幕上闪烁显示。

3. 按 C.Fn 和 M/S 按钮将会在功率、频率（HZ）和闪光次数设置之间切换。

4. 当功率、频率（HZ）和闪光次数图标闪烁显示时，按 ZOOM 和 HSS/SCS 按钮可相应地调整功率、频率（HZ）和闪光次数。

5. 按 SET 按钮退出调节屏幕。

请注意：

1. 过多使用频闪可能会导致过热甚至损坏闪光灯，请勿连续使用频闪超过20次。

2. 如果过热，闪光灯将会自动增加回电时间，直至闪光灯温度降低到正常才可再次使用。

频闪模式和快门速度

使用以下公式来确保正确的相机快门速度和不同的频闪模式参数搭配使用：

闪光次数/闪光频率=快门速度

例如，5次(闪光次数)/10赫兹（频率）=0.5秒（快门速度）

这是一个粗略的参考，您还需要加快或减慢快门速度来得到预期的结果。

最大频闪闪光次数

闪光输出 \ Hz	1	2	3	4	5	6-7	8-9	10	11	12-14	15-19	20-50	60-199
1/4	7	6	5	4	4	3	3	2	2	2	2	2	2
1/8	14	14	12	10	8	6	5	4	4	4	4	4	4
1/16	30	30	30	20	20	20	10	8	8	8	8	8	8
1/32	60	60	60	50	50	40	30	20	20	20	18	16	12
1/64	90	90	90	80	80	70	60	50	40	40	35	30	20
1/128	100	100	100	100	100	90	80	70	70	60	50	40	40

如果闪光次数显示为“N---”，不论闪光频率是多少，最大闪光次数如下表所示。

闪光输出	1/4	1/8	1/16	1/32	1/64	1/128
闪光次数	2	4	8	12	20	40

无线引闪模式

Phottix Mitros+收发一体TTL闪光灯具有几种无线发射和接收模式。Mitros+闪光灯具有内置兼容Phottix Odin TTL 触发器（佳能）和Phottix Strato II Multi 第二代多功能无线电触发器（佳能）的功能。更多关于Odin和Strato II 触发器的功能信息，请参考产品说明书。

Mitros+闪光灯的无线功能如下:

Phottix Odin Tx（发射器）

可对本机主控闪光灯进行全方位调节，还可以对其他处于Odin Rx模式下的Mitros+从属闪光灯或者安置在Odin接收器上的兼容闪光灯，远程调节TTL和M模式下的闪光功率和zoom值。连接在Strato、Strato II 和 Atlas II接收器上且设置为M手动模式的闪光灯或影楼灯，可以被处于ODIN TX模式下的Mitros+闪光灯触发。

Phottix Odin Rx（接收器）

处于ODIN RX无线模式的Mitros+闪光灯可以被另一个设置为ODIN TX模式的Mitros+闪光灯或者Phottix Odin 发射器触发。

Phottix Strato II Rx 接收器

处于Strato II RX无线模式的Mitros+闪光灯可以被Phottix Strato II 发射器和Phottix Odin发射器触发，也可以被处于ODIN TX 无线模式的Mitros+闪光灯触发。

OP Tx（主控）-使用佳能的红外触发系统

机顶闪光灯可通过光学脉冲调节和引闪远程闪光灯。

OP Rx（从属）- 使用佳能的红外触发系统

设置为OP RX无线模式的从属Mitros+闪光灯可以被设置为OP TX的主控模式的机顶闪光灯控制和引闪。机顶闪光灯可通过光学脉冲调节和引闪远程闪光灯。

光感从属（OP SLAVE）

处于OP SLAVE模式的Mitros+闪光灯可以被附近的闪光灯发出的闪光触发，同时处于OP SLAVE模式的闪光灯也只能以M手动模式被触发。

请注意：

Mitros+闪光灯不能被Phottix Strato、Strato II、Ares发射器和处于 Tx 模式下的 Atlas II 收发器触发。

选择无线引闪模式

如何进入并设置Mitros+闪光灯上的无线引闪模式：

1. 长按 M/S 按钮直至模式菜单出现。
2. 按 ZOOM 或 HSS/SCS 箭头按钮选择无线模式。
3. 按 SET 按钮选择无线模式。
4. 根据需要设置该无线模式的参数（如：组、频道）。

请注意：

如果没有按下 SET 按钮，并且约16秒内没有任何按键操作，Mitros+将会自行进入当前高亮显示的无线模式选项。

Odin Tx(发射器模式)

当Mitros+闪光灯设置为Odin Tx发射模式时，该闪光灯将可以安装在相机上，并且可以通过该主控闪光灯设置其自身的和从属闪光灯的闪光模式为TTL或M。它可以控制三组（A、B、C三组）从属闪光灯——可以对设置为ODIN RX无线模式的Mitros+从属闪光灯或者其他安装在ODIN接收器上的兼容闪光灯进行TTL模式下的EV调节或M模式下的闪光功率调节，同时还可以调整主灯和从灯的灯头焦距。

使用 Odin Tx 模式

Odin Tx 模式界面

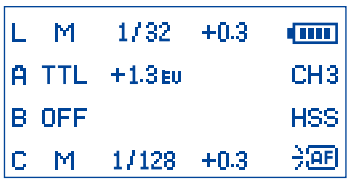

选择Odin Tx 模式后（请参考上面的图片）

1. 按 SET 按钮设置各组参数。
2. 按 ZOOM 和 HSS/SCS 按钮键将会在L、A、B、C四组之间循环切换。
3. 选定一组后，按 MODE 按钮，可使该组模式在TTL、M（手动）和OFF之间循环切换。
4. 选定一组后，按 M/S 或 M/S 按钮，可以在TTL模式下调节EV水平（±3EV，以1/3档为增量进行调节）或者在手动模式下调节功率水平（在1/128到1/1之间以1/3档为增量进行调节）。
5. 请按 SET 按钮确定，并退出ODIN TX模式调节界面。

比率模式

Odin Tx 比率模式界面

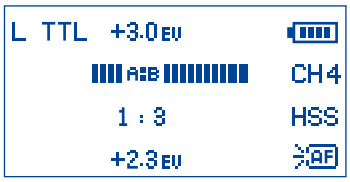

本闪光灯的比率模式和佳能原装的TTL系统相似。A组和B组的比率可以在8:1到1:8之间进行设置。也可以设置EV水平。同时，还可以设置本机闪光灯的闪光模式和闪光功率。

如何进入比率模式：

1. 在Odin Tx界面下，长按 ☼/MODE 按扭，将会显示闪光比调节界面。

2. 按 SET 按钮打开编辑模式。

3. 按 ZOOM 或 HSS/SCS 按键可以在L本机闪光灯、闪光比率和闪光比率EV调节设置项中循环切换。

4. 选定一个设置后，按 Cfn 或 M/S 按键将可以调节各设置项的具体参数（本机闪光灯的闪光功率、从属闪光单元的闪光比和闪光比的EV补偿值）。

5. 按 ☼/MODE 按钮，将会使本机闪光灯的模式在TTL、M(手动模式) 和OFF之间依次切换。

6. 按 SET 按钮退出比率模式调节状态。

7. 长按 ☼/MODE 按键，将会退出ODIN TX的比率模式，返回到ODIN TX的一般模式。

请注意：

相机上的闪光灯（L）不属于闪光比计算的一部分。本机闪光灯的闪光功率是独立控制的。

Odin Tx 模式下调节灯头焦距

1. 按 ZOOM 按钮，将会进入zoom参数调节界面。

2. 按 ZOOM 或 HSS/SCS 按钮，将会在L、A、B、C四组之间循环切换。

3. 按 Cfn 或 M/S 按钮，将从Azoom模式（将会随着相机镜头焦距的改变而自动变焦）依次切换至Mzoom24 mm,28 mm,35 mm,50 mm,70 mm,80 mm和105mm模式。

4. 按 SET 按钮退出zoom调节模式。

调节传输频道

1. 在Odin Tx一般模式或比率模式显示界面下，按 M/S 按钮进入传输频道选择状态。

2. 按 ZOOM 或 HSS/SCS 按钮，将会在1-4频道之间循环切换。

3. 设置完成后，按 SET 按钮设置锁定频道。

Odin Tx 模式下使用高速同步(HSS)和后帘同步(SCS)

按 HSS/SCS 按钮将在高速同步（HSS）、后帘同步（SCS）和标准模式之间循环切换。

1. 在HSS模式下，可以使用更快的快门速度。与兼容的相机使用时，快门速度可高达1/8000秒。

2. 注意：在使用高速同步时，闪光灯将会非常耗电。

3. SCS后帘同步将会在曝光快结束时触发闪光灯，而不是在曝光开始时触发闪光灯。SCS后帘同步可以和长时间曝光结合使用，从而达到创意效果。

Odin Rx(接收器)模式

Odin Rx 模式界面

当选择Odin Rx无线模式后，Phottix Mitros+闪光灯将会使用一个内置的兼容Odin的接收器触发闪光灯。处于ODIN RX无线模式的Mitros+闪光灯，将会被其他处于ODIN TX发射模式下的Mitros+闪光灯或ODIN发射器控制和触发。

改变频道和组数

1. 按 M/S 按钮，进入频道和组选择状态。

2. 按 Cfn 或 M/S 按钮选择频道或组。

3. 按 ZOOM 或 HSS/SCS 按钮调节接收频道（1-4频道）或者组别(A-C组)。

4. 按 SET 按钮退出频道和组别调节模式。

5. 按 SET 按钮将可以进入闪光灯的EV水平调整界面，按 ZOOM 或 HSS/SCS 按钮调节EV值。再次按 SET 按钮，退出EV调节模式。

请注意：

最终的EV值是所有的EV设定值累计计算而得出来的。如果在处于ODIN RX模式的Mitros+闪光灯上、ODIN发射器上、处于ODIN TX模式的Mitros+闪光灯上，及自定义功能“TTLpref.”中都设定了EV值，那么所有这些设定的EV值将会累计计算，从而得出最终的EV值。

Strato II Rx(接收器)模式

Strato II Rx模式界面

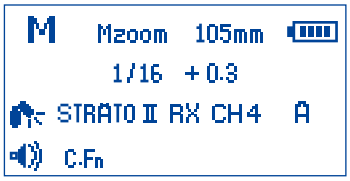

选定Strato II Rx无线接收器模式后，Mitros+闪光灯将可以由处于相同频道和设置了对应组别的Phottix Strato II Multi的发射器触发，也可以由ODIN发射器或处于ODIN TX模式的Mitros+闪光灯触发。

1. 按 M/S 按钮，进入频道和组选择状态。

2. 按 Cfn 或 M/S 按钮选择频道或组。

3. 按 ZOOM 或 HSS/SCS 按钮调节接收频道（1-4频道）或者组别(A-C组)。

4. 按 SET 按钮调节Mitros+闪光灯的手动功率水平（在1/1

至1/128之间以1/3档为增量进行调节）。重按 SET 按钮退出手动闪光功率调节模式。

5. 按 ZOOM/M 按钮，调节闪光灯灯头焦距。按 CFn 或 M/S 按按钮，将在Azoom模式和Mzoom设置模式之间切换。按 SET 按钮返回主菜单。

请注意：

在Strato II Rx（接收器）模式下，闪光灯没有无线TTL功能，也不支持高速同步（HSS）或后帘同步（SCS）功能、无线闪光功率/zoom变焦控制功能。选择Strato II Rx 模式后，闪光功率水平和zoom值必需在处于该模式的Mitros+闪光灯上手动调节。

OP Tx（光学传输主控)和OP Rx（光学传输从属）无线模式

OP Tx（主控）和OP Rx（从属）模式使用佳能无线控制和触发系统。设置为OP Tx（主控）模式的Mitros+闪光灯需要安置在相机上，才能控制设置为OP Rx（从属）模式的Mitros+闪光灯。主控闪光灯和从属闪光灯需要设置成相同频道。需要在从属闪光灯上设置组别，在主控闪光灯上可以设置从属闪光单元组的闪光比率。设置为OP Tx（主控）模式的Mitros+闪光灯或者其他兼容的设置为主控模式的闪光灯安置在相机上，用以控制和触发设置为OP Rx（从属）模式的Mitros+闪光灯，或者其他兼容的设置为从属模式的闪光灯。

OP Tx（主控）模式：

1. 按 M/S 按钮，可以进入主控闪光开启/关闭设置状态、频道、比率方式和比率比值调节状态。

2. 当闪光灯图标 高亮显示且闪烁时，按 ZOOM 或 HSS/SCS 按钮，可设置主控闪光灯闪光开启或关闭）（请查看下文）。

3. 高亮显示频道调节区域后，按 ZOOM 或 HSS/SCS 按钮可在频道1至4之间切换。

4. 高亮显示比率方式调节区域后，按 ZOOM 或 HSS/SCS 按钮可以设置从属闪光单元组的比率方式（请查看下文）

5. 高亮显示比率比值调节区域后，按 ZOOM 或 HSS/SCS 按钮可以设置从属闪光单元组的比率比值。当设置为M/Multi模式时，可以单独设置每个从属单元的闪光参数。（请查看下文）

6. 设置完成后，按 SET 按钮确认退出参数调节状态。

开启主控闪光：在拍照时，机顶主控闪光灯将会闪光。

关闭主控闪光：在拍照时，机顶主控闪光灯将不会闪光。闪光灯会发出短促的光学脉冲，用以向从属闪光灯发出信号，但此时所发出的光将不会计算在曝光里。

OP Rx (从属)模式：

1. 按 M/S 按钮，可以进入频道和从属单元的组别设置状态。

2. 高亮显示频道调节区域后，按 ZOOM 或 HSS/SCS 按钮可在频道1至4之间切换。

3. 高亮显示组别调节区域后，按 ZOOM 或 HSS/SCS 按钮将可设置该从属闪光单元的组别）（A、B或C组）。

4. 设置完成后，按 SET 按钮确认并退出了参数设置状态。

5. 设置为OP Rx（从属）模式的闪光灯拍摄准备就绪时，位于闪光灯前方的自动对焦辅助灯将会每秒闪烁一次。

6. 将从属闪光灯设置为Multi（频闪）或者M（手动）模式——长按 MODE 按钮约2s进入调节状态。

7. 按箭头按钮设置闪光功率水平、频闪闪光频率或者闪光次数。

请注意：

- 确保OP Tx（主控）与OP Rx (从属)模式下的闪光灯都设置成相同的频道（频道1-4）。

- 切勿在主控单元与从属单元之间放任何障碍物，以免阻碍无线信号的传递。

- 使用无线反射闪光时，请确保从属闪光灯的无线信号接收区域朝向主控闪光灯。

-如果无需使用无线功能，请将无线模式设置为“OFF“。

传输频道

Phottix Mitros+ 闪光灯OP Tx/Rx无线系统有4个传输频道：1、2、3 和4。信号将从OP Tx（主控）模式下的闪光灯发出，传输至OP Rx (从属)模式下的闪光灯。如果主控闪光灯和从属闪光灯的频道不一致，从属闪光灯将不会被触发闪光。

使用OP Tx/Rx无线引闪

将设置为OP Tx（主控）模式的闪光灯安置在相机上，并将远程闪光灯设置为OP Rx (从属)模式，按相机快门将会触发OP Tx (主控) 模式下的闪光灯（如果设置主控闪光已开启）和OP Rx (从属)模式下的闪光灯（处在OP Tx 模式下的主控闪光灯光学无线传输距离范围内）。在TTL模式下，相机和闪光灯将会对周围环境和拍摄主体进行测光，从而使拍摄主体得到正确曝光。

比率方式

主控闪光灯可以按照不同的比率方式控制从属闪光灯，包括以下3种方式：

ETTL模式

A+B+C 3组闪光灯均以总输出量的平均值闪光。

A:BC A组和B组的闪光输出可以通过闪光比进行设置（见下文）。C组是独立的，它的闪光输出由相机决定。

A组和B组的EV补偿可以设置。

1. 退出闪光比设置屏幕后按 SET 按钮。

2. 按 ZOOM 或 HSS/SCS 按钮来调节A组和B组的EV水平。

3. C组的EV补偿也可以调节。

4. 设置完闪光比后按 M/S 按钮将会使光标移动到C组的EV调节区域。

5. 按 ZOOM 或 HSS/SCS 按钮调节C组的EV水平。

A:B A组和B组的闪光输出可以通过闪光比进行设置（见下文）。C组是不可调节的，C组将不会闪光。

A组和B组的EV补偿可以设置。

1. 退出闪光比设置屏幕后按 SET 按钮。

2. 按 ZOOM 或 HSS/SCS 按钮来调节A组和B组的EV水平。

设置和调节比率方式

ETTL模式

1. 进入OP Tx （主控）模式后（按上述步骤），按 M/S 按钮，进入OP Tx （主控）模式参数调节界面。

2. 按三下 M/S 按钮，将高亮显示比率方式调节区域。

3. 选择比率方式。按 ZOOM 和 HSS/SCS 按钮将在A+B+C，A:B，A:BC三种模式之间循环切换。

4. A:B 或A:BC 闪烁显示后，按 M/S 按钮，使光标移至比率选项下方的闪光比调节区域。

5. 按 ZOOM 按钮调节闪光比，调节范围：1:1 至1:8（可调档位：1：1.5、1:2、1:3、1:4、1:6、1:8）。

6. 按 HSS/SCS 按钮可以调节比率，调节范围：1:1 至8:1（可调档位：1.5:1、2:1、3:1、4:1、6:1、8:1）。

7. 设置完成后，按 SET 按钮确认并退出显示屏幕。

手动模式

A+B+C在手动模式下，三组闪光灯3组闪光灯均以设置的同一闪光输出量闪光。

A:B:C每组闪光灯的闪光输出可由用户单独设置（见下文）。每组都是独立的，互不影响。

A:BA组和B组的闪光输出可由用户单独设置（见下文）。C组是不可调节的，C组将不会闪光。

设置和调节手动模式

1. 进入 OP Tx（主控）模式后（按上述步骤），按 MODE 按钮，将闪光模式切换至手动模式（M）。

2. 按 M/S 按钮，进入OP Tx （主控）模式参数调节界面。

3. 按三下 M/S 按钮，将高亮显示比率方式调节区域。

4. 按 ZOOM 和 HSS/SCS 按钮按在A+B+C, A:B 和 A:B:C三组模式之间循环切换。

5. 设置完成后，按 SET 按钮确认并退出显示屏幕。

6. 按 SET 按钮调节功率水平。

7. 按 ZOOM 和 HSS/SCS 按钮将改变闪光功率水平（在1/1 到1/8之间以1/3档为增量进行调节）。

8. 按 M/S 按钮将会从A组依次切换到B组和C组，按 Cfn 按钮将从C组依次切换到B组和A组（如适用）。

9. 按 SET 按钮退出功率水平调节模式。

频闪模式

A+B+C三组闪光灯均以相同的功率水平、频率和闪光次数闪光。

A:B:C每组闪光灯的功率水平可由用户单独设置（见下文）。A、B和C三组的频率和闪光次数是相同的，且只能在A组调节。

A:B A组和B组的闪光输出可通过功率水平由用户单独设置（见下文）。A组和B组的频率和闪光次数是相同的，且只能在A组调节。C组是不可调节的，C组将不会闪光。

设置和调节频闪模式

1. 进入 OP Tx（主控）模式后（按上述步骤），按 MODE 按钮，将闪光模式切换至频闪模式（Multi）。

2. 按 M/S 按钮，进入OP Tx （主控）模式参数调节界面。

3. 按三下 M/S 按钮，将高亮显示比率方式调节区域。

4. 选择比率方式。按 ZOOM 和 HSS/SCS 按钮按在A+B+C, A:B 和 A:B:C三组模式之间循环切换。

5. 设置完成后，按 SET 按钮确认并退出显示屏幕。

6. 按 SET 按钮调节功率水平。

7. 按 ZOOM 和 HSS/SCS 按钮将改变闪光功率水平（在1/1 到1/8之间以1/3档为增量进行调节）。

8. 按 M/S 按钮将会从A组依次切换到B组和C组，按 Cfn 按钮将从C组依次切换到B组和A组（如适用）。

9. 在循环完组选择之后按 M/S 按钮将会使光标切换至频率和闪光次数选择。

10. 按 ZOOM 或 HSS/SCS 按钮可以改变频率和闪光次数。频率和闪光次数只能在A组设置，且这些设置将会应用于B组或C组（如适用）。

11. 按 SET 按钮退出功率水平调节模式。

自定义功能

Phottix Mitros+ TTL闪光灯具备许多可编辑的自定义功能。

编辑自定义功能步骤如下：

1. 按住 Cfn 按钮2秒将进入自定义功能菜单屏幕。

2.按 Cfn 或 M/S 按钮将循环自定义功能菜单项 – C.Fn 00至C.Fn15。

3. 按 ZOOM 或 HSS/SCS 按钮可在菜单内改变自定义功能。

4. 按 SET 按钮退出自定义功能菜单。

自定义功能表格

自定义功能编号	功能	设置编码	设置和说明
C.Fn 00	距离单位	0-Meters(m)	米(m)
		1-Feet(Ft)	英尺(Ft)
C.Fn 01	自动待机	0-Enable	开启
		1-Disable	关闭
C.Fn 02	造型闪光	0-Depth of field	开启(景深预览按钮)
		1-Test firing key	开启(测试按钮)
		2-Both	开启（景深预览按钮和测试按钮）
		3-Disable	关闭
C.Fn 03	闪光包围曝光自动取消	0-Enable	开启
		1-Disable	关闭
C.Fn 04	闪光包围曝光顺序	0-0 → - → +	0 → - → +
		1-- → 0 → +	- → 0 → +
C.Fn 05	ODIN TX无线模式	0:Enhanced	使用该模式能增强与佳能1DX及其它佳能相机的兼容性，将不支持SCS后帘同步功能。推荐使用该模式的相机型号列表请在phottix.com网站上查询。
		1:Default	默认设置 使用大部分佳能相机时，支持SCS后帘同步功能。
C.Fn 06	快速闪光 — ⧉	0-Disable	关闭
		1-Enable	开启
C.Fn 07	测试闪光	0-1/32	以1/32 功率输出
		1-Full output	全功率输出
C.Fn 08	自动对焦辅助灯	0-Enable	开启
		1-Disable	关闭
C.Fn 09	图像感应器尺寸的自动变大	0-For sensor size	开启
		1-Disable	关闭
C.Fn 10	从属单元待机定时器	0-60 minutes	60 分钟
		1-10 minutes	10 分钟
C.Fn 11	从属自动关闭电源	0-After 8 hours	8小时后
		1- After 1 hour	1小时后
C.Fn 12	电源供电	0-Int. and Ext. source	内置和外置电源
		1-External Power	仅外置电源
C.Fn 13	蜂鸣声确认	0-Enable	开启
		1-Disable	关闭
C.Fn 14	自动背光灯	0-Enable	开启
		1-Disable	关闭
C.Fn 15	TTL个人偏好	+EV	加EV
		-EV	减EV

快速闪光功能

快速闪光功能允许闪光灯以全功率的1/2至1/6进行闪光。快速闪光回电时间较快。快速闪光对于短距离内的抓拍很有帮助。

快速闪光功能可以用于连拍模式，您可以在自定义功能中选择快速闪光用于连拍模式功能开启或关闭（见上文C.Fn-06）。

请注意：

快速闪光以闪光为优先。使用快速闪光拍摄较远处景物时，可能会导致曝光不足。

自动背光灯

如果没有按键操作，背光灯将会亮8秒后熄灭。如果自动背光灯功能开启，按任一按钮将会使它点亮；如果自动背光灯设置为关闭，按模式按钮将使其点亮。

TTL个人偏好

当闪光灯使用在不同的相机上时，TTL可能会稍有不同。TTL个人偏好（C.fn-15）功能允许用户在±3档间以1/3档为增量进行微补偿，它是基于相机标准TTL的个人偏好的调节，且TTL个人偏好设置能够保存在闪光灯内。当设置好偏好的EV后，此补偿将会应用于TTL模式下的照片拍摄。在正常的使用过程中，此EV补偿将不会显示在闪光灯液晶显示屏上。

Memory 记忆功能

Mitros+闪光灯具有可编辑的“MEMORY”记忆功能，使用该功能可以记忆保存个人设定的闪光参数、数据和自定义功能，方便以后快速调用。闪光灯当前所有可编辑的参数设置（如闪光模式，无线设置，闪光功率等）都可以保存下来方便以后使用。

记忆功能模式显示界面

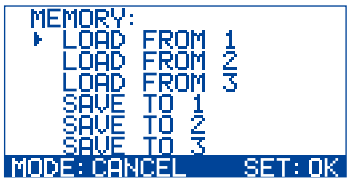

菜单：

Memory记忆模式有三个数据保存路径和三个数据调用路径：

SAVE TO 1保存到路径1

SAVE TO 2保存到路径2

SAVE TO 3保存到路径3

LOAD FROM 1从路径1调取数据

LOAD FROM 2从路径2调取数据

LOAD FROM 3从路径3调取数据

进入“MEMORY”记忆模式：

长按 ZOOM 键进入“MEMORY”记忆模式。

保存数据：

1. 设置好闪光数据后，长按 ZOOM 鍵进入MEMORY记忆模式。

2. 按 ZOOM 和 HSS/SCS 按钮在SAVE TO 1，SAVE TO 2和SAVE TO 3三个保存路径中选一个保存数据。

3. 按 SET 按钮确认并保存数据。

4. 显示屏将会自动退出MEMORY记忆模式显示界面，返回到之前的操作显示界面。

5. 如果想取消保存操作，按 MODE 鍵将会退出MEMORY记忆模式显示界面，返回到之前的操作显示界面。

调用数据：

1. 进入MEMORY记忆模式后（按上述步骤），按 ZOOM 和 HSS/SCS 按键从LOAD FROM 1，LOAD FROM 2，LOAD FROM 3三个数据调用路径中选择一个。

2. 按 SET 键确定，将会从选择的路径下调取之前保存的数据。

注意：

在调取保存的数据并退出MEMORY记忆模式后，显示屏上显示的将是调取后的界面和数据，而不是调取前的参数设置。为防止闪光灯当前数据的丢失，请在数据调用前保存当前的参数设置。

闪光灯恢复默认值

Phottix Mitros+闪光灯可恢复出厂设置。

闪光灯重设：

1. 同时按住 MODE 和 SET 按钮3秒。
2. 闪光灯将会恢复出厂设置。
3. 所有自定义功能将会重设为出厂默认值。

闪光灯信息显示

如需技术支持或进行软件升级，有可能需要检查Phottix Mitros+闪光灯信息。硬件版本、软件版本、图标库及序列号信息显示步骤如下：

1. 闪光灯开启后按 HSS/SCS 按钮。
2. 按任一按钮可以取消闪光灯信息显示，回到液晶显示屏显示界面。

闪光灯电容器的物理变化：

如果闪光灯一段时间内未使用，闪光灯内的电容器会发生物理变化。请每三个月将闪光灯开启至少10分钟以避免电容器的物理变化。

规格参数

闪光模式：E-TTL 和 E-TTL II、手动和频闪

闪光指数：58/190（105mm焦距，ISO 100，以米/英尺为单位)

闪光覆盖范围：24 – 105mm（使用广角散光板为14mm）

自动变焦（自动调整为适合相机镜头焦距的闪光覆盖范围）

手动变焦（闪光灯焦距可随闪光灯/相机的设置而改变）

旋转：360度，向上-向下：-7度至90度

闪光曝光补偿（FEC）：手动

闪光包围曝光（FEB）：在±3档间以1/3档为增量调节（可以组合使用手动闪光曝光补偿和闪光包围曝光）

同步方式：前帘同步，后帘同步和高速同步

频闪闪光： 频率： 1-199Hz；闪光次数：1-100次

闪光曝光确认：E-TTL模式下蓝色指示灯亮起

闪光灯充电（使用AA型碱性电池）

充电时间/闪光就绪指示灯：

普通闪光：约0.1至5秒/红色指示灯亮起
快速闪光：约0.1至2.5秒/绿色指示灯亮起

内置电源：4节AA型碱性电池或AA型镍氢电池

外置电源：兼容Phottix电池盒和佳能CP-E4电池盒(需使用特定的转接头)

省电模式：非无线从属模式： 90秒钟；无线从属模式（可编辑）：10分钟或60分钟

无线闪光

传输方法：光学脉冲和无线电无线传输

频道： 4

无线选项：ODIN TX, ODIN RX, STRATO II RX, OP TX-（MASTER）, OP RX(SLAVE), OP SLAVE, OFF

传输范围（约）：无线电传输：100m以上:；光学传输：12-16米/39.36-52.48英尺(室内), 7-9米/22.96-29.52英尺(室外)

接收角度: 无线电传输：360度全方位； 光学传输：±40度（水平），±30度（垂直）

可控制从属单元组： 3组 (A、B和C)

闪光比控制：1:8 - 1:1 - 8:1

待机电流：睡眠模式下≤100uA.

尺寸（长×宽×高）：202.8×77.5×58.3 mm

重量：427 克（仅闪光灯，不包括电池）

www.phottix.com

Phottix Mitros+ 收發一體 TTL 閃光燈（佳能版）

提示：如需立即使用該閃光燈，請參閱快速使用指南卡。如需瞭解更多高級設置，請閱讀此閃光燈說明書及熟悉您的相機使用手冊與相關操作。

Phottix Mitros+ 收發一體TTL閃光燈（佳能版）是專為搭配佳能數碼單反相機使用而設計的，具有ETTL I/II模式、手動模式、頻閃模式及無線主控/從屬引閃功能。

警告

1. 請安全使用您的閃光燈。切勿在短距離內直接對著人或動物的眼睛觸發閃光燈，否則會損傷眼睛，甚至導致失明。

2. 在汽車、公車、摩托車或其他移動的交通工具上或周圍，請謹慎使用閃光燈，因為可能會導致交通事故。

3. 請勿在可燃氣體（如汽油、溶劑等）附近使用閃光燈，有爆炸的危險！

4. 請勿讓閃光燈或電池接觸到滴水/濺水或高濕度物體。

5. 請勿將閃光燈或電池置於高溫環境下（如直射陽光、封閉的汽車等）。

6. 若一定時間內不使用閃光燈，請將所有電池取出。

7. 請按照需要更換電池。請使用未破損的狀態良好的電池。請勿混用不同型號的電池。請勿混用新舊電池。

8. 閃光燈閃光時，請勿在閃光燈鏡片的前方放置不透光的物體，否則閃光燈發出的熱量將可能燒灼放置的物體或是損壞閃光燈管或菲涅爾鏡片！

9. 閃光燈頭在使用後可能會很燙，請勿觸摸，有灼傷的危險！

10. 閃光燈內部有高壓電子部件，請勿拆開或試圖修理閃光燈。切勿觸摸閃光燈的內部元件，有觸電的危險！

11. 請勿用金屬物體接觸閃光燈的外置電源埠，有可能觸電或造成重傷！

目錄

部件和功能 133
模式 139
無線引閃 141
自訂功能 144
規格參數 147

部件

後面/左側

1. 液晶顯示幕
2. 模式按鈕
3. 測試按鈕
4. 電源開關
5. 就緒指示燈
6. 箭頭調整按鈕(見下文)
7. 設置按鈕
8. 鎖定杆
9. 3.5mm 同步埠
10. USB埠
11. 外置電源埠

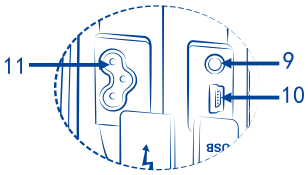

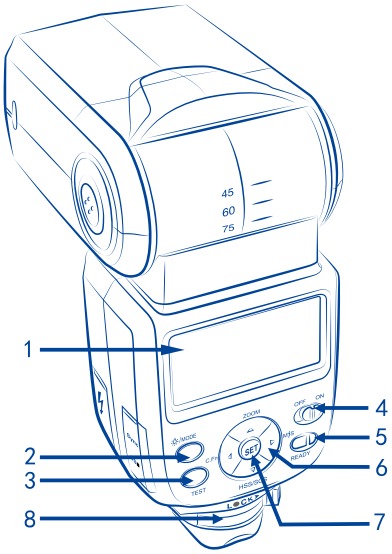

箭頭調整按鈕

1. 向上箭頭/變焦調節模式按鈕
2. 向右箭頭/無線閃光模式按鈕
3. 向下箭頭/ 高速同步/後簾同步按鈕
4. 向左箭頭/自訂功能按鈕

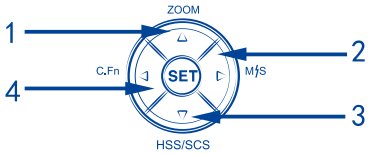

前面/右側

1. 反射板
2. 廣角散光板
3. 閃光燈頭
4. 無線信號接收區域
5. 自動對焦輔助燈
6. 熱靴
7. 電池倉

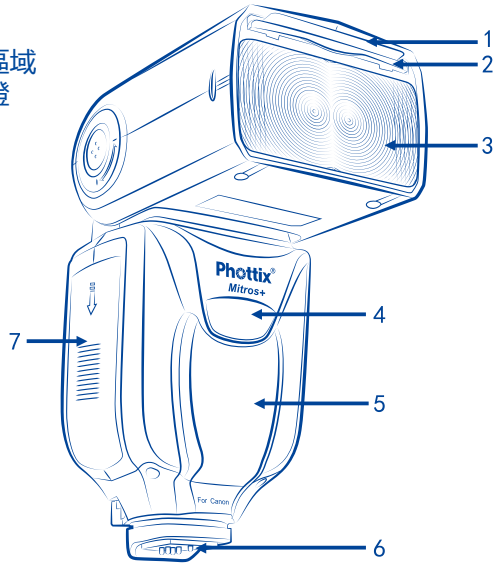

注意事項：

此說明書中假定以下內容：

1. 閃光燈和相機的電源開關都設為開啟。
2. 閃光燈和相機的設置與本說明書中所述的設置一致。
3. 相機功能表和閃光燈自訂功能都設置為預設值。
4. 閃光燈是搭配一款相容的佳能單反數碼相機使用。

安裝電池

1. 按住電池倉蓋並向閃光燈底部方向滑動，電池倉蓋將會彈起打開。
2. 按照電池倉中的指示圖插入AA電池。
3. 按住電池倉蓋並向閃光燈頂部方向推動 – 電池倉蓋將會鎖定到位。

請注意：

- 請使用4節同一品牌的標準規格高品質電池。請確保所有電池的電量保持一致。
- 閃光燈在使用時，電池可能會很燙，更換電池時需小心！
- 如果一定時間不使用閃光燈，請取出電池。

將閃光燈安裝到相機上

關閉相機和閃光燈

1. 將閃光燈熱靴與相機熱靴對準。
2. 滑動閃光燈使其完全插入相機熱靴。
3. 滑動鎖定杆到右側直至發出哢噠聲將閃光燈鎖定到位。
4. 鎖定釋放：按住鎖定杆上的鎖定釋放按鈕的同時將鎖定杆滑動到左側。

開啟/關閉閃光燈

1. 開啟閃光燈：將電源開關撥到“ON”的位置。
2. 關閉閃光燈：將電源開關撥到“OFF”的位置。

電池電量顯示

液晶顯示幕上的電池電量顯示器（見下文）將會顯示閃光燈裡電池大概的剩餘電量，可以此作為一個粗略的參考來更換電池。如果閃光燈回電時間很長（30秒），請更換電池。

傾斜和旋轉閃光燈頭

1. 閃光燈頭的傾斜角度可以在-7度至90度之間調節（可傾斜檔位：-7度、45度、60度、75度、90度）。輕輕傾斜閃光燈頭到您拍攝所需要的角度。
2. 閃光燈頭可左右各旋轉180度（可旋轉檔位：60度、75度、90度、120度、150度、180度）。輕輕旋轉閃光燈頭到您拍攝所需要的角度。
3. 如果將閃光燈頭從標準的0度前傾位置傾斜或旋轉到其他的位置，閃光燈焦距將會自動設置為50毫米，液晶顯示幕上會顯示“--”。閃光燈頭傾斜或旋轉後，可以在手動變焦模式下（MZoom）改變閃光燈焦距（見下文）。
4. 在-7度的位置時，閃光燈變焦和在0度位置一樣，將不會改變任何設置。

使用反射板或廣角散光板

Phottix Mitros+閃光燈的燈頭內置有一個白色反射板和一個廣角散光板。

1. 使用廣角散光板，閃光覆蓋範圍可以擴展為14mm廣角鏡頭。
2. 當閃光燈頭仰起反射閃光時，白色反射板可用來在被攝體的眼睛裡創建眼神光。

使用步驟：

1. 利用散光板底部邊緣將散光板和反射板從閃光燈頭內輕輕拉出。
2. 散光板拉出後會置於閃光燈頭上。如果不需要使用反射板，請將它輕輕推回至閃光燈頭內。
3. 如果只使用反射板，請將散光板輕輕推回至閃光燈頭內。

使用閃光燈頭柔光罩

Phottix Mitros+ TTL閃光燈隨附一個柔光罩，在需要的情況下，此柔光罩可以安裝在閃光燈頭前面，它對於柔化光線、減少熱點和陰影及增加微距攝影的覆蓋範圍很有幫助。

使用步驟：

1.將柔光罩與閃光燈頭對準，讓柔光罩上的“UP”標記朝上。
2. 將柔光罩上一邊的卡口與閃光燈頭上相對應的卡口接合。
3. 重複第2步的步驟，使另一邊的卡口接合。

過熱保護

閃光燈具有的過熱保護電路功能，將會通過放慢閃光回電時間來避免過熱造成部件損壞。在短時間內，以全功率閃光約20次後，將會啟動該過熱保護功能。過熱保護功能生效時，閃光燈螢幕上將會出現“Hot!”圖示。

為避免過熱及可能的損壞，閃光燈會自動增加回電時間來降低閃光燈溫度。請等待10分鐘再使用。

如果在出現“Hot!”圖示之後繼續使用閃光燈，閃光燈將不會冷卻，顯示幕上將會出現“Stop”圖示，請停止使用閃光燈，等待10分鐘使其冷卻後再使用。

同步埠和USB埠

1. 3.5mm同步埠可通過3.5mm同步線連接至引閃器或相機來引閃閃光燈。此埠只能輸入閃光信號，不能輸出。

2. USB埠用於固件升級。軟體最新公告及說明都會發佈在Phottix網站上。

LED狀態指示燈

左邊LED指示燈： 閃光就緒指示燈。快速閃光模式下，達到最小閃光電壓時亮綠燈。充滿電後，LED指示燈亮紅燈。

右邊LED指示燈： 閃光曝光確認指示燈。如果獲得了標準的閃光曝光，閃光曝光確認指示燈將會亮藍燈約3秒。如果閃光曝光確認指示燈不亮，請靠近被攝體或增加相機的ISO設置。

外置電源埠

外置電源埠是Phottix專有設計，用於連接Phottix閃光燈線。外置電源埠可通過內附的轉接頭相容佳能CP-E4外置電池盒或其他相容的電池盒。

請注意：

-即使使用外置電池盒，也必須在閃光燈中安裝內置電池。

-請勿使用非相容佳能的外置電池盒。

液晶顯示幕顯示

E-TTL II/E-TTL自動閃光模式顯示介面

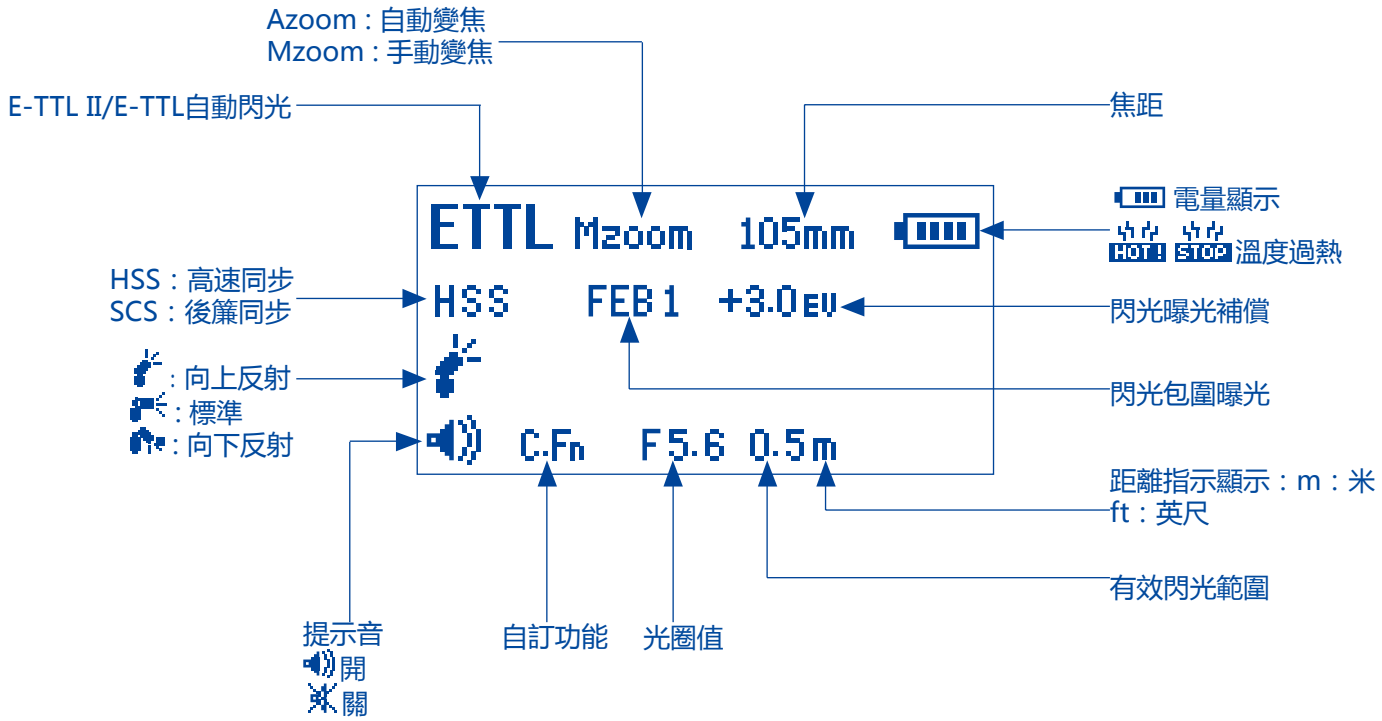

手動閃光

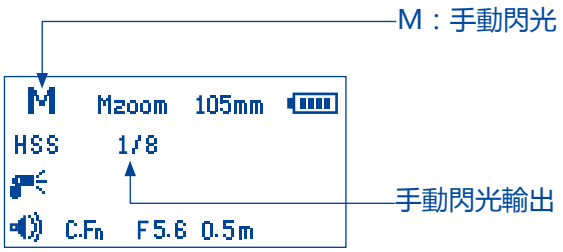

頻閃閃光

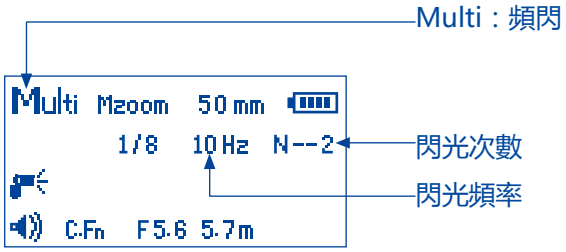

光學傳輸無線拍攝/無線電傳輸無線拍攝

無線模式

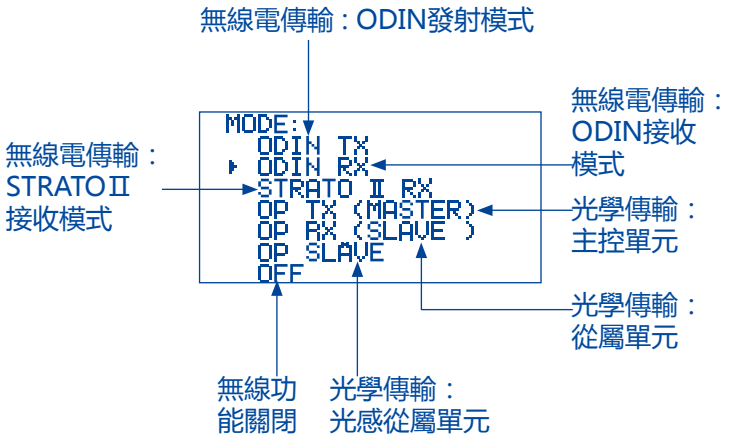

無線電傳輸：ODIN發射模式

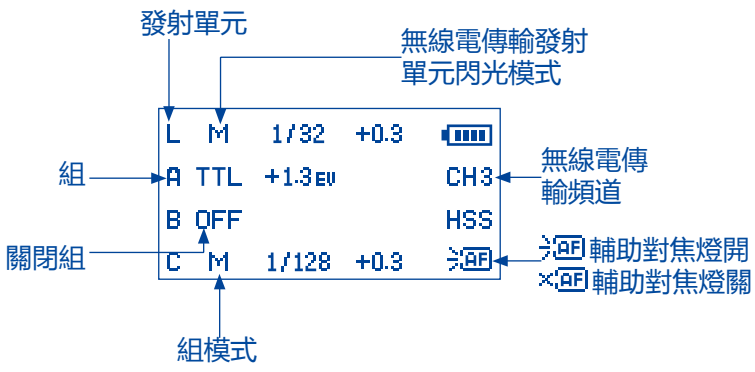

無線電傳輸：ODIN發射模式比率模式

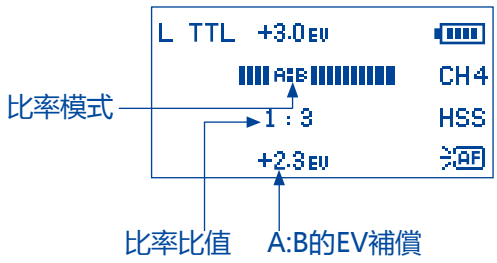

無線電傳輸：ODIN接收模式

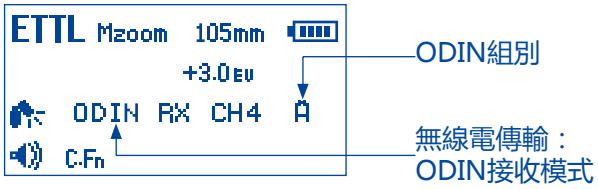

無線電傳輸：STRATO II接收模式

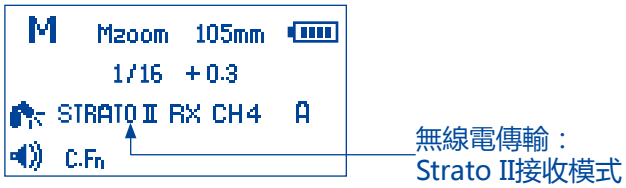

光學傳輸：發射（主控）單元

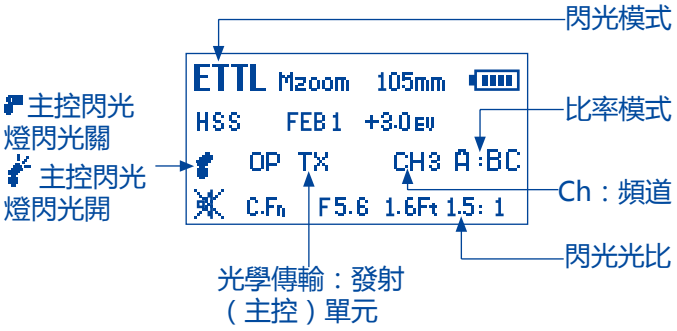

光學傳輸：接收（從屬）單元

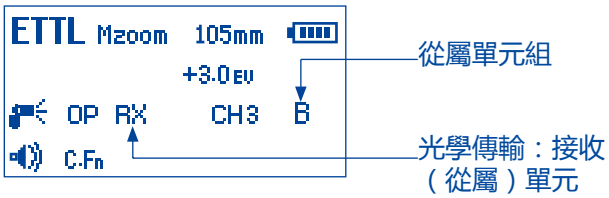

光學傳輸：光感從屬單元

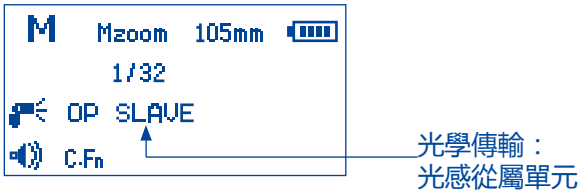

MEMORY記憶模式顯示介面

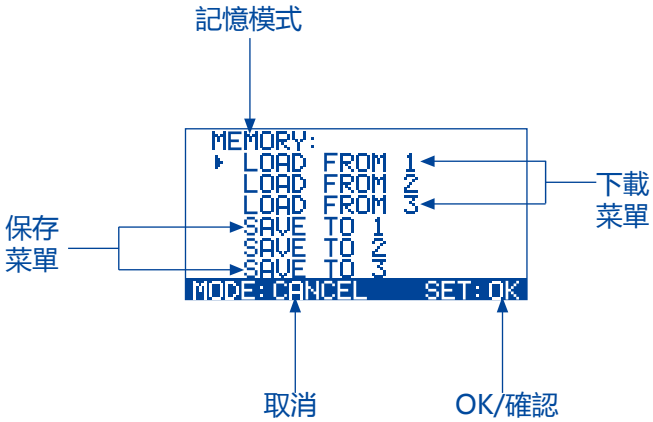

自動存儲功能

Phottix Mitros+能夠保存閃光燈設置。即使關機重啟後，模式、功率水準等設置將會保存在閃光燈內。

設置閃光燈變焦

Phottix Mitros+閃光燈燈頭具有兩種變焦方式– 自動變焦(Azoom) 和手動變焦(Mzoom)。自動變焦時，焦距將會隨相機變焦鏡頭的改變而改變以提供最佳燈光效果；手動變焦時，用戶可自行設置閃光燈頭焦距。

設置步驟：

1. 按 ZOOM 按鈕。
2. 液晶顯示幕上的變焦調整區域將會閃爍顯示。
3. 按 C.Fn 或 M/S 按鈕將閃光燈頭變焦設置為自動變焦（Azoom）或所需的手動變焦（Mzoom）值。
4. 完成設置後，按 SET 按鈕確認。

請注意：

1. 在自動變焦模式（Azoom）下，閃光燈頭從標準的0度前傾位置傾斜或旋轉到其他的位置時，閃光燈焦距將會自動設置為50毫米，液晶顯示幕上會顯示“--”。燈頭從0度傾斜到-7度時，閃光燈焦距將不會改變。
2. 自動變焦（Azoom）只有在閃光燈頭設置為0度或-7度時才有效。
3. 在手動變焦模式（Mzoom）下，閃光燈頭從標準的0度前傾位置傾斜或旋轉到其他的位置時，閃光燈焦距將會保持原來的設置，不會改變。
4. 傾斜或旋轉閃光燈頭後，可以通過將自動變焦模式（Azoom）切換為手動變焦模式（Mzoom）來調節閃光燈焦距。

設置高速同步或後簾同步

Phottix Mitros+閃光燈具有高速同步和後簾同步功能。詳情請參閱下文有關高速同步和後簾同步功能的詳細說明。

設置步驟：

1. 按 HSS/SCS 按鈕。
2. 按 HSS/SCS 按鈕將會在高速同步，後簾同步和前簾同步之間迴圈切換。

請注意：

只有ETTL模式和手動模式下具有高速同步和後簾同步功能，頻閃模式下沒有這兩項功能。

測試按鈕

按測試按鈕將會觸發閃光燈閃光，這可用於手動模式下測光。在無線主控模式下，按測試按鈕將會觸發由主控閃光燈控制的設置為同一個頻道的從屬閃光燈。測試閃光的輸出功率可以在自訂功能中設置（見下文C.Fn-07）。

自動待機功能

Phottix Mitros+ 收發一體TTL閃光燈具備待機和自動關閉模式來節省電池電量。

1. 在非無線從屬模式下，90秒鐘沒有按鍵操作或沒有被引閃，閃光燈將進入自動待機模式，液晶顯示幕將無顯示，半按相機快門按鈕或按閃光燈上的測試按鈕可喚醒閃光燈。
2. 在無線從屬模式下，如果無按鍵操作或沒有被引閃，閃光燈在60分鐘後將進入從屬待機模式，液晶顯示幕上將顯示“IDLE”，全按相機快門按鈕或按主控閃光燈上的測試按鈕可喚醒從屬模式下的閃光燈。您可以選擇從屬待機計時器的時間 — 60分鐘或10分鐘（見下文C.fn-10）。當顯示幕上出現”IDLE”後，如果無按鍵操作或沒有被引閃，閃光燈在8小時後將進入從屬自動關閉電源模式，按閃光燈上的測試按鈕可喚醒閃光燈。您可以選擇從屬自動關閉電源的時間 — 8小時後或1小時後（見下文C.fn-11）。

造型閃光

1. 按相機上的景深預覽按鈕（如果相機上有）將會觸發閃光燈連續閃光約1秒。造型閃光有利於看到被攝體的光影效果和光平衡。（請閱讀您的相機使用說明書獲得更多關於景深預覽按鈕功能的信息）
2. 所有模式（ETTL、頻閃和手動模式）下都可以使用造型閃光。
3. 普通拍攝和無線拍攝時都可以使用造型閃光，造型閃光可以通過自訂功能設置（見下文C.fn-02）。

請注意：

1. 過多使用造型閃光可能會導致過熱甚至損壞閃光燈，請勿連續使用造型閃光超過20次。
2. 如果過熱，閃光燈將會自動增加回電時間，直至閃光燈溫度降低到正常。

自動對焦（AF）輔助燈

1. 在低照度/低對比度條件下，Phottix Mitros+內置的自動對焦輔助燈將會點亮來輔助自動對焦。閃光燈前面的自動對焦輔助燈將會在被攝體上投射一個聚焦目標。
2. 自動對焦輔助燈功能可以設置為開啟或關閉（見下文C.fn-08）。

調整

Phottix Mitros+閃光燈將會以1/3檔為增量調節閃光曝光補償（FEC）和閃光包圍曝光(FEB)。一些相機的自訂功能中可以將調整增量從1/3檔調為1/2檔，如果相機的自訂功能改變了，Phottix Mitros+將會以1/2檔為增量調節。

閃光模式

Phottix Mitros+閃光燈具有三種閃光模式：ETTL、手動（M）和頻閃（Multi）。

改變閃光模式：

1. 按 MODE 按鈕。
2. 閃光模式將會在ETTL、手動（M）和頻閃（Multi）模式之間迴圈切換。
3. 當前模式將會顯示在液晶顯示幕的左上方。

非無線ETTL模式的介面

非無線ETTL模式的介面

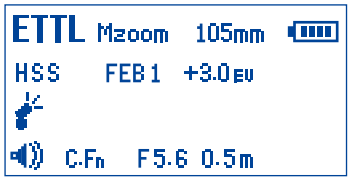

在ETTL模式下，閃光燈和相機將會共同工作來計算拍攝圖像需要的正確曝光。全按快門按鈕，閃光燈將會發出一個預閃，在拍照前瞬間，相機將會使用此預閃計算出曝光和閃光功率。

閃光曝光補償- FEC

Phottix Mitros+閃光燈可以在±3檔間以1/3檔為增量調節閃光曝光補償(FEC)。閃光曝光補償對於基於環境的需要而需要微調TTL系統的情況有很大幫助。

設置閃光曝光補償：

1. 按 SET 按鈕進入閃光曝光補償調節模式。
2. 按 ZOOM 或 HSS/SCS 按鈕將增加或減少閃光曝光補償值。
3. 按 SET 按鈕退出閃光曝光補償調節模式。

請注意：

一些相機的自訂功能中可以將閃光曝光補償(FEC)和閃光包圍曝光(FEB)的調整增量從1/3檔調為1/2檔，如果相機的自訂功能改變了，Phottix Mitros+將會以1/2檔為增量調節。

閃光包圍曝光 – FEB

閃光包圍曝光(FEB)可用來自動改變一組照片的閃光功率。相機將記錄3張不同曝光的照片，1張按相機的計算正常曝光，1張相對曝光不足，1張相對曝光過度，用戶可自行設置曝光不足和曝光過度量。在拍攝移動的主體及在一個拍攝場景中有多種不同燈光效果的情況下，使用閃光包圍曝光可以確保記錄到合適曝光的照片。閃光包圍曝光也可用於高動態範圍攝影。

一些相機具備閃光曝光存儲功能，詳情請查閱相機使用手冊。

設置閃光包圍曝光：

1. 按 SET 按鈕。
2. 按 C.Fn 按鈕。“FEB0”圖示將會在液晶顯示幕上閃爍顯示。
3. 按 ZOOM 和 HSS/SCS 按鈕調整包圍曝光量。
4. 設置完成後，按 SET 按鈕確認。

請注意：

- 默認設置：拍完3張照片，閃光包圍曝光將會自動取消。閃光包圍曝光可以在自訂功能介面進行設置（見下文C.fn-03）。
- 閃光包圍曝光拍攝順序可以在自訂功能介面進行改變（見下文C.fn-04）。
- 閃光包圍曝光可以組合閃光曝光補償及閃光曝光鎖定使用（見下文）。
- 為獲得最佳效果，請將相機驅動模式設置為“單拍”，並確保在拍攝第2張和第3張照片前閃光燈已充滿電。
- 一些相機的自訂功能中可以將閃光曝光補償（FEC）和閃光包圍曝光（FEB）的調整增量從1/3檔調為1/2檔，如果相機的自訂功能改變了，Phottix Mitros+將會以1/2檔為增量調節。

閃光曝光鎖定– FEL

閃光曝光鎖定（FEL）可用來在拍攝照片前鎖定閃光曝光量，這對於在使用手動點測光的情況下，在一個場景中有多種不同燈光效果很有幫助。

在ETTL模式下，按相機上的FEL按鈕（“✕”按鈕）可以開啟閃光曝光鎖定功能，更多閃光曝光鎖定功能和使用詳情，請參閱相機使用手冊。

按FEL按鈕可以使閃光燈發出一個預閃，此預閃可用於在曝光過程中計算閃光功率，此閃光功率將會保存在相機記憶體中。相機取景器中將會顯示“FEL”圖示。

每按一次FEL按鈕，閃光燈將進行預閃並計算出一個新的曝光。全按相機上的快門按鈕時，閃光燈將會以鎖定的曝光量閃光。

請注意：

-如果被攝體太遠，可能會導致曝光不足，“FEL”圖示會在相機取景器中閃爍顯示約0.5秒。

- 如果取景器中的被攝體太小，閃光曝光鎖定效果可能不太好。

高速同步– HSS

在高速同步模式下，相機/閃光燈最大同步速度可以達到相機的最大快門速度。在您需要使用光圈優先模式或限制環境光的情況下，高速同步功能將很有幫助。高速同步速度將可能隨相機型號的改變而改變，詳情請參閱相機使用手冊。

使用高速同步模式：

1. 按 HSS/SCS 按鈕。
2. “HSS”圖示將會顯示在閃光燈的液晶顯示幕上。
3. 將快門速度設置為快於相機的閃光同步速度進行拍攝。

退出高速同步模式：

1. 按 HSS/SCS 按鈕2次。

2. 按 HSS/SCS 按鈕將會在高速同步、後簾同步和前簾同步模式之間迴圈切換。

請注意：

- 請檢查“HSS”圖示是否顯示在取景器中。

- 使用高速同步，將會大大地降低閃光功率和電池電量及減小閃光範圍。

後簾同步– SCS

後簾同步是在曝光快結束時觸發閃光燈，而不是在曝光開始時觸發閃光燈，它可以結合低快門速度達到創意性效果。

使用後簾同步：

1. 按 HSS/SCS 按鈕2次將會從前簾同步切換到高速同步，然後到後簾同步。

2. 取消後簾同步：按 HSS/SCS 按鈕1次，將會回到前簾同步模式。

請注意：

後簾同步功能在無線模式和頻閃模式下不可用。

手動（M）模式

在手動模式下，閃光燈將會以您設置的功率水準閃光。Phottix Mitros+ TTL閃光燈可以在1/1全功率至1/128功率（共8檔）之間以1/3檔為增量進行功率調節。相機的光圈和快門速度需要手動調節。為達到最佳效果，請將相機調為M-手動模式。

使用手動模式：

1.按 /MODE 按鈕直至閃光燈的液晶顯示幕上顯示“M”圖示。

2. 按 SET 按鈕進入功率調節螢幕。功率水準將會在螢幕上閃爍顯示。

3. 按 ZOOM 或 HSS/SCS 按鈕可以調整閃光功率。

4. 按 SET 按鈕退出功率調節螢幕。

5. 當閃光就緒指示燈亮紅燈，表示閃光燈充滿電，可用於拍攝閃光。

6. 按 TEST 按鈕將會使閃光燈以您設置的手動功率水準閃光，這有利於測光。

請注意：

- 半按快門按鈕將會使有效的手動閃光功率範圍顯示在閃光燈液晶顯示幕上。

Multi:頻閃模式

使用Multi頻閃模式，可以發出一系列快速的閃光。您可以在Phottix Mitros+閃光燈上設置功率、頻率和閃光次數。頻閃模式有利於在同一張照片上拍攝移動的被攝體的多個圖像以達到特殊效果。

頻閃的頻率（每秒的閃光次數，以Hz表示），總的閃光次數和功率水準可以設置。

使用頻閃模式：

1.按 /MODE 按鈕直至“Multi”圖示顯示在閃光燈液晶顯示幕上。

2. 按 SET 按鈕調整頻閃設置。液晶顯示幕上將會從左至右顯示功率、頻率（HZ）和閃光次數。進入頻閃調整螢幕後，功率將會在螢幕上閃爍顯示。

3. 按 C.Fn 和 M/S 按鈕將會在功率、頻率（HZ）和閃光次數設置之間切換。

4. 當功率、頻率（HZ）和閃光次數圖示閃爍顯示時，按 ZOOM 和 HSS/SCS 按鈕可相應地調整功率、頻率（HZ）和閃光次數。

5. 按 SET 按鈕退出調節螢幕。

請注意：

1. 過多使用頻閃可能會導致過熱甚至損壞閃光燈，請勿連續使用頻閃超過20次。

2. 如果過熱，閃光燈將會自動增加回電時間，直至閃光燈溫度降低到正常才可再次使用。

頻閃模式和快門速度

使用以下公式來確保正確的相機快門速度和不同的頻閃模式參數搭配使用：

閃光次數/閃光頻率=快門速度

例如，5次(閃光次數)/10赫茲（頻率）=0.5秒（快門速度）

這是一個粗略的參考，您還需要加快或減慢快門速度來得到預期的結果。

最大頻閃閃光次數

閃光輸出 \ Hz	1	2	3	4	5	6-7	8-9	10	11	12-14	15-19	20-50	60-199
1/4	7	6	5	4	4	3	3	2	2	2	2	2	2
1/8	14	14	12	10	8	6	5	4	4	4	4	4	4
1/16	30	30	30	20	20	20	10	8	8	8	8	8	8
1/32	60	60	60	50	50	40	30	20	20	20	18	16	12
1/64	90	90	90	80	80	70	60	50	40	40	35	30	20
1/128	100	100	100	100	100	90	80	70	70	60	50	40	40

如果閃光次數顯示為“N---”，不論閃光頻率是多少，最大閃光次數如下表所示。

閃光輸出	1/4	1/8	1/16	1/32	1/64	1/128
閃光次數	2	4	8	12	20	40

無線引閃模式

Phottix Mitros+收發一體TTL閃光燈具有幾種無線發射和接收模式。Mitros+閃光燈具有內置相容Phottix Odin TTL 觸發器（佳能）和Phottix Strato II Multi 第二代多功能無線電觸發器（佳能）的功能。更多關於Odin和Strato II 觸發器的功能信息，請參考產品說明書。

Mitros+閃光燈的無線功能如下:

Phottix Odin Tx（發射器）

可對本機主控閃光燈進行全方位調節，還可以對其他處於Odin Rx模式下的Mitros+從屬閃光燈或者安置在Odin接收器上的相容閃光燈，遠端調節TTL和M模式下的閃光功率和zoom值。連接在Strato、Strato II 和 Atlas II接收器上且設置為M手動模式的閃光燈或影樓燈，可以被處於ODIN TX模式下的Mitros+閃光燈觸發。

Phottix Odin Rx（接收器）

處於ODIN RX無線模式的Mitros+閃光燈可以被另一個設置為ODIN TX模式的Mitros+閃光燈或者Phottix Odin 發射器觸發。

Phottix Strato II Rx 接收器

處於Strato II RX無線模式的Mitros+閃光燈可以被Phottix Strato II 發射器和Phottix Odin發射器觸發，也可以被處於ODIN TX 無線模式的Mitros+閃光燈觸發。

OP Tx（主控）-使用佳能的紅外觸發系統

機頂閃光燈可通過光學脈衝調節和引閃遠端閃光燈。

OP Rx（從屬）- 使用佳能的紅外觸發系統

設置為OP RX無線模式的從屬Mitros+閃光燈可以被設置為OP TX的主控模式的機頂閃光燈控制和引閃。機頂閃光燈可通過光學脈衝調節和引閃遠端閃光燈。

光感從屬（OP SLAVE）

處於OP SLAVE模式的Mitros+閃光燈可以被附近的閃光燈發出的閃光觸發，同時處於OP SLAVE模式的閃光燈也只能以M手動模式被觸發。

請注意：

Mitros+閃光燈不能被Phottix Strato、Strato II、Ares發射器和處於 Tx 模式下的 Atlas II 收發器觸發。

選擇無線引閃模式

如何進入並設置Mitros+閃光燈上的無線引閃模式：

1. 長按 MS 按鈕直至模式功能表出現。
2. 按 ZOOM 或 HSS/SCS 箭頭按鈕選擇無線模式。
3. 按 SET 按鈕選擇無線模式。
4. 根據需要設置該無線模式的參數（如：組、頻道）。

請注意：

如果沒有按下 SET 按鈕，並且約16秒內沒有任何按鍵操作，Mitros+將會自行進入當前高亮顯示的無線模式選項。

Odin Tx(發射器模式)

當Mitros+閃光燈設置為Odin Tx發射模式時，該閃光燈將可以安裝在相機上，並且可以通過該主控閃光燈設置其自身的和從屬閃光燈的閃光模式為TTL或M。它可以控制三組（A、B、C三組）從屬閃光燈——可以對設置為ODIN RX無線模式的Mitros+從屬閃光燈或者其他安裝在ODIN接收器上的相容閃光燈進行TTL模式下的EV調節或M模式下的閃光功率調節，同時還可以調整主燈和從燈的燈頭焦距。

使用 Odin Tx 模式

Odin Tx 模式介面

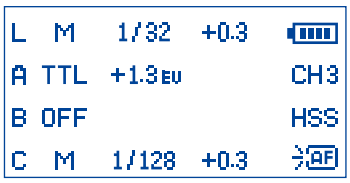

選擇Odin Tx 模式後（請參考上面的圖片）

1. 按 SET 按鈕設置各組參數。
2. 按 ZOOM 和 HSS/SCS 按鈕鍵將會在L、A、B、C四組之間迴圈切換。
3. 選定一組後，按 MODE 按鈕，可使該組模式在TTL、M（手動）和OFF之間迴圈切換。
4. 選定一組後，按 G 或 E MS 按鈕，可以在TTL模式下調節EV水準（±3EV，以1/3檔為增量進行調節）或者在手動模式下調節功率水準（在1/128到1/1之間以1/3檔為增量進行調節）。
5. 請按 SET 按鈕確定，並退出ODIN TX模式調節介面。

比率模式

Odin Tx 比率模式介面

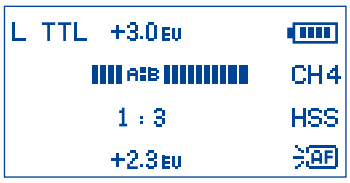

本閃光燈的比率模式和佳能原裝的TTL系統相似。A組和B組的比率可以在8:1到1:8之間進行設置。也可以設置EV水準。同時，還可以設置本機閃光燈的閃光模式和閃光功率。

如何進入比率模式：

1. 在Odin Tx介面下，長按 ☼/MODE 按扭，將會顯示閃光比調節介面。

2. 按 SET 按鈕打開編輯模式。

3. 按 ZOOM 或 HSS/SCS 按鍵可以在L本機閃光燈、閃光比率和閃光比率EV調節設置項中迴圈切換。

4. 選定一個設置後，按 Cfn 或 M/S 按鍵將可以調節各設置項的具體參數（本機閃光燈的閃光功率、從屬閃光單元的閃光比和閃光比的EV補償值）。

5. 按 ☼/MODE 按鈕，將會使本機閃光燈的模式在TTL、M(手動模式) 和OFF之間依次切換。

6. 按 SET 按鈕退出比率模式調節狀態。

7. 長按 ☼/MODE 按鍵，將會退出ODIN TX的比率模式，返回到ODIN TX的一般模式。

請注意：

相機上的閃光燈（L）不屬於閃光比計算的一部分。本機閃光燈的閃光功率是獨立控制的。

Odin Tx模式下調節燈頭焦距

1. 按 ZOOM 按鈕，將會進入zoom參數調節介面。

2. 按 ZOOM 或 HSS/SCS 按鈕，將會在L、A、B、C四組之間迴圈切換。

3. 按 Cfn 或 M/S 按鈕，將從Azoom模式（將會隨著相機鏡頭焦距的改變而自動變焦）依次切換至Mzoom24 mm,28 mm,35 mm,50 mm,70 mm,80 mm和105mm模式。

4. 按 SET 按鈕退出zoom調節模式。

調節傳輸頻道

1. 在Odin Tx一般模式或比率模式顯示介面下，按 M/S 按鈕進入傳輸頻道選擇狀態。

2. 按 ZOOM 或 HSS/SCS 按鈕，將會在1-4頻道之間迴圈切換。

3. 設置完成後，按 SET 按鈕設置鎖定頻道。

Odin Tx 模式下使用高速同步(HSS)和後簾同步(SCS)

按 HSS/SCS 按鈕將在高速同步（HSS）、後簾同步（SCS）和標準模式之間迴圈切換。

1. 在HSS模式下，可以使用更快的快門速度。與相容的相機使用時，快門速度可高達1/8000秒。

2. 注意：在使用高速同步時，閃光燈將會非常耗電。

3. SCS後簾同步將會在曝光快結束時觸發閃光燈，而不是在曝光開始時觸發閃光燈。SCS後簾同步可以和長時間曝光結合使用，從而達到創意效果。

Odin Rx(接收器)模式

Odin Rx 模式介面

當選擇Odin Rx無線模式後，Phottix Mitros+閃光燈將會使用一個內置的相容Odin的接收器觸發閃光燈。處於ODIN RX無線模式的Mitros+閃光燈，將會被其他處於ODIN TX發射模式下的Mitros+閃光燈或ODIN發射器控制和觸發。

改變頻道和組數

1. 按 M/S 按鈕，進入頻道和組選擇狀態。

2. 按 Cfn 或 M/S 按鈕選擇頻道或組。

3. 按 ZOOM 或 HSS/SCS 按鈕調節接收頻道（1-4頻道）或者組別(A-C組)。

4. 按 SET 按鈕退出頻道和組別調節模式。

5. 按 SET 按鈕將可以進入閃光燈的EV水準調整介面，按 ZOOM 或 HSS/SCS 按鈕調節EV值。再次按 SET 按鈕，退出EV調節模式。

請注意：

最終的EV值是所有的EV設定值累計計算而得出來的。如果在處於ODIN RX模式的Mitros+閃光燈上、ODIN發射器上、處於ODIN TX模式的Mitros+閃光燈上，及自訂功能“TTLpref.”中都設定了EV值，那麼所有這些設定的EV值將會累計計算，從而得出最終的EV值。

Strato II Rx(接收器)模式

Strato II Rx模式介面

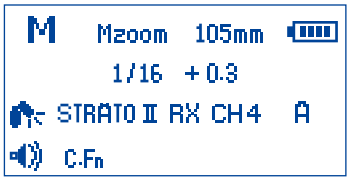

選定Strato II Rx無線接收器模式後，Mitros+閃光燈將可以由處於相同頻道和設置了對應組別的Phottix Strato II Multi的發射器觸發，也可以由ODIN發射器或處於ODIN TX模式的Mitros+閃光燈觸發。

1. 按 M/S 按鈕，進入頻道和組選擇狀態。

2. 按 Cfn 或 M/S 按鈕選擇頻道或組。

3. 按 ZOOM 或 HSS/SCS 按鈕調節接收頻道（1-4頻道）或者組別(A-C組)。

4. 按 SET 按鈕調節Mitros+閃光燈的手動功率水準（在1/1

至1/128之間以1/3檔為增量進行調節）。重按 SET 按鈕退出手動閃光功率調節模式。

5. 按 ZOOM 按鈕，調節閃光燈燈頭焦距。按 CFn 或 M/S 按鈕，將在Azoom模式和Mzoom設置模式之間切換。按 SET 按鈕返回主功能表。

請注意：

在Strato II Rx（接收器）模式下，閃光燈沒有無線TTL功能，也不支持高速同步（HSS）或後簾同步（SCS）功能、無線閃光功率/zoom變焦控制功能。選擇Strato II Rx 模式後，閃光功率水準和zoom值必需在處於該模式的Mitros+閃光燈上手動調節。

OP Tx（光學傳輸主控)和OP Rx（光學傳輸從屬）無線模式

OP Tx（主控）和OP Rx（從屬）模式使用佳能無線控制和觸發系統。設置為OP Tx（主控）模式的Mitros+閃光燈需要安置在相機上，才能控制設置為OP Rx（從屬)模式的Mitros+閃光燈。主控閃光燈和從屬閃光燈需要設置成相同頻道。需要在從屬閃光燈上設置組別，在主控閃光燈上可以設置從屬閃光單元組的閃光比率。設置為OP Tx（主控）模式的Mitros+閃光燈或者其他相容的設置為主控模式的閃光燈安置在相機上，用以控制和觸發設置為OP Rx（從屬)模式的Mitros+閃光燈，或者其他相容的設置為從屬模式的閃光燈。

OP Tx（主控）模式：

1. 按 M/S 按鈕，可以進入主控閃光開啟/關閉設置狀態、頻道、比率方式和比率比值調節狀態。

2. 當閃光燈圖示 高亮顯示且閃爍時，按 ZOOM 或 HSS/SCS 按鈕，可設置主控閃光燈閃光開啟或關閉）（請查看下文）。

3. 高亮顯示頻道調節區域後，按 ZOOM 或 HSS/SCS 按鈕可在頻道1至4之間切換。

4. 高亮顯示比率方式調節區域後，按 ZOOM 或 HSS/SCS 按鈕可以設置從屬閃光單元組的比率方式。（請查看下文）

5. 高亮顯示比率比值調節區域後，按 ZOOM 或 HSS/SCS 按鈕可以設置從屬閃光單元組的比率比值。當設置為M/Multi模式時，可以單獨設置每個從屬單元的閃光參數。（請查看下文）

6. 設置完成後，按 SET 按鈕確認退出參數調節狀態。

開啟主控閃光：在拍照時，機頂主控閃光燈將會閃光。

關閉主控閃光：在拍照時，機頂主控閃光燈將不會閃光。閃光燈會發出短促的光學脈衝，用以向從屬閃光燈發出信號，但此時所發出的光將不會計算在曝光裡。

OP Rx (從屬)模式：

1. 按 M/S 按鈕，可以進入頻道和從屬單元的組別設置狀態。

2. 高亮顯示頻道調節區域後，按 ZOOM 或 HSS/SCS 按鈕可在頻道1至4之間切換。

3. 高亮顯示組別調節區域後，按 ZOOM 或 HSS/SCS 按鈕將可設置該從屬閃光單元的組別）（A、B或C組）。

4. 設置完成後，按 SET 按鈕確認並退出了參數設置狀態。

5. 設置為OP Rx（從屬）模式的閃光燈拍攝準備就緒時，位於閃光燈前方的自動對焦輔助燈將會每秒閃爍一次。

6. 將從屬閃光燈設置為Multi（頻閃）或者M（手動）模式——長按 MODE 按鈕約2s進入調節狀態。

7. 按箭頭按鈕設置閃光功率水準、頻閃閃光頻率或者閃光次數。

請注意：

- 確保OP Tx（主控）與OP Rx (從屬)模式下的閃光燈都設置成相同的頻道（頻道1-4）。

- 切勿在主控單元與從屬單元之間放任何障礙物，以免阻礙無線信號的傳遞。

- 使用無線反射閃光時，請確保從屬閃光燈的無線信號接收區域朝向主控閃光燈。

-如果無需使用無線功能，請將無線模式設置為“OFF”。

傳輸頻道

Phottix Mitros+ 閃光燈OP Tx/Rx無線系統有4個傳輸頻道：1、2、3 和4。信號將從OP Tx（主控）模式下的閃光燈發出，傳輸至OP Rx (從屬)模式下的閃光燈。如果主控閃光燈和從屬閃光燈的頻道不一致，從屬閃光燈將不會被觸發閃光。

使用OP Tx/Rx無線引閃

將設置為OP Tx（主控）模式的閃光燈安置在相機上，並將遠端閃光燈設置為OP Rx (從屬)模式，按相機快門將會觸發OP Tx (主控) 模式下的閃光燈（如果設置主控閃光已開啟）和OP Rx (從屬)模式下的閃光燈（處在OP Tx 模式下的主控閃光燈光學無線傳輸距離範圍內）。在TTL模式下，相機和閃光燈將會對周圍環境和拍攝主體進行測光，從而使拍攝主體得到正確曝光。

比率方式

主控閃光燈可以按照不同的比率方式控制從屬閃光燈，包括以下3種方式：

ETTL模式

A+B+C 3組閃光燈均以總輸出量的平均值閃光。

A:BC A組和B組的閃光輸出可以通過閃光比進行設置（見下文）。C組是獨立的，它的閃光輸出由相機決定。

A組和B組的EV補償可以設置。

1. 退出閃光比設置螢幕後按 SET 按鈕。

2. 按 ZOOM 或 HSS/SCS 按鈕來調節A組和B組的EV水準。

3. C組的EV補償也可以調節。

4. 設置完閃光比後按 M/S 按鈕將會使游標移動到C組的EV調節區域。

5. 按 ZOOM 或 HSS/SCS 按鈕調節C組的EV水準。

A:B A組和B組的閃光輸出可以通過閃光比進行設置（見下文）。C組是不可調節的，C組將不會閃光。

A組和B組的EV補償可以設置。

1. 退出閃光比設置螢幕後按 SET 按鈕。

2. 按 ZOOM 或 HSS/SCS 按鈕來調節A組和B組的EV水準。

設置和調節比率方式

ETTL模式

1.進入OPTx（主控）模式後（按上述步驟），按“右”按鈕，進入OP Tx （主控）模式參數調節介面。

2. 按三下 M/S 按鈕，將高亮顯示比率方式調節區域。

3. 選擇比率方式。按 ZOOM 和 HSS/SCS 按鈕將在A+B+C，A:B，A:BC三種模式之間迴圈切換。

4. A:B 或A:BC 閃爍顯示後，按 M/S 按鈕，使游標移至比率選項下方的閃光比調節區域。

5. 按 ZOOM 按鈕調節閃光比，調節範圍：1:1 至1:8（可調檔位：1：1.5、1:2、1:3、1:4、1:6、1:8）。

6. 按 HSS/SCS 按鈕可以調節比率，調節範圍：1:1 至8:1（可調檔位：1.5:1、2:1、3:1、4:1、6:1、8:1）。

7. 設置完成後，按 SET 按鈕確認並退出顯示屏幕。

手動模式

A+B+C在手動模式下，三組閃光燈3組閃光燈均以設置的同一閃光輸出量閃光。

A:B:C每組閃光燈的閃光輸出可由用戶單獨設置（見下文）。每組都是獨立的，互不影響。

A:BA組和B組的閃光輸出可由用戶單獨設置（見下文）。C組是不可調節的，C組將不會閃光。

設置和調節手動模式

1. 進入 OP Tx（主控）模式後（按上述步驟），按 ☼/MODE 按鈕，將閃光模式切換至手動模式（M）。

2. 按 M/S 按鈕，進入OP Tx （主控）模式參數調節介面。

3. 按三下 M/S 按鈕，將高亮顯示比率方式調節區域。

4. 按 ZOOM 和 HSS/SCS 按鈕按在A+B+C, A:B 和 A:B:C三組模式之間迴圈切換。

5. 設置完成後，按 SET 按鈕確認並退出顯示屏幕。

6. 按 SET 按鈕調節功率水準。

7. 按 ZOOM 和 HSS/SCS 按鈕將改變閃光功率水準（在1/1 到1/8之間以1/3檔為增量進行調節）。

8. 按 M/S 按鈕將會從A組依次切換到B組和C組，按 Cfn 按鈕將從C組依次切換到B組和A組（如適用）。

9. 按 SET 按鈕退出功率水準調節模式。

頻閃模式

A+B+C三組閃光燈均以相同的功率水準、頻率和閃光次數閃光。

A:B:C每組閃光燈的功率水準可由用戶單獨設置（見下文）。A、B和C三組的頻率和閃光次數是相同的，且只能在A組調節。

A:B A組和B組的閃光輸出可通過功率水準由用戶單獨設置（見下文）。A組和B組的頻率和閃光次數是相同的，且只能在A組調節。C組是不可調節的，C組將不會閃光。

設置和調節頻閃模式

1. 進入 OP Tx（主控）模式後（按上述步驟），按 ☼/MODE 按鈕，將閃光模式切換至頻閃模式（Multi）。

2. 按 M/S 按鈕，進入OP Tx （主控）模式參數調節介面。

3. 按三下 M/S 按鈕，將高亮顯示比率方式調節區域。

4. 選擇比率方式。按 ZOOM 和 HSS/SCS 按鈕按在A+B+C, A:B 和 A:B:C三組模式之間迴圈切換。

5. 設置完成後，按 SET 按鈕確認並退出顯示屏幕。

6. 按 SET 按鈕調節功率水準。

7. 按 ZOOM 和 HSS/SCS 按鈕將改變閃光功率水準（在1/1 到1/8之間以1/3檔為增量進行調節）。

8. 按 M/S 按鈕將會從A組依次切換到B組和C組，按 Cfn 按鈕將從C組依次切換到B組和A組（如適用）。

9. 在迴圈完組選擇之後按 M/S 按鈕將會使游標切換至頻率和閃光次數選擇。

10. 按 ZOOM 或 HSS/SCS 按鈕可以改變頻率和閃光次數。頻率和閃光次數只能在A組設置，且這些設置將會應用於B組或C組（如適用）。

11. 按 SET 按鈕退出功率水準調節模式。

自訂功能

Phottix Mitros+ TTL閃光燈具備許多可編輯的自訂功能。

編輯自訂功能步驟如下：

1. 按住 Cfn 按鈕2秒將進入自訂功能功能表螢幕。

2.按 Cfn 或 M/S 按鈕將迴圈自訂功能功能表項目 – C.Fn 00至C.Fn15。

3. 按 ZOOM 或 HSS/SCS 按鈕可在功能表內改變自訂功能。

4. 按 SET 按鈕退出自訂功能功能菜單。

自訂功能表格

自訂功能編號	功能	設置編碼	設置和說明
C.Fn 00	距離單位	0-Meters(m)	米(m)
		1-Feet(Ft)	英尺(Ft)
C.Fn 01	自動待機	0-Enable	開啟
		1-Disable	關閉
C.Fn 02	造型閃光	0-Depth of field	開啟(景深預覽按鈕)
		1-Test firing key	開啟(測試按鈕)
		2-Both	開啟（景深預覽按鈕和測試按鈕）
		3-Disable	關閉
C.Fn 03	閃光包圍曝光自動取消	0-Enable	開啟
		1-Disable	關閉
C.Fn 04	閃光包圍曝光順序	0-0 → - → +	0 → - → +
		1-- → 0 → +	- → 0 → +
C.Fn 05	ODIN TX無線模式	0:Enhanced	使用該模式能增強與佳能1DX 及其它佳能相機的相容性，將不支援SCS後簾同步功能。推薦使用該模式的相機型號清單請在phottix.com網站上查詢。
		1:Default	默認設置 使用大部分佳能相機時，支援SCS後簾同步功能。
C.Fn 06	快速閃光 — ⊟	0-Disable	關閉
		1-Enable	開啟
C.Fn 07	測試閃光	0-1/32	以1/32 功率輸出
		1-Full output	全功率輸出
C.Fn 08	自動對焦輔助燈	0-Enable	開啟
		1-Disable	關閉
C.Fn 09	圖像感應器尺寸的自動變大	0-For sensor size	開啟
		1-Disable	關閉
C.Fn 10	從屬單元待機計時器	0-60 minutes	60 分鐘
		1-10 minutes	10 分鐘
C.Fn 11	從屬自動關閉電源	0-After 8 hours	8小時後
		1- After 1 hour	1小時後
C.Fn 12	電源供電	0-Int. and Ext. source	內置和外置電源
		1-External Power	僅外置電源
C.Fn 13	蜂鳴聲確認	0-Enable	開啟
		1-Disable	關閉
C.Fn 14	自動背光燈	0-Enable	開啟
		1-Disable	關閉
C.Fn 15	TTL個人偏好	+EV	加EV
		-EV	減 EV

快速閃光功能

快速閃光功能允許閃光燈以全功率的1/2至1/6進行閃光。快速閃光回電時間較快。快速閃光對於短距離內的抓拍很有幫助。

快速閃光功能可以用於連拍模式，您可以在自訂功能中選擇快速閃光用於連拍模式功能開啟或關閉（見上文C.Fn-06）。

請注意：

快速閃光以閃光為優先。使用快速閃光拍攝較遠處景物時，可能會導致曝光不足。

自動背光燈

如果沒有按鍵操作，背光燈將會亮8秒後熄滅。如果自動背光燈功能開啟，按任一按鈕將會使它點亮；如果自動背光燈設置為關閉，按模式按鈕將使其點亮。

TTL個人偏好

當閃光燈使用在不同的相機上時，TTL可能會稍有不同。TTL個人偏好（C.fn-15）功能允許用戶在±3檔間以1/3檔為增量進行微補償，它是基於相機標準TTL的個人偏好的調節，且TTL個人偏好設置能夠保存在閃光燈內。當設置好偏好的EV後，此補償將會應用於TTL模式下的照片拍攝。在正常的使用過程中，此EV補償將不會顯示在閃光燈液晶顯示幕上。

Memory 記憶功能

Mitros+閃光燈具有可編輯的“MEMORY”記憶功能，使用該功能可以記憶保存個人設定的閃光參數、資料和自訂功能，方便以後快速調用。閃光燈當前所有可編輯的參數設置（如閃光模式，無線設置，閃光功率等）都可以保存下來方便以後使用。

記憶功能模式顯示介面

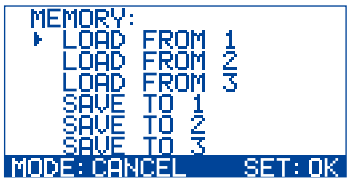

菜單：

Memory記憶模式有三個資料保存路徑和三個資料調用路徑：

SAVE TO 1保存到路徑1

SAVE TO 2保存到路徑2

SAVE TO 3保存到路徑3

LOAD FROM 1從路徑1調取資料

LOAD FROM 2從路徑2調取資料

LOAD FROM 3從路徑3調取資料

進入“MEMORY”記憶模式：

長按 ZOOM 鍵進入“MEMORY”記憶模式。

保存資料：

1. 設置好閃光資料後，長按 ZOOM 鍵進入MEMORY記憶模式。

2. 按 ZOOM 和 HSS/SCS 按鈕在SAVE TO 1，SAVE TO 2和SAVE TO 3三個保存路徑中選一個保存資料。

3. 按 SET 按鈕確認並保存資料。

4. 顯示幕將會自動退出MEMORY記憶模式顯示介面，返回到之前的操作顯示介面。

5. 如果想取消保存操作，按 ☼/MODE 鍵將會退出MEMORY記憶模式顯示介面，返回到之前的操作顯示介面。

調用數據：

1. 進入MEMORY記憶模式後（按上述步驟），按 ZOOM 和 HSS/SCS 按鍵從LOAD FROM 1，LOAD FROM 2，LOAD FROM 3三個資料調用路徑中選擇一個。

2. 按 SET 鍵確定，將會從選擇的路徑下調取之前保存的資料。

注意：

在調取保存的資料並退出MEMORY記憶模式後，顯示幕上顯示的將是調取後的介面和資料，而不是調取前的參數設置。為防止閃光燈當前資料的丟失，請在資料調用前保存當前的參數設置。

閃光燈恢復預設值

Phottix Mitros+閃光燈可恢復出廠設置。

閃光燈重設：

1. 同時按住 ☼/MODE 和 SET 按鈕3秒。
2. 閃光燈將會恢復出廠設置。
3. 所有自訂功能將會重設為出廠預設值。

閃光燈信息顯示

如需技術支援或進行軟體升級，有可能需要檢查Phottix Mitros+閃光燈信息。硬體版本、軟體版本、圖示庫及序列號信息顯示步驟如下：

1. 閃光燈開啟後按 HSS/SCS 按鈕。
2. 按任一按鈕可以取消閃光燈信息顯示，回到液晶顯示幕顯示介面。

閃光燈電容器的物理變化：

如果閃光燈一段時間內未使用，閃光燈內的電容器會發生物理變化。請每三個月將閃光燈開啟至少10分鐘以避免電容器的物理變化。

規格參數

閃光模式：E-TTL 和 E-TTL II、手動和頻閃

閃光指數：58/190（105mm焦距，ISO 100，以米/英尺為單位)

閃光覆蓋範圍：24 – 105mm（使用廣角散光板為14mm）

自動變焦（自動調整為適合相機鏡頭焦距的閃光覆蓋範圍）

手動變焦（閃光燈焦距可隨閃光燈/相機的設置而改變）

旋轉：360度，向上-向下：-7度至90度

閃光曝光補償（FEC）：手動

閃光包圍曝光（FEB）：在±3檔間以1/3檔為增量調節（可以組合使用手動閃光曝光補償和閃光包圍曝光）

同步方式：前簾同步，後簾同步和高速同步

頻閃閃光： 頻率： 1-199Hz；閃光次數：1-100次

閃光曝光確認： E-TTL模式下藍色指示燈亮起

閃光燈充電（使用AA型鹼性電池）

充電時間/閃光就緒指示燈：

普通閃光：約0.1至5秒/紅色指示燈亮起
快速閃光：約0.1至2.5秒/綠色指示燈亮起

內置電源：4節AA型鹼性電池或AA型鎳氫電池

外置電源：相容Phottix電池盒和佳能CP-E4電池盒(需使用特定的轉接頭)

省電模式：非無線從屬模式： 90秒鐘；無線從屬模式（可編輯）：10分鐘或60分鐘

無線閃光

傳輸方法：光學脈衝和無線電無線傳輸

頻道： 4

無線選項：ODIN TX, ODIN RX, STRATO II RX, OP TX-（MASTER）, OP RX(SLAVE), OP SLAVE, OFF

傳輸範圍（約）： 無線電傳輸：100m以上:；光學傳輸：12-16米/39.36-52.48英尺(室內), 7-9米/22.96-29.52英尺(室外)

接收角度: 無線電傳輸：360度全方位； 光學傳輸：±40度（水準），±30度（垂直）

可控制從屬單元組： 3組 (A、B和C)

閃光比控制：1:8 - 1:1 - 8:1

待機電流：睡眠模式下≤100uA.

尺寸（長×寬×高）：202.8×77.5×58.3 mm

重量：427 克（僅閃光燈，不包括電池）

NCC

低功率電波輻射性電機管理辦法

第十二條經形式認證合格之低功率射頻電機，非經許可，公司、商號或使用者均不得擅自變更頻率，加大功率或變更原設計之特性及功能。

第十四條低功率射頻電機之使用不得影響飛航安全及干擾合法通信：經發現有干擾現象時，應立即停用，並改善至無干擾時方得繼續使用。

前項合法通信，指依電信規定作業之無線電信。低功率射頻電機須忍受合法通信或工業、科學及醫療用電波輻射性電機設備之干擾。

www.phottix.com

Printed in China